PROFILO IN30
SEZIONE 11
PROGRESSIVA 250.00

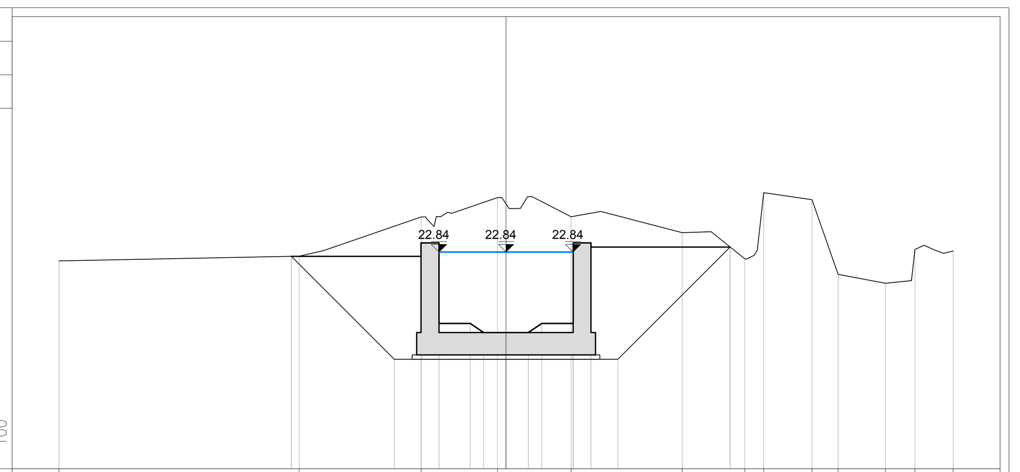

PROGRESSIVE TERRENO	-10.00 -4.63 -1.90 -0.19 1.45 3.94 5.34 5.76 6.84 7.43 8.49 9.15 10.00
PARZIALI TERRENO	5.37 2.73 1.71 1.64 2.49 1.40 0.42 1.08 0.59 1.06 0.66 0.85
QUOTE TERRENO	22.64 22.75 23.62 24.06 23.63 23.27 22.69 24.17 24.01 22.34 22.14 22.90 22.86
PROGRESSIVE PROGETTO	-4.80 -1.90 -1.90 -1.50 -1.50 -0.80 -0.50 0.00 0.50 0.80 1.50 1.50 1.90 1.90 5.01
PARZIALI PROGETTO	2.90 0.40 0.70 0.30 0.50 0.50 0.30 0.70 0.40 3.11
QUOTE PROGETTO	22.75 22.75 23.04 23.04 21.24 21.24 21.04 21.04 21.04 21.24 21.24 23.04 22.95 22.95
PROGRESSIVE SCAVO	-4.80 -2.50 0.00 2.50 5.01
QUOTE SCAVO	22.75 20.44 20.44 20.44 22.95

PROFILO IN30
SEZIONE 11a
PROGRESSIVA 257.35

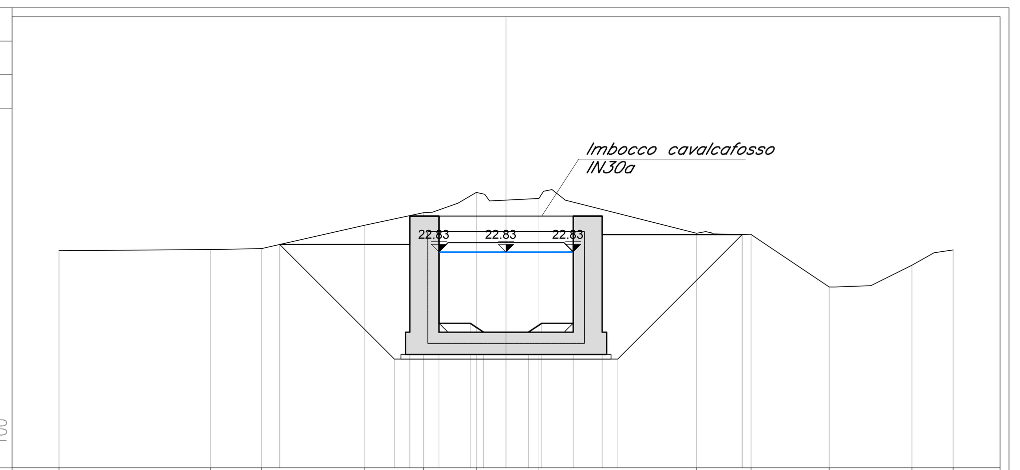

PROGRESSIVE TERRENO	-10.00 -6.61 -5.47 -3.17 -1.84 -0.67 0.73 4.26 5.48 7.23 9.08 10.00
PARZIALI TERRENO	3.39 1.14 2.30 1.33 1.17 1.40 3.53 1.22 1.75 1.85 0.92
QUOTE TERRENO	22.86 22.88 22.91 23.43 23.71 24.16 24.03 23.25 23.21 22.05 22.53 22.88
PROGRESSIVE PROGETTO	-5.06 -2.15 -2.15 -1.50 -1.50 -0.80 -0.50 0.00 0.50 0.80 1.50 1.50 2.15 2.15 5.28
PARZIALI PROGETTO	2.91 0.65 0.70 0.30 0.50 0.50 0.30 0.70 0.65 3.13
QUOTE PROGETTO	23.00 23.00 23.64 23.64 21.24 21.24 21.04 21.04 21.04 21.24 21.24 23.64 23.64 23.22 23.22
PROGRESSIVE SCAVO	-5.06 -2.50 0.00 2.50 5.28
QUOTE SCAVO	23.00 20.44 20.44 20.44 23.22

PROFILO IN30
SEZIONE 11b
PROGRESSIVA 263.35

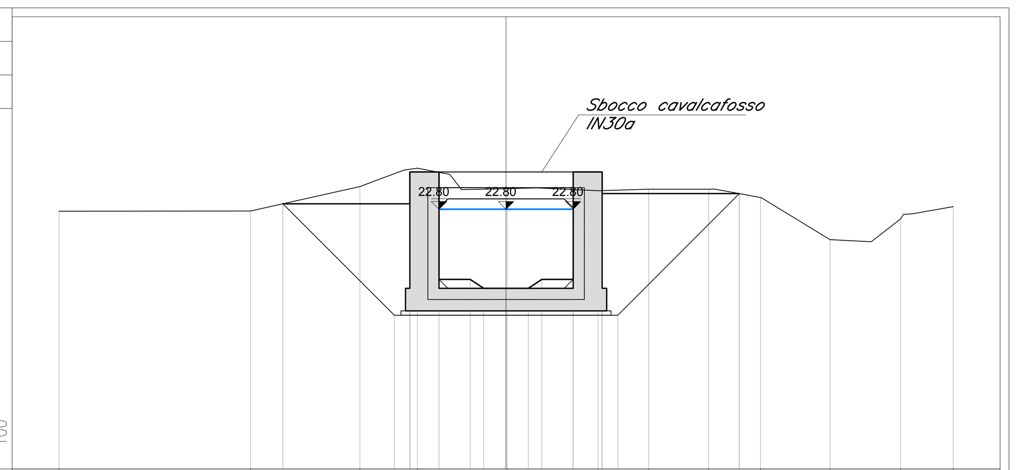

PROGRESSIVE TERRENO	-10.00 -5.71 -3.27 -1.98 0.03 2.06 3.19 4.53 5.69 7.24 8.83 10.00
PARZIALI TERRENO	4.29 2.44 1.29 2.01 2.03 1.13 1.34 1.16 1.55 1.59 1.17
QUOTE TERRENO	22.75 22.76 23.30 23.71 23.26 23.21 23.25 23.25 23.06 22.12 22.59 22.86
PROGRESSIVE PROGETTO	-4.99 -2.15 -2.15 -1.50 -1.50 -0.80 -0.50 0.00 0.50 0.80 1.50 1.50 2.15 2.15 5.22
PARZIALI PROGETTO	2.84 0.65 0.70 0.30 0.50 0.50 0.30 0.70 0.65 3.07
QUOTE PROGETTO	22.92 22.92 23.63 23.63 21.23 21.23 21.03 21.03 21.03 21.23 21.23 23.63 23.63 23.15 23.15
PROGRESSIVE SCAVO	-4.99 -2.50 0.00 2.50 5.22
QUOTE SCAVO	22.92 20.43 20.43 20.43 23.15

PROFILO IN30
SEZIONE 12
PROGRESSIVA 275.00

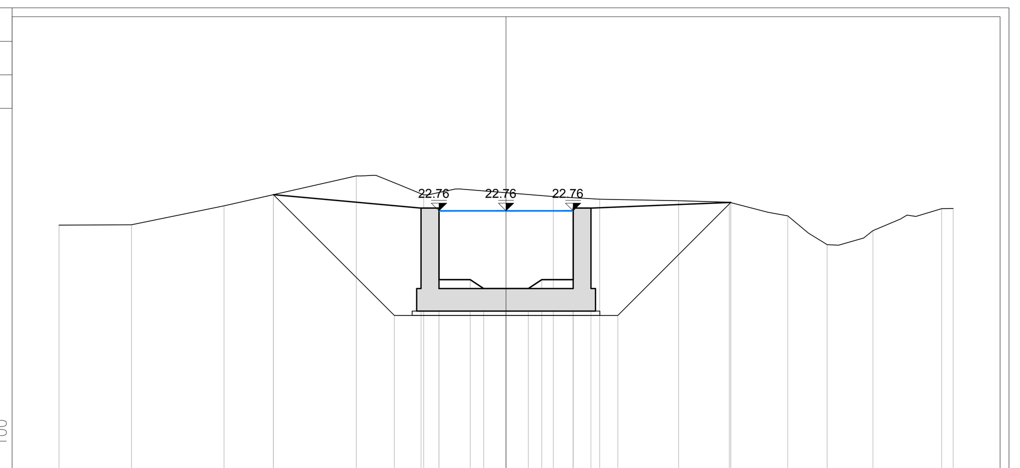

PROGRESSIVE TERRENO	-10.00 -8.38 -6.31 -3.35 -1.84 1.06 2.09 3.86 5.00 6.30 7.18 8.21 9.74 10.00
PARZIALI TERRENO	1.62 2.07 2.96 1.51 2.90 1.03 1.77 1.14 1.30 0.88 1.03 1.53 0.26
QUOTE TERRENO	22.44 22.45 22.87 23.54 23.12 23.08 23.02 22.99 22.95 22.65 22.00 22.32 22.81 22.81
PROGRESSIVE PROGETTO	-5.20 -1.90 -1.50 -1.50 -0.80 -0.50 0.00 0.50 0.80 1.50 1.50 1.90 5.03
PARZIALI PROGETTO	3.30 0.40 0.70 0.30 0.50 0.50 0.30 0.70 0.40 3.13
QUOTE PROGETTO	23.12 22.82 22.82 21.22 21.22 21.02 21.02 21.02 21.22 21.22 22.82 22.82 22.95
PROGRESSIVE SCAVO	-5.20 -2.50 0.00 2.50 5.03
QUOTE SCAVO	23.12 20.42 20.42 20.42 22.95

PROFILO IN30
SEZIONE 13
PROGRESSIVA 300.00

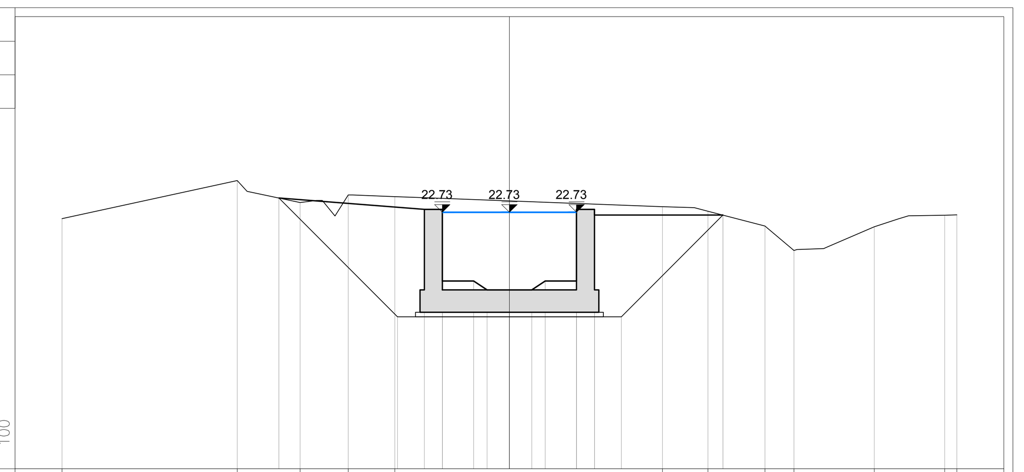

PROGRESSIVE TERRENO	-10.00 -6.08 -4.68 -3.60 -2.56 3.42 4.44 5.71 6.36 8.15 9.73 10.00
PARZIALI TERRENO	3.92 1.40 1.08 1.04 5.98 1.02 1.27 0.65 1.79 1.58 0.27
QUOTE TERRENO	22.59 23.44 22.95 23.12 23.08 22.85 22.75 22.42 21.88 22.41 22.66 22.67
PROGRESSIVE PROGETTO	-5.15 -1.90 -1.50 -1.50 -0.80 -0.50 0.00 0.50 0.80 1.50 1.50 1.90 1.90 4.77
PARZIALI PROGETTO	3.25 0.40 0.70 0.30 0.50 0.50 0.30 0.70 0.40 2.87
QUOTE PROGETTO	23.05 22.80 22.80 21.20 21.00 21.00 21.00 21.20 21.20 22.80 22.80 22.67 22.67
PROGRESSIVE SCAVO	-5.15 -2.50 0.00 2.50 4.77
QUOTE SCAVO	23.05 20.40 20.40 20.40 22.67

PROFILO IN30
SEZIONE 14
PROGRESSIVA 325.00

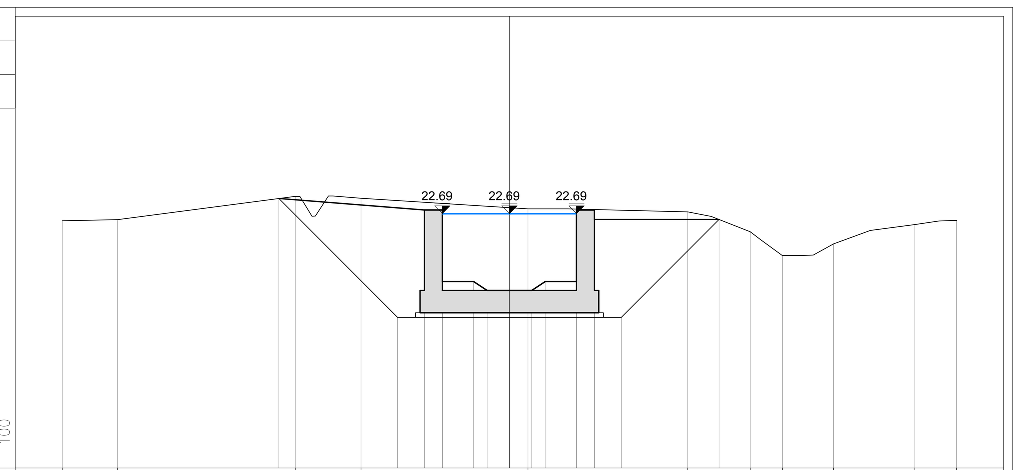

PROGRESSIVE TERRENO	-10.00 -8.76 -4.79 -3.32 0.42 3.99 5.39 6.10 7.25 9.06 10.00
PARZIALI TERRENO	1.24 3.97 1.47 3.74 3.57 1.40 0.71 1.15 1.81 0.94
QUOTE TERRENO	22.53 22.56 23.08 23.03 22.80 22.73 22.28 21.75 22.01 22.45 22.54
PROGRESSIVE PROGETTO	-5.16 -1.90 -1.50 -1.50 -0.80 -0.50 0.00 0.50 0.80 1.50 1.50 1.90 1.90 4.69
PARZIALI PROGETTO	3.26 0.40 0.70 0.30 0.50 0.50 0.30 0.70 0.40 2.79
QUOTE PROGETTO	23.03 22.77 22.77 21.17 20.97 20.97 20.97 21.17 21.17 22.77 22.77 22.56 22.56
PROGRESSIVE SCAVO	-5.16 -2.50 0.00 2.50 4.69
QUOTE SCAVO	23.03 20.37 20.37 20.37 22.56

PROFILO IN30
SEZIONE 15
PROGRESSIVA 350.00

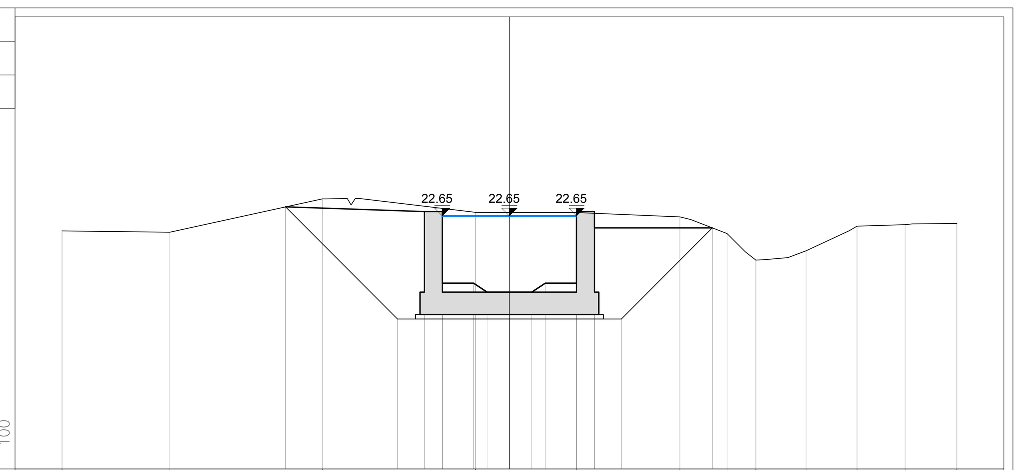

PROGRESSIVE TERRENO	-10.00 -7.59 -4.18 -0.76 1.50 3.81 4.87 5.51 6.63 7.77 8.84 10.00
PARZIALI TERRENO	2.41 3.41 3.42 2.26 2.31 1.06 0.64 1.12 1.14 1.07 1.16
QUOTE TERRENO	22.32 22.29 23.03 22.73 22.73 22.63 22.26 21.67 21.87 22.42 22.46 22.48
PROGRESSIVE PROGETTO	-5.01 -1.90 -1.50 -1.50 -0.80 -0.50 0.00 0.50 0.80 1.50 1.50 1.90 1.90 4.54
PARZIALI PROGETTO	3.11 0.40 0.70 0.30 0.50 0.50 0.30 0.70 0.40 2.64
QUOTE PROGETTO	22.85 22.75 22.75 21.15 20.95 20.95 20.95 21.15 21.15 22.75 22.75 22.38 22.38
PROGRESSIVE SCAVO	-5.01 -2.50 0.00 2.50 4.54
QUOTE SCAVO	22.85 20.35 20.35 20.35 22.38

PROFILO IN30
SEZIONE 16
PROGRESSIVA 375.00

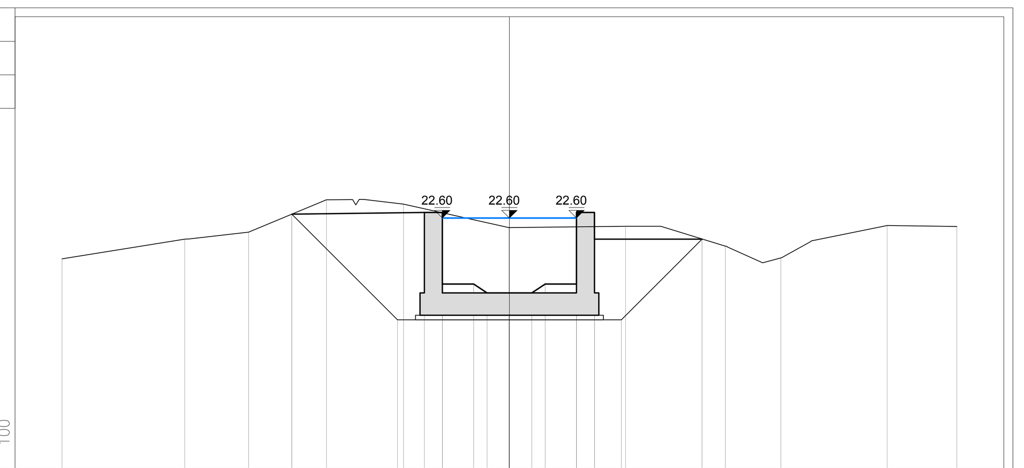

PROGRESSIVE TERRENO	-10.00 -7.26 -5.83 -4.09 -2.37 -0.01 2.60 4.82 6.07 8.44 10.00
PARZIALI TERRENO	2.74 1.43 1.74 1.72 2.36 2.61 2.22 1.25 2.37 1.56
QUOTE TERRENO	21.69 22.13 22.28 23.01 22.91 22.38 22.42 21.97 21.71 22.43 22.41
PROGRESSIVE PROGETTO	-4.86 -1.90 -1.50 -1.50 -0.80 -0.50 0.00 0.50 0.80 1.50 1.50 1.90 1.90 4.31
PARZIALI PROGETTO	2.96 0.40 0.70 0.30 0.50 0.50 0.30 0.70 0.40 2.41
QUOTE PROGETTO	22.69 22.72 22.72 21.12 20.92 20.92 20.92 21.12 21.12 22.72 22.72 22.13 22.13
PROGRESSIVE SCAVO	-4.86 -2.50 0.00 2.50 4.31
QUOTE SCAVO	22.69 20.32 20.32 20.32 22.13

PROFILO IN30
SEZIONE 17
PROGRESSIVA 400.00

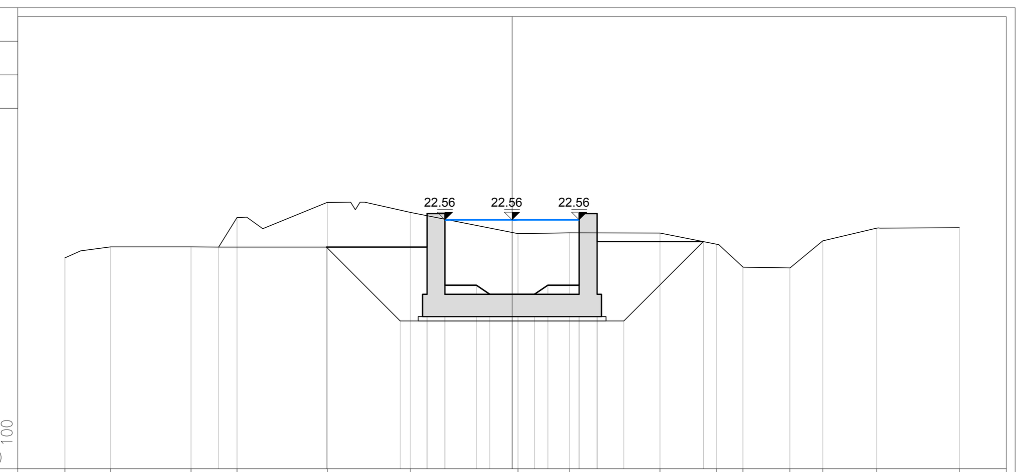

PROGRESSIVE TERRENO	-10.00 -8.98 -7.18 -6.15 -4.13 -2.28 0.13 1.28 3.31 4.57 5.16 6.21 6.95 8.15 10.00
PARZIALI TERRENO	1.02 1.80 1.03 2.02 1.85 2.41 1.15 2.03 1.26 0.59 1.05 0.74 1.20 1.85
QUOTE TERRENO	21.71 21.96 21.96 22.61 22.95 22.73 22.25 22.27 22.26 22.02 21.51 21.48 22.09 22.38 22.38
PROGRESSIVE PROGETTO	-4.15 -1.90 -1.90 -1.50 -1.50 -0.80 -0.50 0.00 0.50 0.80 1.50 1.50 1.90 1.90 4.28
PARZIALI PROGETTO	2.25 0.40 0.70 0.30 0.50 0.50 0.30 0.70 0.40 2.38
QUOTE PROGETTO	21.95 21.95 22.70 22.70 21.10 20.90 20.90 20.90 21.10 22.70 22.07 22.07
PROGRESSIVE SCAVO	-6.56 -4.15 -2.50 0.00 2.50 4.28
QUOTE SCAVO	21.95 21.95 20.30 20.30 20.30 22.07

PROFILO IN30
SEZIONE 18
PROGRESSIVA 425.00

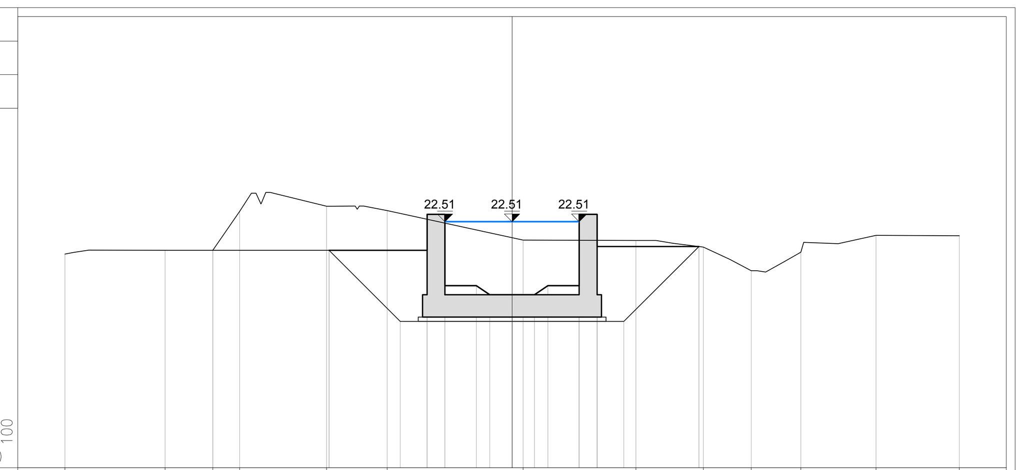

PROGRESSIVE TERRENO	-10.00 -7.76 -6.69 -6.09 -4.15 -2.79 0.25 2.77 4.28 5.35 6.46 8.14 10.00
PARZIALI TERRENO	2.24 1.07 0.60 1.94 1.36 3.04 2.52 1.51 1.07 1.11 1.68 1.86
QUOTE TERRENO	21.78 21.87 21.87 22.74 22.85 22.76 22.10 22.09 21.94 21.41 21.83 22.20 22.20
PROGRESSIVE PROGETTO	-4.09 -1.90 -1.90 -1.50 -1.50 -0.80 -0.50 0.00 0.50 0.80 1.50 1.50 1.90 1.90 4.18
PARZIALI PROGETTO	2.19 0.40 0.70 0.30 0.50 0.50 0.30 0.70 0.40 2.28
QUOTE PROGETTO	21.87 21.87 22.68 22.68 21.08 20.88 20.88 20.88 21.08 22.68 21.95 21.95
PROGRESSIVE SCAVO	-6.69 -4.09 -2.50 0.00 2.50 4.18
QUOTE SCAVO	21.87 21.87 20.28 20.28 20.28 21.95

PROFILO IN30
SEZIONE 19
PROGRESSIVA 450.00

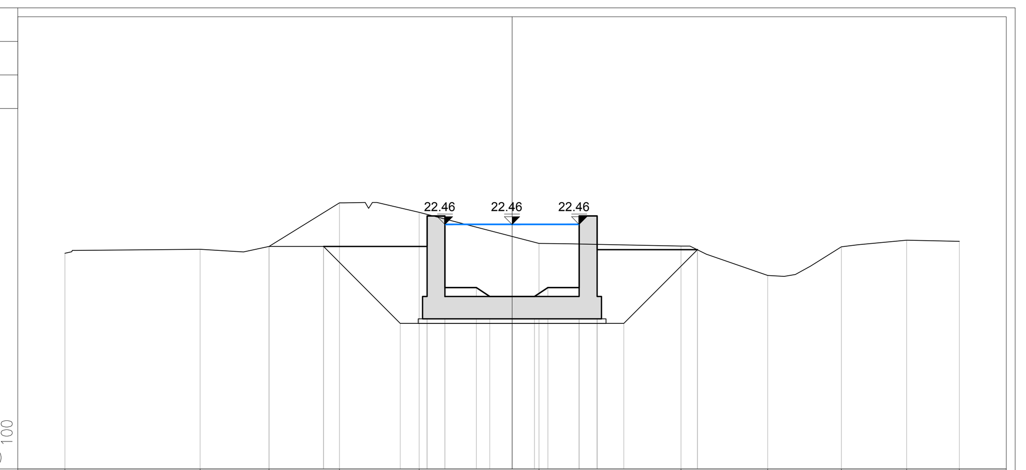

PROGRESSIVE TERRENO	-10.00 -6.98 -5.43 -3.86 -2.08 0.60 3.77 5.71 7.36 8.82 10.00
PARZIALI TERRENO	3.02 1.55 1.57 1.78 2.68 3.17 1.94 1.65 1.46 1.18
QUOTE TERRENO	21.81 21.91 21.97 22.94 22.73 22.04 21.98 21.32 21.96 22.11 22.08
PROGRESSIVE PROGETTO	-4.22 -1.90 -1.90 -1.50 -1.50 -0.80 -0.50 0.00 0.50 0.80 1.50 1.50 1.90 1.90 4.14
PARZIALI PROGETTO	2.32 0.40 0.70 0.30 0.50 0.50 0.30 0.70 0.40 2.24
QUOTE PROGETTO	21.97 21.97 22.65 22.65 21.05 20.85 20.85 20.85 21.05 22.65 21.90 21.90
PROGRESSIVE SCAVO	-5.43 -4.22 -2.50 0.00 2.50 4.14
QUOTE SCAVO	21.97 21.97 20.25 20.25 20.25 21.90

PROFILO IN30
SEZIONE 20
PROGRESSIVA 475.00

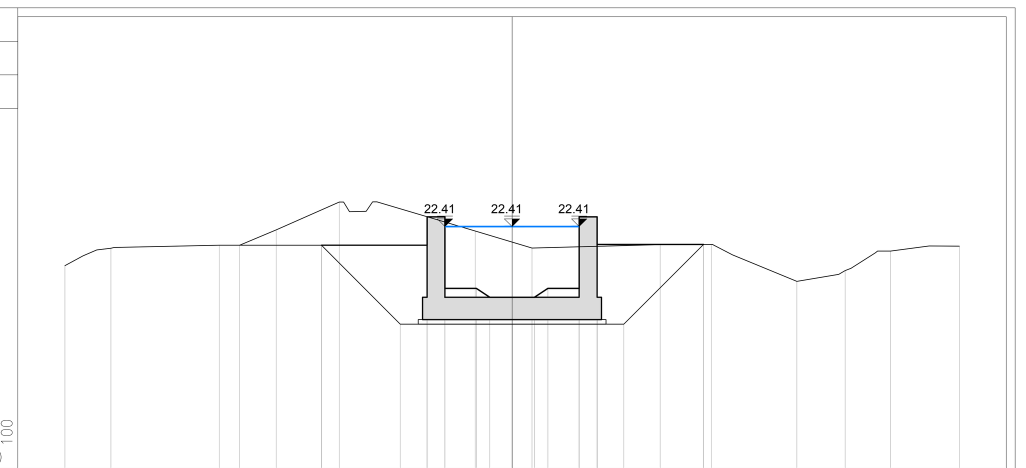

PROGRESSIVE TERRENO	-10.00 -8.97 -6.55 -5.27 -3.86 -0.83 0.45 3.31 4.45 6.37 7.45 8.46 10.00
PARZIALI TERRENO	1.03 2.42 1.28 1.41 3.03 1.28 2.86 1.14 1.92 1.08 1.01 1.54
QUOTE TERRENO	21.53 21.93 21.99 22.33 22.96 22.31 21.93 22.00 22.01 21.18 21.42 21.86 21.97
PROGRESSIVE PROGETTO	-4.26 -1.90 -1.90 -1.50 -1.50 -0.80 -0.50 0.00 0.50 0.80 1.50 1.50 1.90 1.90 4.28
PARZIALI PROGETTO	2.36 0.40 0.70 0.30 0.50 0.50 0.30 0.70 0.40 2.38
QUOTE PROGETTO	21.99 21.99 22.63 22.63 21.03 20.83 20.83 20.83 21.03 22.63 22.01 22.01
PROGRESSIVE SCAVO	-6.09 -4.26 -2.50 0.00 2.50 4.28
QUOTE SCAVO	21.99 21.99 20.23 20.23 20.23 22.01

LEGENDA

LIVELLO IDRICO

QUADRO D'UNIONE – Scala 1:200000

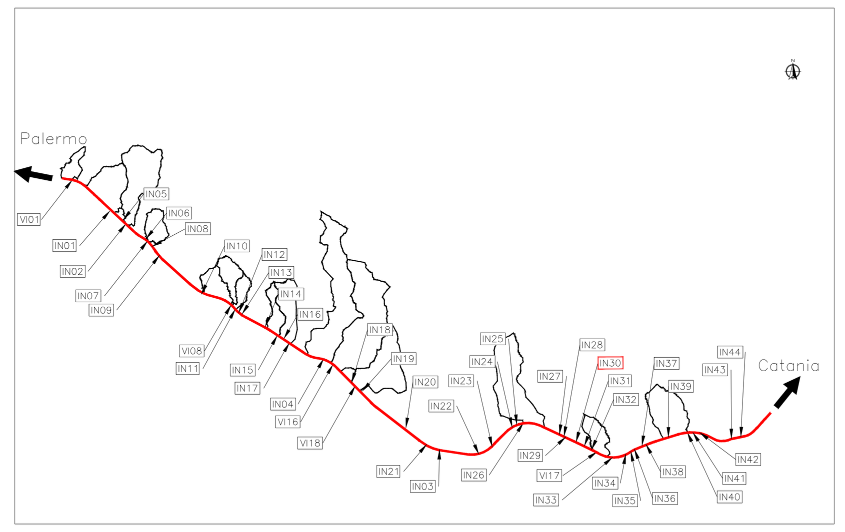

Linea Ferroviaria di progetto — Bacini idrografici

COMMITTENTE: RFI RETE FERROVIARIA ITALIANA — GRUPPO FERROVIE DELLO STATO

DIREZIONE LAVORI: ITALFERR — GRUPPO FERROVIE DELLO STATO

APPALTATORE: MANDATARIA: salini impregilo — MANDANTI: ASTALDI, Costruzioni Linee Ferroviarie s.p.a., S.I.F.EL.

PROGETTAZIONE: MANDATARIA: TECH PROJECT ingegneria integrata ® — MANDANTI: Lombardi (Lombardi Ingegneria S.r.l., Lombardi SA Ingegneri Consulenti), SETECO ingegneria s.r.l.

PROGETTO ESECUTIVO DI VARIANTE

DIRETTRICE FERROVIARIA MESSINA - CATANIA - PALERMO
NUOVO COLLEGAMENTO PALERMO - CATANIA
RADDOPPIO DELLA TRATTA BICOCCA - CATENANUOVA

DISEGNO

ID - IDROLOGIA E IDRAULICA
ATTRAVERSAMENTI MINORI
SEZIONI TRASVERSALI CANALE IN30 - TAV. 2/3

APPALTATORE	PROGETTAZIONE
DIRETTORE TECNICO G. PARISI GIOVANNI 03.08.2023 15:03:34 UTC	DIRETTORE DELLA PROGETTAZIONE Ing. G.TANZI

COMMESSA	LOTTO	FASE	ENTE	TIPO DOC.	OPERA/DISCIPLINA	PROGR.	REV.	SCALA:
RS39	10	V	ZZ	WA	ID1200	050	B	1:100

Rev.	Descrizione	Redatto	Data	Verificato	Data	Approvato	Data	Autorizzato Data
A	EMISSIONE A SEGUITO DI ODS N.1607	F.Ricci	06/2023	C. Beltrami	06/2023	G. Tanzi	06/2023	Ing.G.TANZI
B	EMISSIONE A SEGUITO DI RDV 0000000433	F.Ricci	08/2023	C. Beltrami	08/2023	G. Tanzi	08/2023	TANZI GIANCARLO Ordine degli Ingegneri della Provincia di Roma Ingegnere 03.08.2023 17:59:47 GMT+01:00
								Agosto 2023

File: RS39-10-V-ZZ-WA-ID1200-050_B.DWG — n. Elab.: