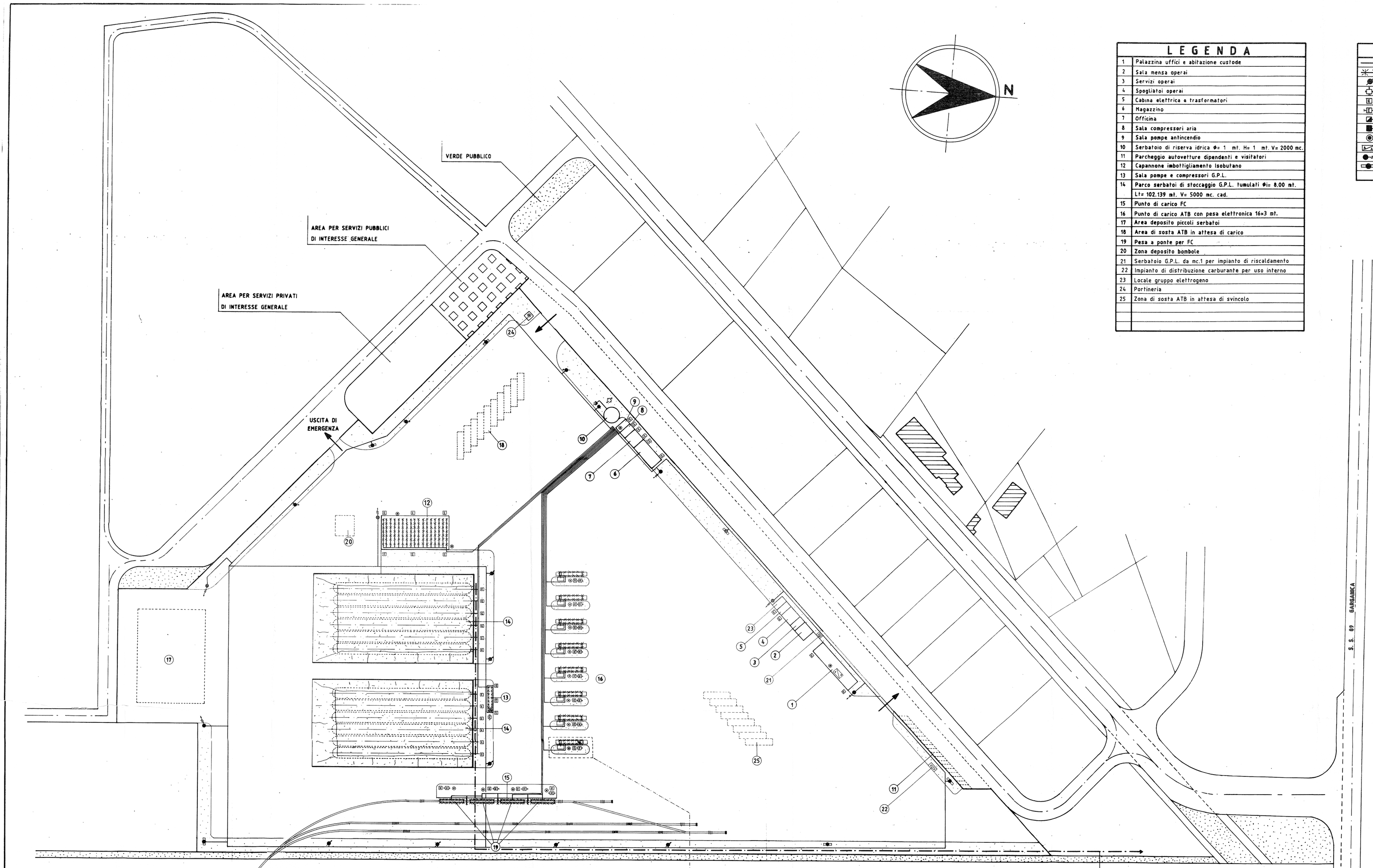

LEGENDA	
1	Palazzina uffici e abitazione custode
2	Sala mensa operai
3	Servizi operai
4	Spogliatoi operai
5	Cabina elettrica e trasformatori
6	Magazzino
7	Officina
8	Sala compressori aria
9	Sala pompe antincendio
10	Serbatoio di riserva idrica Φ= 1 mt. H= 1 mt. V= 2000 mc.
11	Parcheggio autovetture dipendenti e visitatori
12	Capannone imbottigliamento Isobutano
13	Sala pompe e compressori G.P.L.
14	Parco serbatoi di stoccaggio G.P.L. tumulati Φi= 8,00 mt. Li= 102,139 mt. V= 5000 mc. cad.
15	Punto di carico FC
16	Punto di carico ATB con pesa elettronica 16x3 mt.
17	Area deposito piccoli serbatoi
18	Area di sosta ATB in attesa di carico
19	Pesa a ponte per FC
20	Zona deposito bombole
21	Serbatoio G.P.L. da mc.1 per impianto di riscaldamento
22	Impianto di distribuzione carburante per uso interno
23	Locale gruppo elettrogeno
24	Portineria
25	Zona di sosta ATB in attesa di svincolo

SIMBOLOGIA	
	Tubazioni impianto idrico antincendio
	Ugelli nebulizzatori
	Monitori fissi (n° 10)
	Monitor mobile carrellato
	Estintore portatile
	Estintore carrellato
	Bocca aspirante VV.F. UNI 100
	Bocca premente VV.F. UNI 100
	Pulsante di emergenza
	Attrezzatura antincendio
	Idrante UNI 70 corredato di manichetta e lancia (n° 6)
	Idrante doppio soprassuolo UNI 70 (n° 6)

IDRANTE IN ACCIAIO Φ 6" CON 2 USCITE Φ 2"1/2 UNI 70 VALVOLATE
E CON MONITORE TIPO A-3 CON BOCCHELLO TIPO FISSO

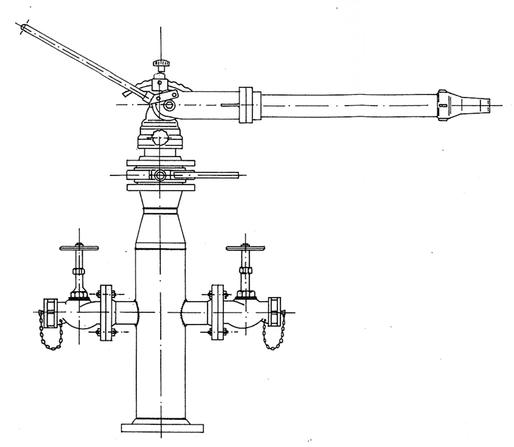

PARTICOLARE IRRORAZIONE PUNTO DI TRAVASO

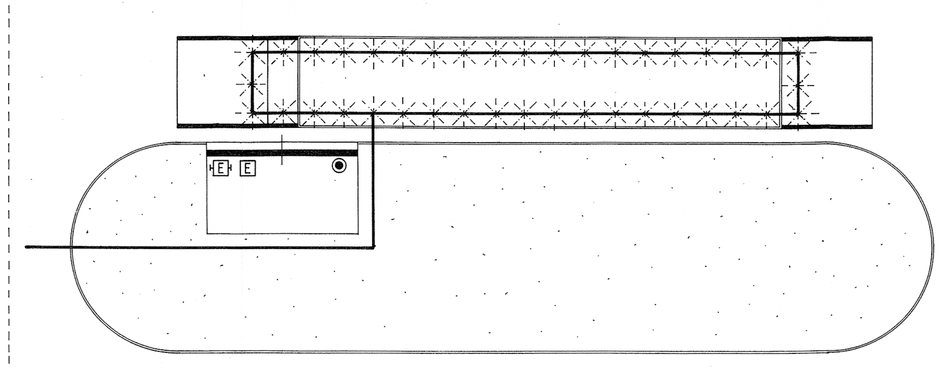

INDICE	DATA	MODIFICHE	DISEGN.	CONTR.	APPROV.
1	28.10.93	Modificata posizione punti di travaso ATB e FC			
0	09.09.93				

IMPIANTI S.r.l. Via Ronchi, 31 - 20134 Milano

CLIENTE: ISOSAR S.r.l.

DIS. IS-04

CONTR. //

LOCALITÀ: Stabilimento di MANFREDONIA (FG)

IMPIANTO: Stoccaggio e imbottigliamento G.P.L.

PROGETTO: PLANIMETRIA GENERALE - Posizionamento linee antincendio e pulsanti di emergenza

SCALA: 1:1000

NOTE: //

IL PRESENTE DISEGNO È PROPRIETÀ PIM IMPIANTI LA LOCIETÀ TUTELERÀ I PROPRI DIRITTI A TERMINI DI LEGGE

ALLEGATO
9

Planimetria generale scala 1:1000
Con indicazione del posizionamento delle linee antincendio e dei pulsanti di emergenza.