WTG1_VIABILITA'

## Sezione 1

Progressiva: 0+300.00
Scala: 1:250
Quota di Riferimento: 670.00

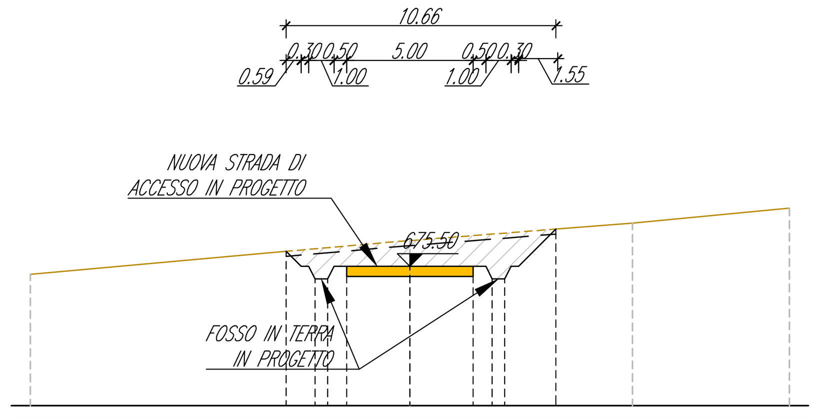


| | |
|---|---|
| PROGRESSIVE TERRENO | -15.00 0.00 8.80 15.00 |
| QUOTE TERRENO | 675.19 676.52 677.21 677.80 |
| PROGRESSIVE PROGETTO | -4.89 -3.75 -3.25 -2.50 0.00 2.50 3.25 3.75 5.77 |
| QUOTE PROGETTO | 676.09 675.00 675.00 675.50 675.50 675.50 675.00 675.00 676.97 |

WTG1_VIABILITA'

## Sezione 2

Progressiva: 0+400.00
Scala: 1:250
Quota di Riferimento: 670.00

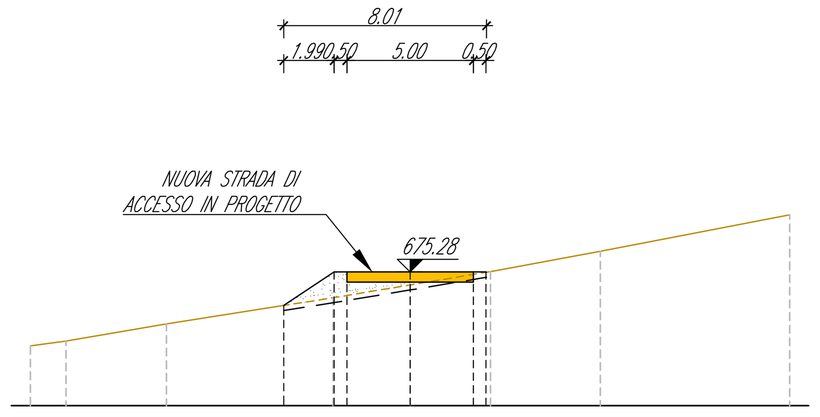


| | |
|---|---|
| PROGRESSIVE TERRENO | -15.00 -13.60 -9.63 -3.04 0.00 3.18 7.51 15.00 |
| QUOTE TERRENO | 672.35 672.55 673.23 674.26 674.76 675.29 676.09 677.53 |
| PROGRESSIVE PROGETTO | -4.99 -3.00 -2.50 0.00 2.50 3.00 |
| QUOTE PROGETTO | 673.95 675.28 675.28 675.28 675.28 675.28 |

WTG1_VIABILITA'

## Sezione 3

Progressiva: 0+500.00
Scala: 1:250
Quota di Riferimento: 665.00

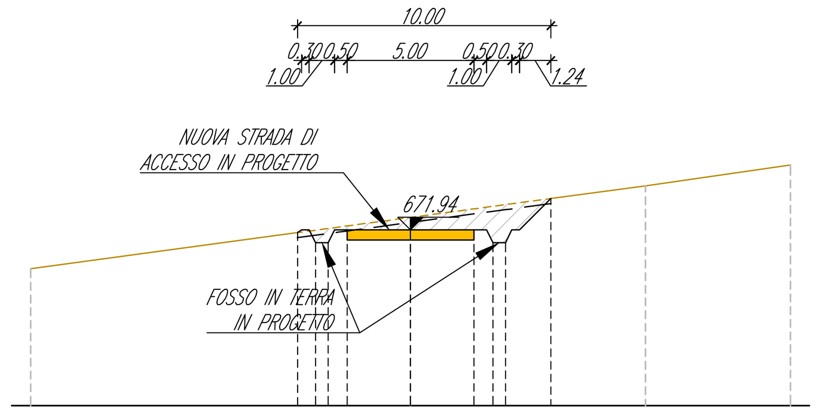


| | |
|---|---|
| PROGRESSIVE TERRENO | -15.00 0.00 9.28 15.00 |
| QUOTE TERRENO | 670.41 672.43 673.68 674.50 |
| PROGRESSIVE PROGETTO | -4.46 -3.75 -3.25 -2.50 0.00 2.50 3.25 3.75 5.54 |
| QUOTE PROGETTO | 671.83 671.44 671.44 671.94 671.94 671.94 671.44 671.44 673.18 |

WTG1_VIABILITA'

## Sezione 4

Progressiva: 0+600.00
Scala: 1:250
Quota di Riferimento: 660.00

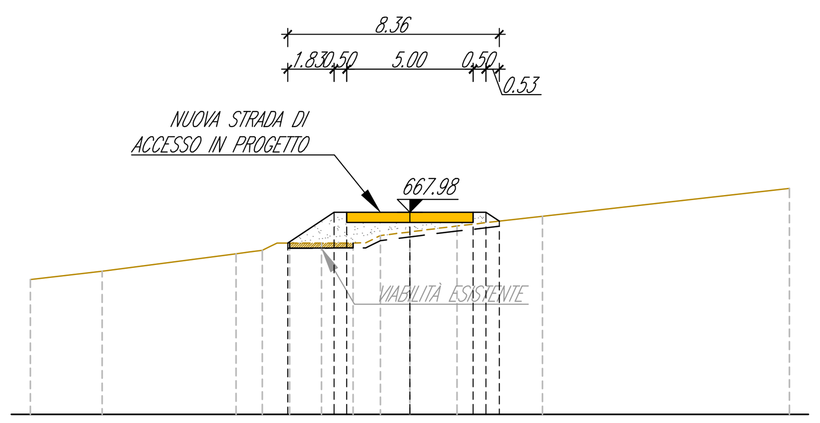


| | |
|---|---|
| PROGRESSIVE TERRENO | -15.00 -12.16 -6.87 -5.83 -4.75 -3.50 -2.24 -1.16 0.00 1.86 5.24 15.00 |
| QUOTE TERRENO | 665.32 665.65 666.34 666.47 666.76 666.76 666.76 667.06 667.20 667.44 667.82 668.92 |
| PROGRESSIVE PROGETTO | -4.83 -3.00 -2.50 0.00 2.50 3.00 3.53 |
| QUOTE PROGETTO | 666.76 667.98 667.98 667.98 667.98 667.98 667.62 |

WTG1_VIABILITA'

## Sezione 5

Progressiva: 0+700.00
Scala: 1:250
Quota di Riferimento: 660.00

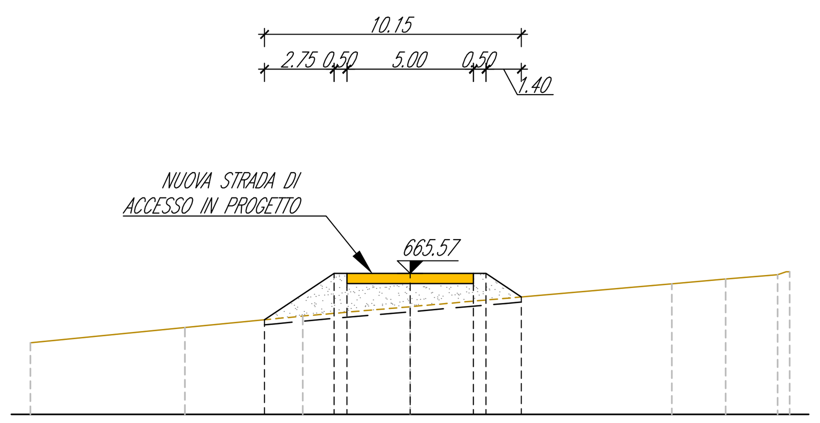


| | |
|---|---|
| PROGRESSIVE TERRENO | -15.00 -8.89 -4.24 0.00 10.35 12.47 14.52 15.00 |
| QUOTE TERRENO | 662.82 663.43 663.88 664.25 665.15 665.34 665.51 665.63 |
| PROGRESSIVE PROGETTO | -5.75 -3.00 -2.50 0.00 2.50 3.00 4.40 |
| QUOTE PROGETTO | 663.73 665.57 665.57 665.57 665.57 665.57 664.63 |

WTG1_VIABILITA'

## Sezione 6

Progressiva: 0+800.00
Scala: 1:250
Quota di Riferimento: 660.00

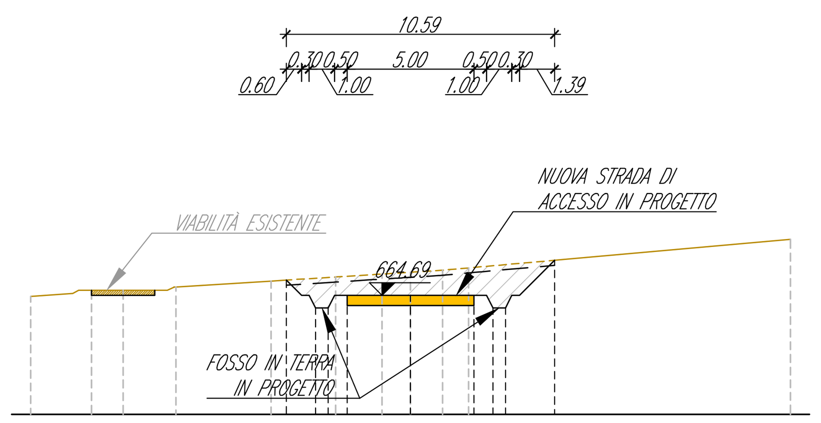


| | |
|---|---|
| PROGRESSIVE TERRENO | -15.00 -12.60 -11.35 -9.26 -5.51 -2.96 -1.12 0.00 1.27 2.29 15.00 |
| QUOTE TERRENO | 664.65 664.89 664.89 665.02 665.26 665.42 665.54 665.61 665.69 665.78 666.91 |
| PROGRESSIVE PROGETTO | -4.90 -3.75 -3.25 -2.50 0.00 2.50 3.25 3.75 5.69 |
| QUOTE PROGETTO | 665.30 664.19 664.19 664.69 664.69 664.69 664.19 664.19 666.08 |

WTG1_VIABILITA'

## Sezione 7

Progressiva: 0+900.00
Scala: 1:250
Quota di Riferimento: 655.00

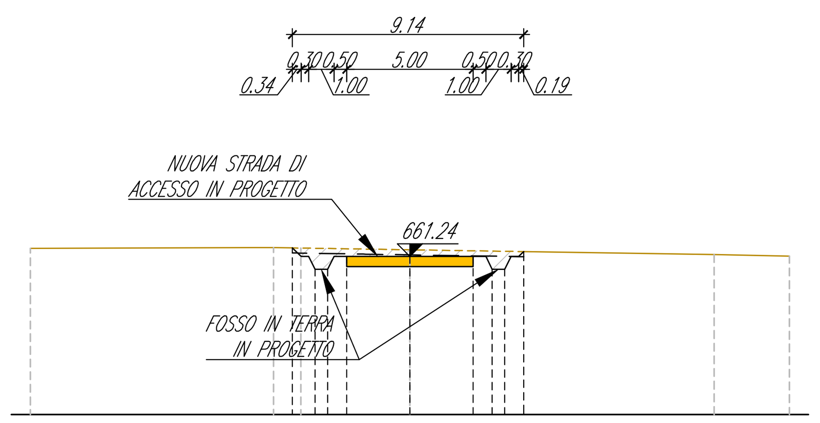


| | |
|---|---|
| PROGRESSIVE TERRENO | -15.00 -5.38 -4.31 0.00 12.02 15.00 |
| QUOTE TERRENO | 661.56 661.59 661.57 661.50 661.31 661.25 |
| PROGRESSIVE PROGETTO | -4.64 -3.75 -3.25 -2.50 0.00 2.50 3.25 3.75 4.49 |
| QUOTE PROGETTO | 661.58 660.74 660.74 661.24 661.24 661.24 660.74 660.74 661.43 |

WTG1_VIABILITA'

## Sezione 8

Progressiva: 1+000.00
Scala: 1:250
Quota di Riferimento: 645.00

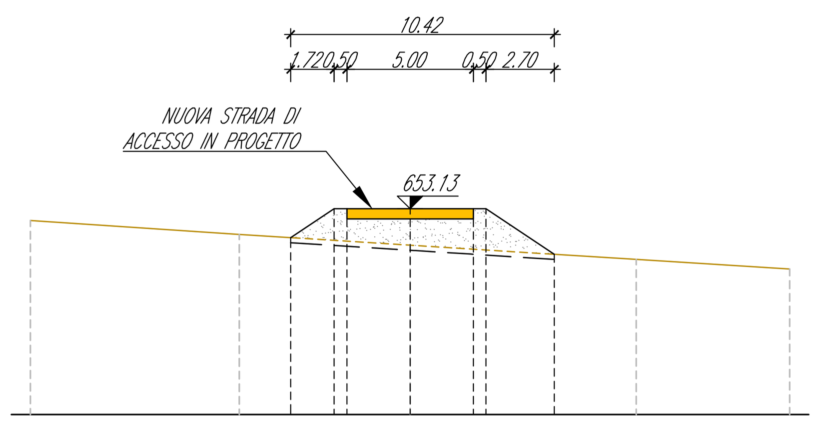


| | |
|---|---|
| PROGRESSIVE TERRENO | -15.00 -6.74 0.00 8.94 15.00 |
| QUOTE TERRENO | 652.66 652.11 651.68 651.12 650.75 |
| PROGRESSIVE PROGETTO | -4.72 -3.00 -2.50 0.00 2.50 3.00 5.70 |
| QUOTE PROGETTO | 651.98 653.13 653.13 653.13 653.13 653.13 651.32 |

WTG1_VIABILITA'

## Sezione 9

Progressiva: 1+100.00
Scala: 1:250
Quota di Riferimento: 640.00

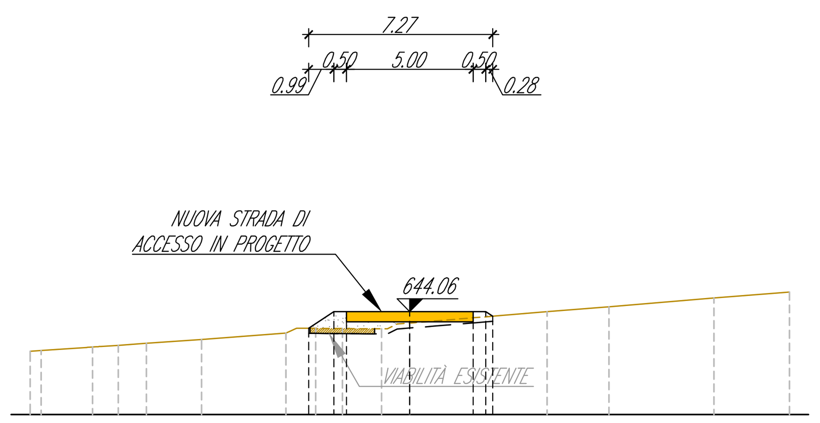


| | |
|---|---|
| PROGRESSIVE TERRENO | -15.00 -14.57 -12.53 -11.52 -10.40 -8.23 -4.89 -3.71 -2.66 -1.11 0.00 5.42 7.87 12.01 15.00 |
| QUOTE TERRENO | 642.50 642.52 642.66 642.73 642.81 642.95 643.21 643.40 643.39 643.38 643.61 644.05 644.26 644.60 644.83 |
| PROGRESSIVE PROGETTO | -3.99 -3.00 -2.50 0.00 2.50 3.00 3.28 |
| QUOTE PROGETTO | 643.40 644.06 644.06 644.06 644.06 644.06 643.88 |

WTG1_VIABILITA'

## Sezione 10

Progressiva: 1+200.00
Scala: 1:250
Quota di Riferimento: 630.00

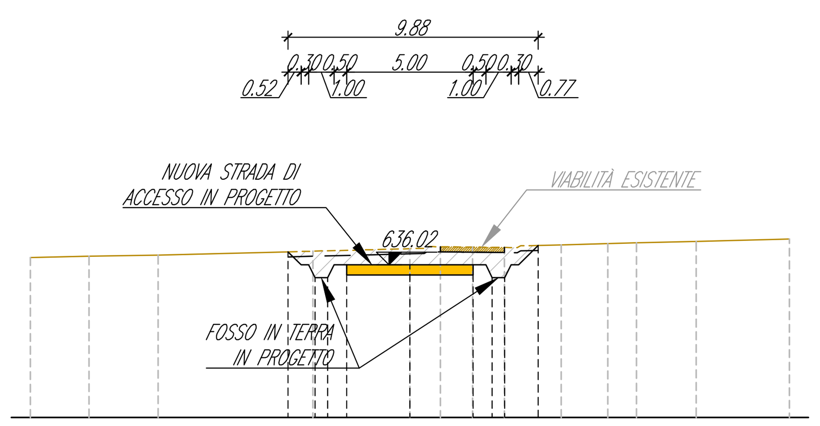


| | |
|---|---|
| PROGRESSIVE TERRENO | -15.00 -12.68 -9.95 -3.83 0.00 1.21 2.47 3.74 5.97 7.82 8.95 11.32 15.00 |
| QUOTE TERRENO | 636.32 636.36 636.41 636.56 636.66 636.74 636.73 636.71 636.82 636.86 636.89 636.95 637.04 |
| PROGRESSIVE PROGETTO | -4.82 -3.75 -3.25 -2.50 0.00 2.50 3.25 3.75 5.07 |
| QUOTE PROGETTO | 636.54 635.52 635.52 636.02 636.02 636.02 635.52 635.52 636.79 |

WTG1_VIABILITA'

## Sezione 11

Progressiva: 1+300.00
Scala: 1:250
Quota di Riferimento: 630.00

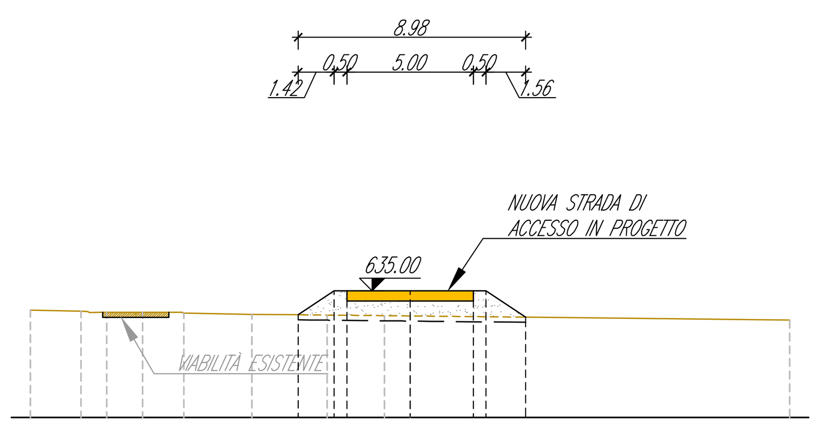


| | |
|---|---|
| PROGRESSIVE TERRENO | -15.00 -13.00 -11.99 -10.57 -8.94 -6.25 -3.28 -1.02 0.00 15.00 |
| QUOTE TERRENO | 634.23 634.19 634.15 634.15 634.12 634.07 634.04 634.02 634.01 633.85 |
| PROGRESSIVE PROGETTO | -4.42 -3.00 -2.50 0.00 2.50 3.00 4.56 |
| QUOTE PROGETTO | 634.05 635.00 635.00 635.00 635.00 635.00 633.96 |

WTG1_VIABILITA'

## Sezione 12

Progressiva: 1+400.00
Scala: 1:250
Quota di Riferimento: 630.00

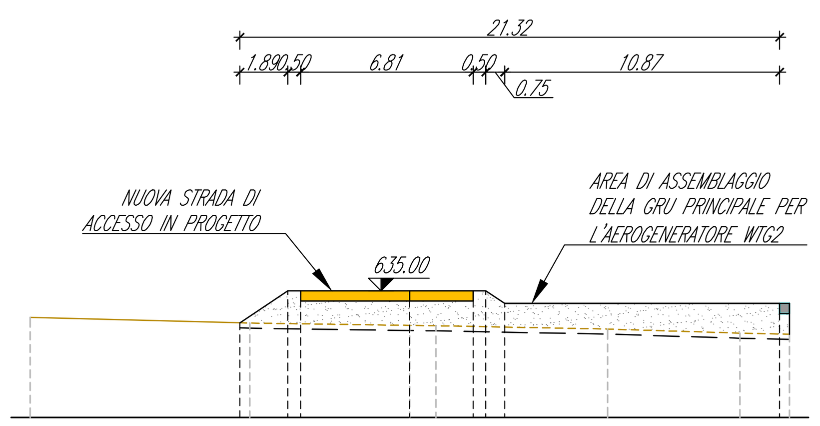


| | |
|---|---|
| PROGRESSIVE TERRENO | -15.00 -6.32 0.00 1.03 7.81 13.04 15.00 |
| QUOTE TERRENO | 633.95 633.73 633.64 633.62 633.49 633.33 633.29 |
| PROGRESSIVE PROGETTO | -6.71 -4.81 -4.31 -0.01 2.50 3.00 3.75 14.62 |
| QUOTE PROGETTO | 633.74 635.00 635.00 635.00 635.00 635.00 634.50 634.50 |

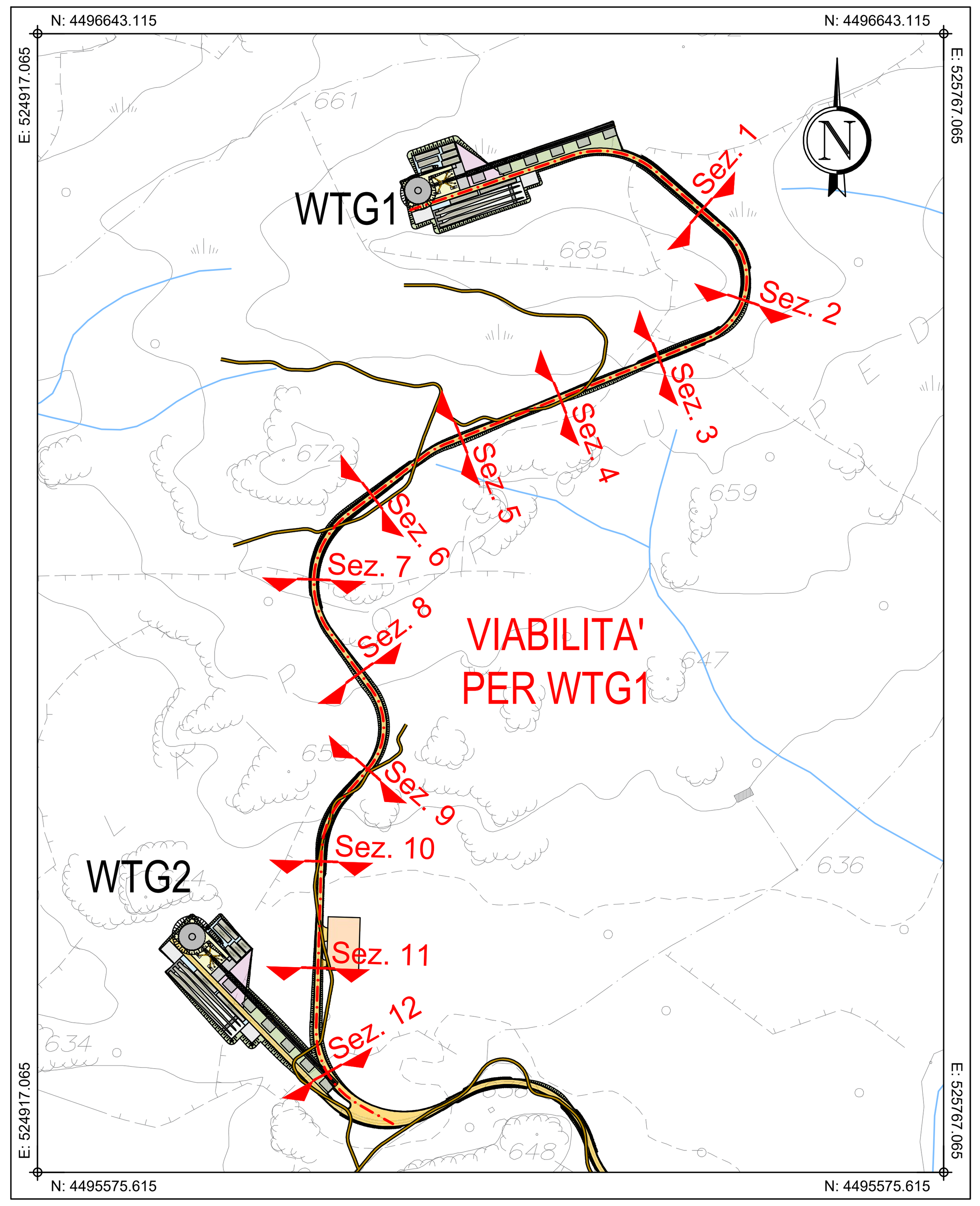


PLANIMETRIA DI INQUADRAMENTO
Scala 1:5.000

Comune di Buddusò
Comune di Alà dei Sardi
Regione Sardegna

*PROGETTO PER LA REALIZZAZIONE DEL PARCO EOLICO "BUDDUSO' SUD I" NEL TERRITORIO DEI COMUNI DI BUDDUSO' E ALA' DEI SARDI (SS)*

# PROGETTO DEFINITIVO

PROPONENTE

**AEI WIND PROJECT XII S.R.L.**
Via Savoia n. 78
00198 - Roma
PEC: aeiwindprojectxii@legalmail.it

AEI WIND PROJECT XII S.R.L.
P.I. 17264831003
Via Savoia 78
00198 Roma

OGGETTO

## 06. ADEGUAMENTO VIABILITA' ESISTENTE E NUOVA VIABILITA'

ADEGUAMENTO VIABILITA' PER AEROGENERATORE WTG1
SEZIONI DI PROGETTO

TIMBRI E FIRME

SRIA s.r.l.
STUDIO ROSSO INGEGNERI ASSOCIATI
VIA ROSOLINO PILO N. 11 - 10143 - TORINO
VIA IS MAGLIAS N. 178 - 09122 - CAGLIARI
TEL. +39 011 43 77 242
studiorosso@legalmail.it
info@sria.it
www.sria.it

dott. ing. Roberto SESENNA
Ordine degli Ingegneri della Provincia di Torino
Posizione n.8530J
Cod. Fisc. SSN RRT 75B12 C665C

dott. ing. Fabio AMBROGIO
Ordine degli Ingegneri della Provincia di Torino
Posizione n.23B
Cod. Fisc. MBR FBA 78M03 B594K

dott. ing. Luca DEMURTAS
Ordine degli Ingegneri della Provincia di Cagliari
Posizione n.6062
Cod. Fisc. DMR LCU 77E10 E441L

CONSULENZA

Coordinatore e responsabile delle attività: Dott. ing. Giorgio Efisio DEMURTAS
Consulenza studi ambientali: Dott. for. Piero RUBIU
SIATER s.r.l. VIA CASULA N. 7 - 07100 - SASSARI
Studio Cioed
VIA IS MIRRIONIS N. 178 - 09121 - CAGLIARI

CONTROLLO QUALITA'

| DESCRIZIONE | EMISSIONE | |
|---|---|---|
| DATA | DIC/2023 | |
| COD. LAVORO | 629/SR | |
| TIPOL. LAVORO | D | |
| SETTORE | 6 | |
| N. ATTIVITA' | - | |
| TIPOL. ELAB. | SZ | |
| TIPOL. DOC. | T | |
| ID ELABORATO | 03 | |
| VERSIONE | 0 | |

REDATTO
ing. Fabio AMBROGIO

CONTROLLATO
ing. Luca DEMURTAS

APPROVATO
ing. Roberto SESENNA

**SCALA: 1:250**

ELABORATO
# D.6.3

Diritti riservati ex art. 2578 C.C. - Riproduzione e consegna a terzi solo su specifica autorizzazione.