PUNTO LUCE PER ILLUMINAZIONE STRADALE A SBRACCIO SINGOLO

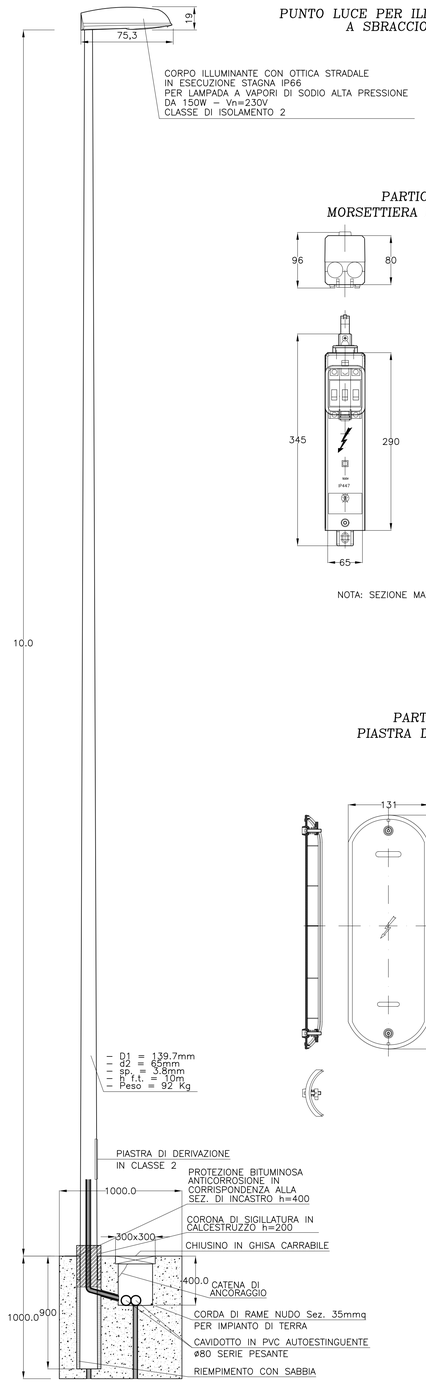

PARTICOLARE MORSETTIERA DI DERIVAZIONE

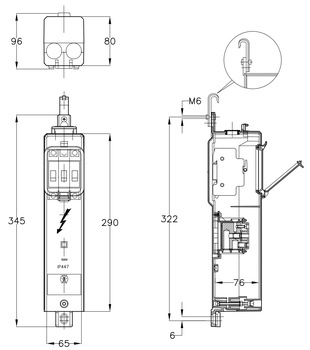

NOTA: SEZIONE MAX LINEA IN ENTRATA 35mmq.

PARTICOLARE PIASTRA DI DERIVAZIONE

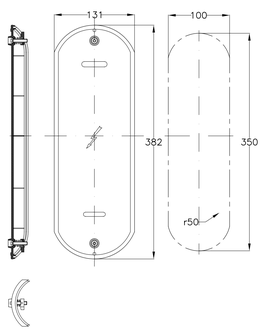

- D1 = 139.7mm
- d2 = 60mm
- sp_t = 3.8mm
- p r.t. = 10m
- Peso = 92 Kg

PARTICOLARE PUNTO LUCE PER ILLUMINAZIONE ROTATORIA

SCALA 1:25

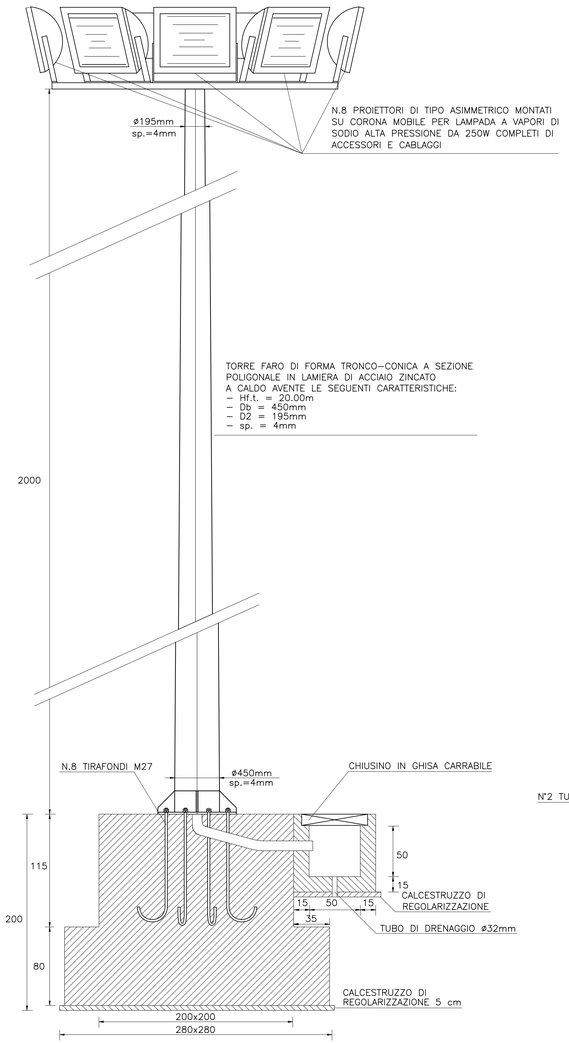

PARTICOLARE BLOCCO DI FONDAZIONE PER ALLOGGIAMENTO COLONNINA STRADALE PER ESECUZIONE DI CENTRO SMISTAMENTO CAVI

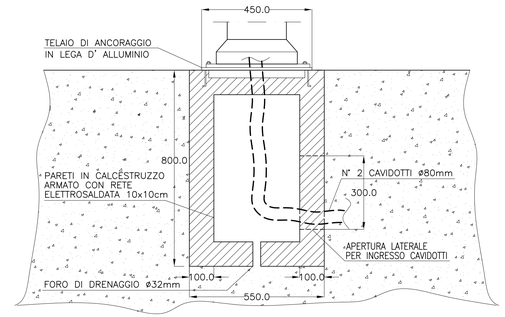

PARTICOLARE COLONNINA STRADALE PER ESECUZIONE CENTRO SMISTAMENTO CAVI

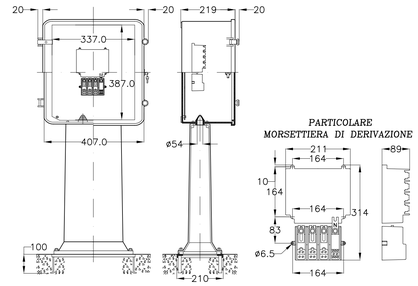

DERIVAZIONE TERMINALE "ENTRA–ESCI" IN MORSETTIERA DA PALO

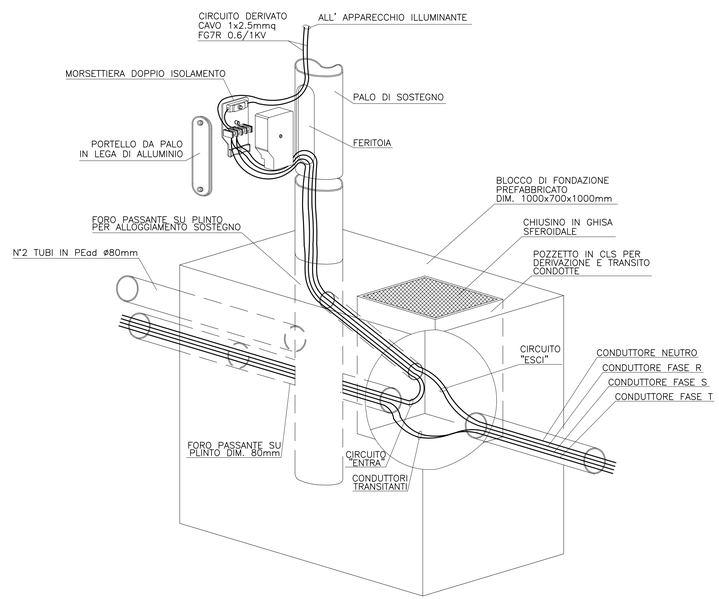

ANAS S.p.A.
Direzione Centrale Programmazione Progettazione

CORRIDOIO PLURIMODALE TIRRENICO–NORD EUROPA
ITINERARIO AGRIGENTO –CALTANISSETTA–A19
S.S. N° 640 "DI PORTO EMPEDOCLE"
AMMODERNAMENTO E ADEGUAMENTO ALLA CAT. B DEL D.M. 5.11.2001
Dal km 44+400 allo svincolo con l'A19

PROGETTO DEFINITIVO

GRUPPO DI PROGETTAZIONE

ATI:
TECHNITAL s.p.a. (mandataria)
S.I.S. Studio di Ingegneria Stradale s.r.l.
DELTA Ingegneria s.r.l.
INFRATEC s.r.l Consulting Engineering
PROGIN s.p.a.

I RESPONSABILI DI PROGETTO
Dott. Ing. M. Raccosta Ordine Ing. Verona n° A1665
Prof. Ing. A. Bevilacqua Ordine Ing. Palermo n° 4058
Dott. Ing. M. Carlino Ordine Ing. Agrigento n° A628
Dott. Ing. N. Traccoli Ordine Ing. Potenza n° 836
Dott. Ing. S. Esposito Ordine Ing. Roma n° 20837

IL GEOLOGO

INTEGRAZIONE PRESTAZIONI SPECIALISTICHE
Dott. Ing. M. Raccosta

VISTO:IL RESPONSABILE DEL PROCEDIMENTO
Dott. Ing. Massimiliano Fidenzi

VISTO:IL RESPONSABILE DEL SERVIZIO PROGETTAZIONE
Dott. Ing. Antonio Valente

DATA

PROTOCOLLO

IMPIANTI ELETTRICI DI ILLUMINAZIONE, VENTILAZIONE E TELECONTROLLO
RETE DI ILLUMINAZIONE ESTERNA E SEGNALETICA STRADALE

PARTICOLARI DEI COMPONENTI DELL'IMPIANTO DI ILLUMINAZIONE STRADALE

CODICE PROGETTO	NOME FILE	REVISIONE	FOGLIO	SCALA:
L0407B D 0501	L0407B_D_0501_T01_IM03_IMP_DC01.DWG CODICE ELAB. T01IM03IMPDC01	A	01 DI 01	GRAFICA

REV.	DESCRIZIONE	DATA	VERIFICATO RESP. TECNICO	CONTROLLATO RESP. D'ITINERARIO	APPROVATO RESP. DI SETTORE
D					
C					
B					
A	EMISSIONE		*L. Carrarini*	*F. Arciuli*	*C. Marro*