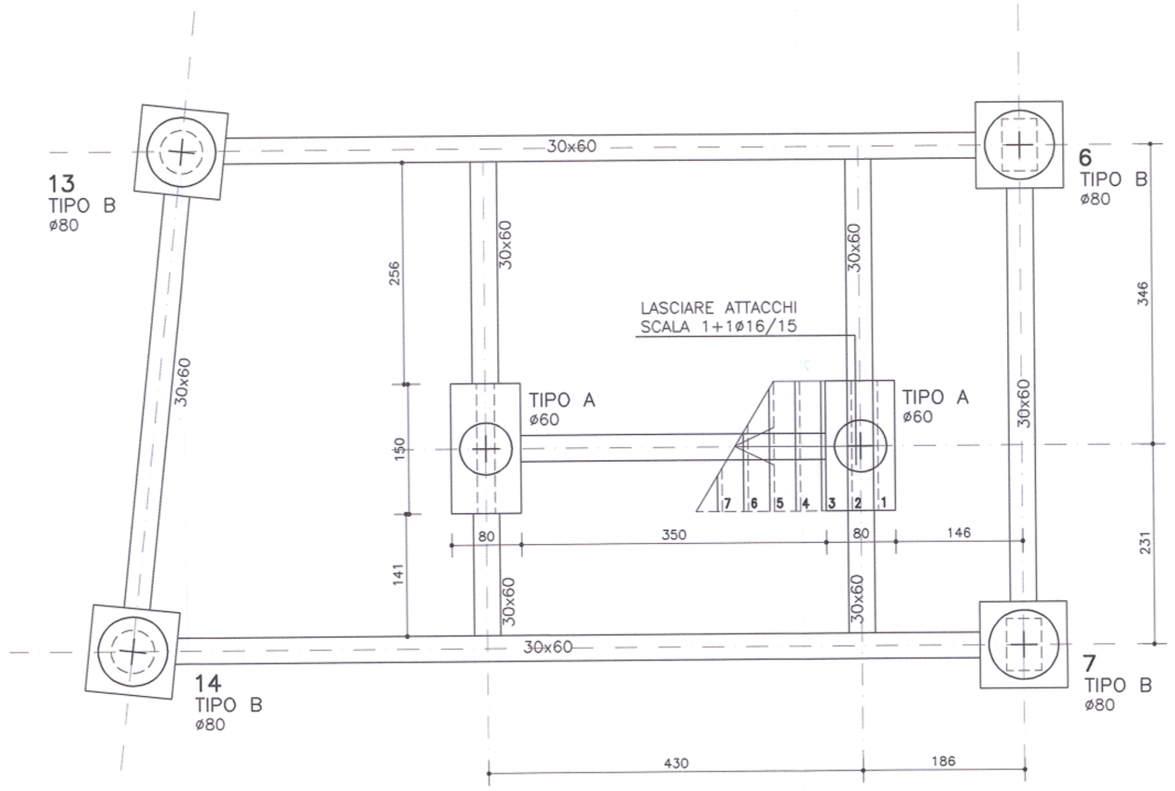

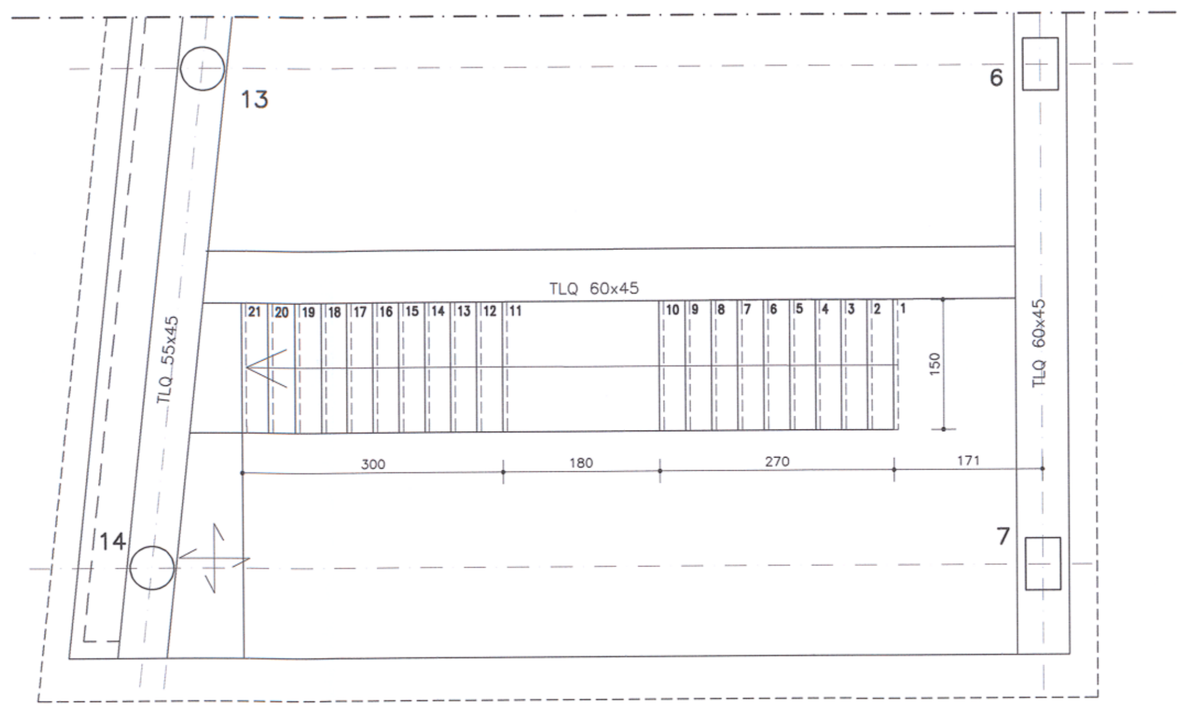

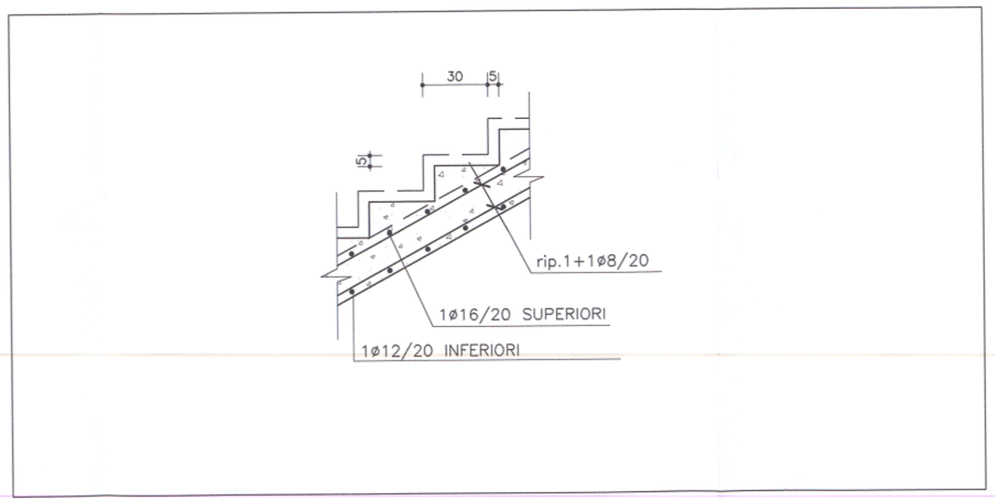

Particolare tipico gradino
SCALA 1:20

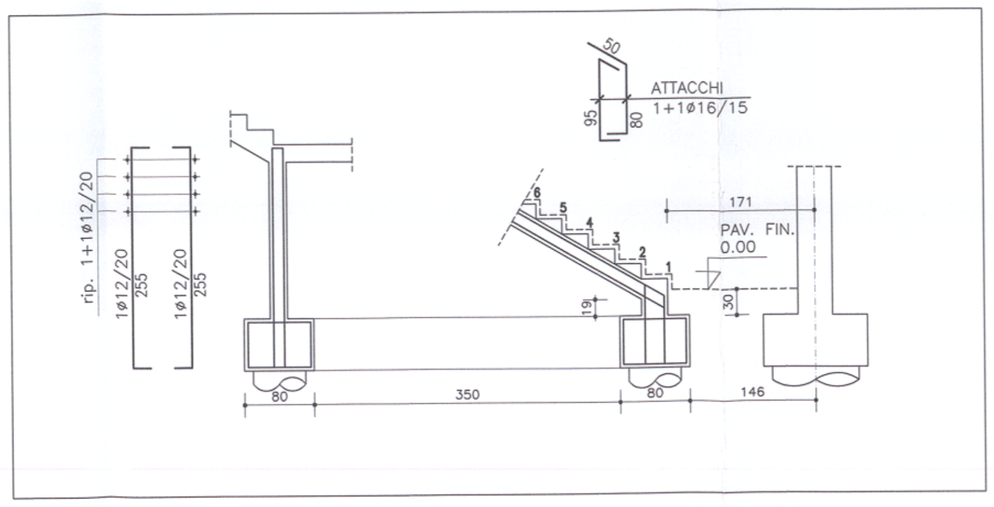

Attacchi scala – SCALA 1:50

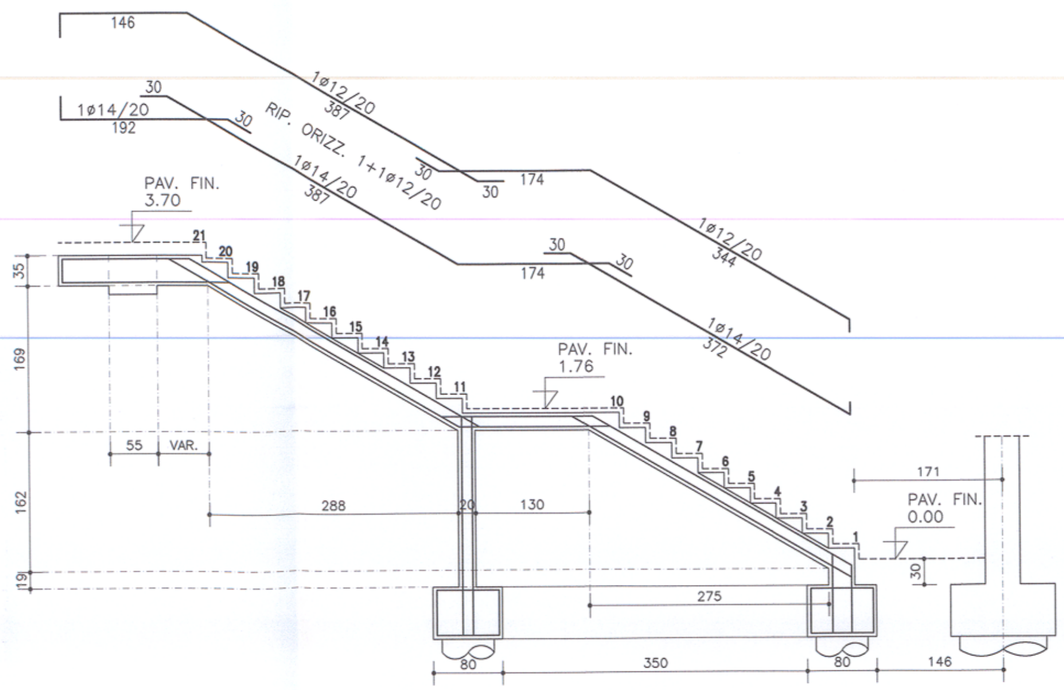

DA QUOTA 0.00 A 3.70 – DISLIVELLO=3.70m

21 ALZATE DA 17.61cm – PEDATE 30cm

NOTE E PRESCRIZIONI

SALDATURE MANUALI AD ARCO CON ELETTRODO RIVESTITO UNI5132.

LE SALDATURE DEVONO ESSERE ESEGUITE A NORMA UNI10011 ED AVERE a>=0.7 LO SPESSORE MINIMO DA COLLEGARE.

TUTTE LE SALDATURE DOVRANNO ESSERE CON CORDONE CONTINUO E DI CLASSE 2 SE NON DIVERSAMENTE INDICATO.

ACCIAIO PER CARPENTERIA S275JR (Fe430)

BULLONERIA CLASSE 8.8.

DADI 6S.

I BULLONI DEVONO ESSERE BLOCCATI CON RONDELLE AD ANELLO.

PREVEDERE PER I BULLONI SISTEMA ANTISVITAMENTO (ES. ROSETTA ELASTICA, CONTRODADO ECC.)

ACCIAIO PER CLS B450C

CLS PER STRUTTURE DI FONDAZIONE	C25/30
CLS PER STRUTTURE IN ELEVAZIONE E GETTI DI COMPLETAMENTO	C28/35
CLS PER STRUTTURE PREFABBRICATE SOLAI SPIROLL E FONDELLO TLQ	C45/55

MUSINET engineering

MUSINET ENGINEERING S.p.A.
C.so Svizzera, 185
10149 TORINO
Tel. +39 011 5712411
Fax. +39 011 5712426
E-mail info@musinet.it
PEC musinet@legalmail.it

Gruppo SITAF

P.Iva 08015410015
Cap. Soc. E. 520.000 i.v.
Cod. fis.e Reg. Imprese TO 08015410015
R.E.A. Torino 939200

SITAF S.p.A
SOCIETA' ITALIANA TRAFORO AUTOSTRADALE DEL FREJUS
Sede legale: fraz. San Giuliano, 2 - 10059 Susa (TO)

RILOCALIZZAZIONE DELL'AUTOPORTO DI SUSA

CARPENTERIA E ARMATURA SCALA STAZIONE DI SERVIZIO

Indice	Data / Data	Modifications / Modifiche	Etabli par / Concepito da	Vérifié par / Controllato da	Autorisé par / Autorizzato da
0	30/07/2013	Première diffusion / Prima emissione	L.BARBERIS (Musinet)	C.GIOVANNETTI (Musinet)	M. BERTI (Sitaf)
A	07/09/2013	Révision suite aux commentaires LTF / Revisione a seguito commenti LTF	L.BARBERIS (Musinet)	C.GIOVANNETTI (Musinet)	M. BERTI (Sitaf)

Code Doc	P	D	2	C	3	A	M	U	S	1	3	1	7	A	A	P	P	L	A
	Phase / Fase			Sigle étude / Sigla			Émetteur / Emittente			Numero				Indice	Statut / Stato		Type / Tipo		

INDIRIZZO GED / ADRESSE GED	C3A	//	//	70	10	50	20	13

CUP	C11J05000030001

ÉCHELLE / SCALA
1:50/VARIE