Carpenteria delle Coperture – scala 1:100

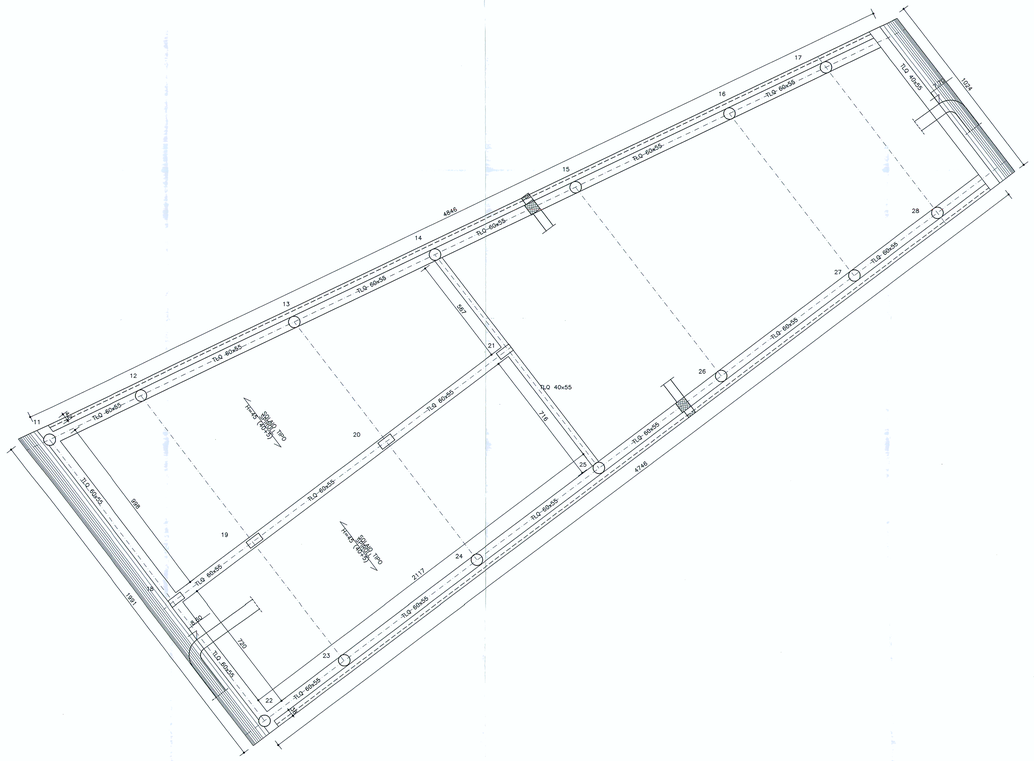

Carpenteria ed Armatura Scala – scala 1:50

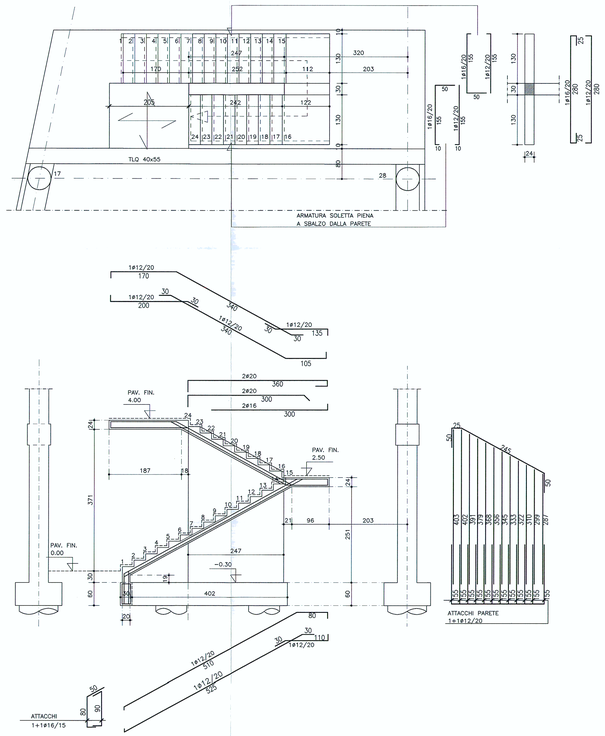

DA QUOTA 0.00 A 4.00 – DISLIVELLO=4.00m

24 ALZATE DA 16.66cm – PEDATE 30cm

Particolare Montaggio Travi Tipo TLQ
scala 1:20

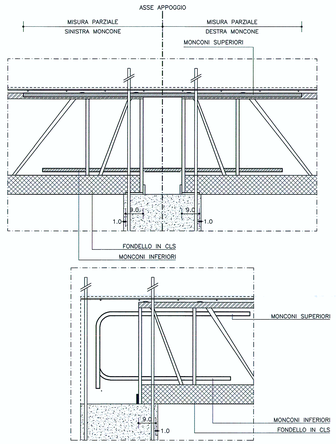

TOLLERANZE (cm)	
Posizionamento manufatti su appoggi	= – 1
Copriferri	= –/+ 0.5

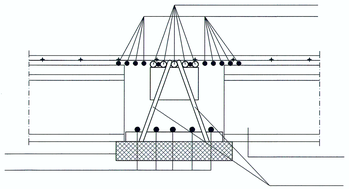

Particolare Solaio Spiroll H=45cm
scala 1:20

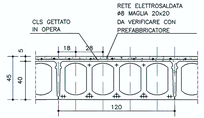

NOTE E PRESCRIZIONI

SALDATURE MANUALI AD ARCO CON ELETTRODO RIVESTITO UNI5132.

LE SALDATURE DEVONO ESSERE ESEGUITE A NORMA UNI10011 ED AVERE a>=0.7 LO SPESSORE MINIMO DA COLLEGARE.

TUTTE LE SALDATURE DOVRANNO ESSERE CON CORDONE CONTINUO E DI CLASSE 2 SE NON DIVERSAMENTE INDICATO.

ACCIAIO PER CARPENTERIA S275JR (Fe430)

BULLONERIA CLASSE 8.8.

DADI 6S.

I BULLONI DEVONO ESSERE BLOCCATI CON RONDELLE AD ANELLO.

PREVEDERE PER I BULLONI SISTEMA ANTISVITAMENTO (ES. ROSETTA ELASTICA, CONTRODADO ECC.)

ACCIAIO PER CLS B450C

CLS PER STRUTTURE DI FONDAZIONE	C25/30
CLS PER STRUTTURE IN ELEVAZIONE E GETTI DI COMPLETAMENTO	C28/35
CLS PER STRUTTURE PREFABBRICATE SOLAI SPIROLL E FONDELLO TLQ	C45/55

MUSINET ENGINEERING S.p.A.
Cso Svizzera, 185
10149 TORINO
Tel. +39 011 5712411
Fax. +39 011 5712426
E-mail info@musinet.it
PEC musinet@legalmail.it

Gruppo SITAF

P.Iva 08015410015
Cap. Soc. E. 520.000 i.v.
Cod. fis.e Reg. Imprese
TO 08015410015
R.E.A. Torino 939200

SOCIETA' ITALIANA
TRAFORO AUTOSTRADALE DEL FREJUS
SITAF S.p.A. Sede legale: fraz. San Giuliano, 2 - 10059 Susa (TO)

RILOCALIZZAZIONE DELL'AUTOPORTO DI SUSA

CARPENTERIA COPERTURA E SCALA PCC

Indice	Data / Date	Modificazione / Modifiche	Elaborato / Concepito da	Verificato / Controllato da	Autorizzato / Autorizzato da
0	30/07/2013	Prevalore diffusione / Prima emissione	L.BARBIERIS (Musinet)	C.GIOVANNETTI (Musinet)	M. BERTIS (Sitaf)
A	07/09/2013	Revisione scala con commentatore LTF / Revisione a seguito commenti LTF	L.BARBIERIS (Musinet)	C.GIOVANNETTI (Musinet)	

Code Doc	P	D	2	C	3	A	M	U	S	1	3	3	6	A	A	P	P	L	A
	Phase / Fase			Sigla strada / Sigla			Emettitore / Emittente			Numero				Indice	Stato / Stato			Type / Tipo	

INDIRIZZO GED / ADRESSE GED	C3A	//	//	70	10	55	20	11

CUP	C11J05000030001

ÉCHELLE / SCALA
1:100/VARIE