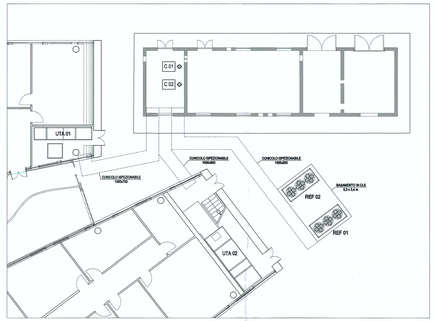

DETTAGLIO CENTRALE TERMOFRIGORIFERA - SCALA 1:100

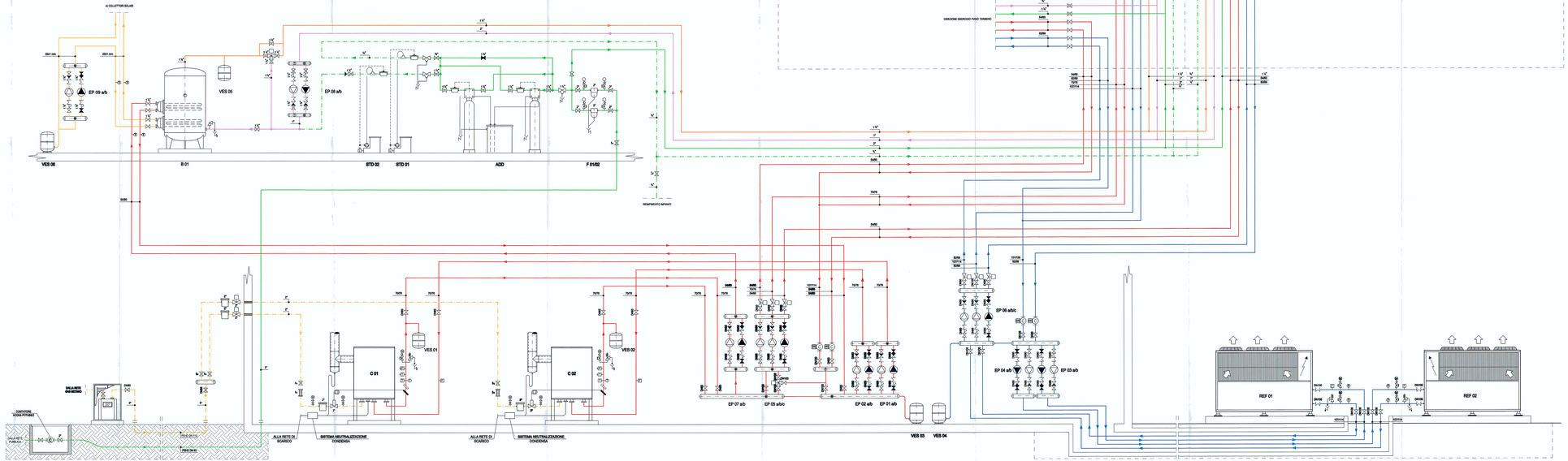

LEGENDA APPARECCHIATURE			
C 01-02	GRUPPO TERMICO A CONDENSAZIONE CON DOPPIO BRUCIATORE DI GAS METANO, CAMERA STAGNA, TIPO MONTAMENTO A PARETE, CON KIT COMPLETO DI SISTEMA DI NEUTRALIZZAZIONE CONDENSA, CARATTERISTICHE: - PORTATA TERMICA NOMINALE - PRESSIONE DI ALIMENTAZIONE GAS	200,0 13,0	kW mbar
REF 01-02	RIFRIGERATORE D'ACQUA ELETTRICO, PARTENZATO AD ARIA, DOMICO PRODUCT, MODELLO ECOLINE 0 SERIE 2, CON GAS R410A, KIT COMPLETO DI QUADRO ELETTRICO DI ACCESSORI, CARATTERISTICHE: - POTENZA FRIGORIFERA - POTENZA ASSORBITA	180,0 60,0	kW kW
B 01	ACCUMULO VERTICALE PER PRODUZIONE ACQUA CALDA SANITARIA CON DOPPIO SCAMBIATORE, CARATTERISTICHE: - CAPACITÀ - POTENZA SCAMBIATORE SUPERIORE - POTENZA SCAMBIATORE INFERIORE	1000,0 100,0 60,0	litri kW kW
EP 01 a/b	ELETTROPOMPA CENTRIFUGA ELETTRONICA, ATTACCHI IN LINEA, CIRCUITO PRIMARIO ACQUA CALDA CALDAIA C 01, CARATTERISTICHE: - PORTATA - PREVALENZA	13,0 5,0	m³/h m
EP 02 a/b	ELETTROPOMPA CENTRIFUGA ELETTRONICA, ATTACCHI IN LINEA, CIRCUITO PRIMARIO ACQUA CALDA CALDAIA C 02, CARATTERISTICHE: - PORTATA - PREVALENZA	13,0 5,0	m³/h m
EP 03 a/b	ELETTROPOMPA CENTRIFUGA ELETTRONICA, ATTACCHI IN LINEA, CIRCUITO PRIMARIO ACQUA REFRIGERATA REF 01, CARATTERISTICHE: - PORTATA - PREVALENZA	20,0 6,0	m³/h m
EP 04 a/b	ELETTROPOMPA CENTRIFUGA ELETTRONICA, ATTACCHI IN LINEA, CIRCUITO PRIMARIO ACQUA REFRIGERATA REF 02, CARATTERISTICHE: - PORTATA - PREVALENZA	30,0 6,0	m³/h m
EP 05 a/b/c	ELETTROPOMPA CENTRIFUGA ELETTRONICA, ATTACCHI IN LINEA, CIRCUITO PRIMARIO ACQUA CALDA, CARATTERISTICHE: - PORTATA - PREVALENZA	55,0 10,0	m³/h m
EP 06 a/b/c	ELETTROPOMPA CENTRIFUGA ELETTRONICA, ATTACCHI IN LINEA, CIRCUITO STENDI ACQUA REFRIGERATA, CARATTERISTICHE: - PORTATA - PREVALENZA	40,0 10,0	m³/h m
EP 07 a/b	ELETTROPOMPA CENTRIFUGA ELETTRONICA, ATTACCHI IN LINEA, CIRCUITO PRIMARIO PRODUTTORE ACQUA CALDA SANITARIA, CARATTERISTICHE: - PORTATA - PREVALENZA	5,0 5,0	m³/h m
EP 08 a/b	ELETTROPOMPA CENTRIFUGA ELETTRONICA, ATTACCHI IN LINEA, CIRCUITO SECONDARIO ACQUA CALDA, CARATTERISTICHE: - PORTATA - PREVALENZA	1,0 6,0	m³/h m
EP 09 a/b	ELETTROPOMPA CENTRIFUGA ELETTRONICA, ATTACCHI IN LINEA, CIRCUITO SECONDARIO ACQUA CALDA SANITARIA, CARATTERISTICHE: - PORTATA - PREVALENZA	1,0 4,0	m³/h m
UTA 01	UNITÀ DI TRATTAMENTO ARIA COMPOSIBILE PER VENTILAZIONE ZONA DI VOL. GOLFO, CARATTERISTICHE: - PORTATA MINIMA - PORTATA RIPRESA	2000,0 2000,0	m³/h m³/h
UTA 02	UNITÀ DI TRATTAMENTO ARIA COMPOSIBILE PER VENTILAZIONE ZONA PCC E DIREZIONE ESERCIZIO, CARATTERISTICHE: - PORTATA MINIMA - PORTATA RIPRESA	10000,0 3000,0	m³/h m³/h
VE 01	ESTRATTORE ARIA SERVIZI IGIENICI ZONA CR GOL, PORTATA 800 m³/h		
VE 02	ESTRATTORE ARIA SERVIZI IGIENICI ZONA PCC E DIREZIONE ESERCIZIO, PORTATA 3000 m³/h		
GV 01	GENERATORE DI VAPORE ELETTRICO PER UMIDIFICAZIONE, COMPLETO DI ACCESSORI, CARATTERISTICHE: - PRODUZIONE VAPORE	25,0	kg/h
GV 02 a/b	GENERATORE DI VAPORE ELETTRICO PER UMIDIFICAZIONE, COMPLETO DI ACCESSORI, CARATTERISTICHE: - PRODUZIONE VAPORE	40,0	kg/h
ADD	IMPIANTO DI ADDOLCIMENTO ACQUA		
F01/02	FILTRO DISSABBIATORE GENERALE		
STD 01	STAZIONE DI DOSAGGIO PRODOTTI CONDIZIONANTI PER CIRCUITO REINTEGRATO IMPIANTI		
STD 02	STAZIONE DI DOSAGGIO PRODOTTI CONDIZIONANTI PER CIRCUITO ACQUA CALDA SANITARIA		
VES 01/02	VASO DI ESPANSIONE CHIUSO A MEMBRANA, CIRCUITO CALDAIE		
VES 03	VASO DI ESPANSIONE CHIUSO A MEMBRANA, CIRCUITO GENERALE ACQUA CALDA		
VES 04	VASO DI ESPANSIONE CHIUSO A MEMBRANA, CIRCUITO GENERALE ACQUA REFRIGERATA		
VES 05	VASO DI ESPANSIONE CHIUSO A MEMBRANA, CIRCUITO ACQUA CALDA SANITARIA		
VES 06	VASO DI ESPANSIONE CHIUSO A MEMBRANA, CIRCUITO COLLETTORI SOLARI		

LEGENDA TUBAZIONI
TUBAZIONE CIRCUITO ACQUA CALDA, IN ACCIAIO NERO TIPO MANNESMANN, CON GIUNZIONI SALDATE, COIBENTATA TERMICAMENTE CON GUAINE IN MATERIALE ESPANSO E RIFINITE IN LAMIERINO ZINCLUMINIO NEI TRATTI IN VISTA.
TUBAZIONE CIRCUITO ACQUA CALDA/REFRIGERATA, IN ACCIAIO NERO TIPO MANNESMANN, CON GIUNZIONI SALDATE, COIBENTATA TERMICAMENTE CON GUAINE IN MATERIALE ESPANSO E RIFINITE IN LAMIERINO ZINCLUMINIO NEI TRATTI IN VISTA.
TUBAZIONE CIRCUITO COLLETTORI SOLARI, IN RAME, CON GIUNZIONI SALDATE, COIBENTATE TERMICAMENTE CON COPPELLE IN LANA MINERALE E RIFINITE IN LAMIERINO ZINCLUMINIO NEI TRATTI IN VISTA
TUBAZIONE ACQUA POTABILE FREDDA, IN ACCIAIO ZINCATO, CON GIUNZIONI FILETTATE, COIBENTATA CON GUAINE IN MATERIALE ESPANSO E RIFINITA IN LAMIERINO ZINCLUMINIO NEI TRATTI IN VISTA
TUBAZIONE ACQUA POTABILE FREDDA TRATTATA, IN ACCIAIO ZINCATO, CON GIUNZIONI FILETTATE, COIBENTATA CON GUAINE IN MATERIALE ESPANSO E RIFINITA IN LAMIERINO ZINCLUMINIO NEI TRATTI IN VISTA
TUBAZIONE ACQUA POTABILE IN POLIETILENE AD ALTA DENSITÀ PN 16, INTERRATA
TUBAZIONE MANDATA ACQUA CALDA SANITARIA, IN ACCIAIO ZINCATO, CON GIUNZIONI FILETTATE, COIBENTATA CON GUAINE IN MATERIALE ESPANSO E RIFINITA IN LAMIERINO ZINCLUMINIO NEI TRATTI IN VISTA
TUBAZIONE RICIRCOLO ACQUA CALDA SANITARIA, IN ACCIAIO ZINCATO, CON GIUNZIONI FILETTATE, COIBENTATA CON GUAINE IN MATERIALE ESPANSO E RIFINITA IN LAMIERINO ZINCLUMINIO NEI TRATTI IN VISTA
TUBAZIONE DI ADDUZIONE GAS, IN ACCIAIO ZINCATO TIPO MANNESMANN, CON GIUNZIONI FILETTATE, VERNICIATA CON SMALTO SINTETICO DI COLORE GIALLO
TUBAZIONE DI ADDUZIONE GAS, IN POLIETILENE AD ALTA DENSITÀ, CON GIUNZIONI TERMOSALDATE

ITALSINET
ITALSINET ENGINEERING S.p.A.
Via Torbiera, 59
20151 - TORINO
Tel. +39 011 5720411
Fax. +39 011 5720415
E-mail: info@italsinet.it
P.IVA 00836000017

Project ID:P

Ficha: 16616-SHE
Cap. Soc. € 1.200.000 i.v.
Cod. Fisc.Reg. Imprese Torino 00836000017
R.E.A. Torino 250290

SOCIETA' ITALIANA TRAFORO AUTOSTRADALE DEL FREJUS
Sede legale: fraz. San Giuliano, 2 - 10059 Susa (TO)

RILOCALIZZAZIONE DELL'AUTOPORTO DI SUSA

SCHEMA FUNZIONALE CENTRALE TECNOLOGICA PCC E DIREZIONE DI ESERCIZIO PIANO TERRA

Indice	Data / Date	Modifica / Notes	Redatto / Drawn by	Verificato / Checked by	Convalidato / Validated by
B	03/07/08	Prima diffusione / First issue	G. CORDONE (ISCA) / A.MARCHIORI (Italsinet)	G. CORDONE (ISCA) / A.MARCHIORI (Italsinet)	G. CORDONE (SATRAFTO) / G. GRIFFI (RINA)
A	07/04/08	Revisione sulla base osservazioni RFI / Revision in regard to comments RFI	G. CORDONE (ISCA) / A.MARCHIORI (Italsinet)	G. CORDONE (ISCA) / A.MARCHIORI (Italsinet)	G. CORDONE (SATRAFTO) / G. GRIFFI (RINA)

Codice Code	P	D	2	C	3	A	M	U	S	2	0	2	8	A	A	P	P	L	A
	Area / Area			Sigla tavola / Table			Numero / Number							Indice / Index	Sigla / Sign			Tipo / Type	

CARATTERI NON CONVENZIONALI / UNCONVENTIONAL CHARACTERS	STAN	J	J	36	50	60	90	127
ESP	ITALSINET/ISCA/SATRAFTO							

SCHELLE / SCALE
-