SCHEMA ARCHITETTURA IMPIANTO VIDEOCITOFONICO

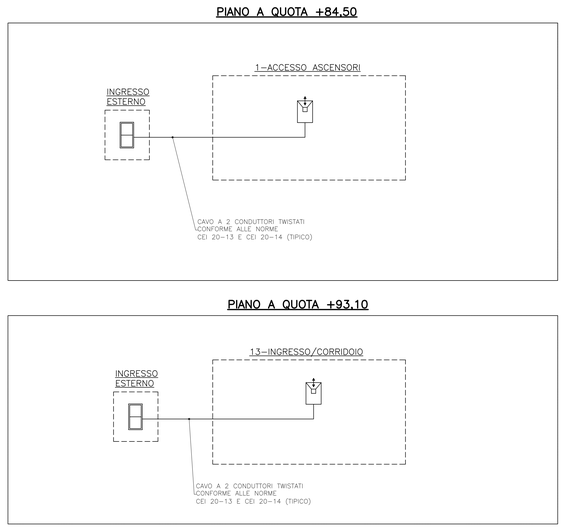

SCHEMA ARCHITETTURA IMPIANTO TV

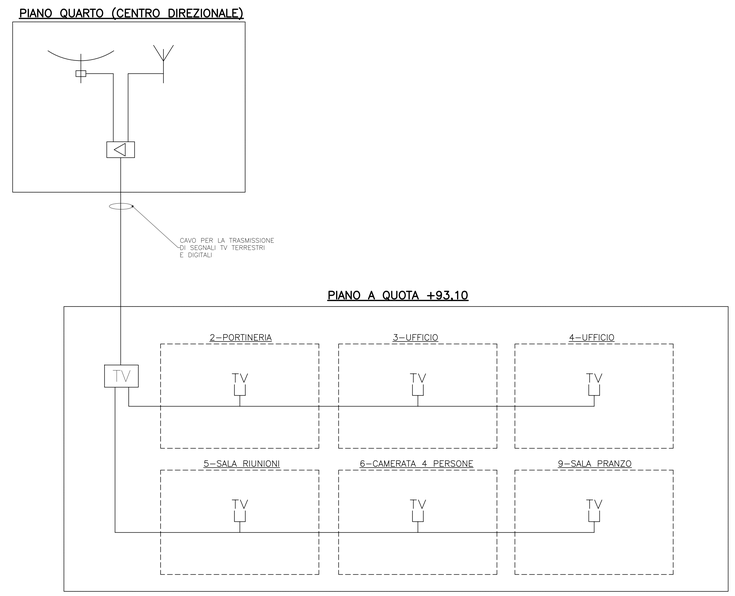

SCHEMA ARCHITETTURA IMPIANTO DIFFUSIONE SONORA

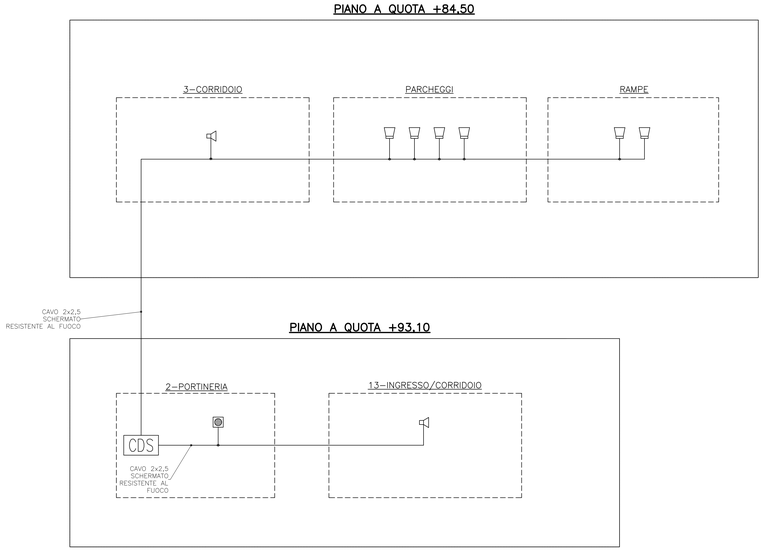

SCHEMA ARCHITETTURA IMPIANTO TELEFONICO E TRASMISSIONE DATI

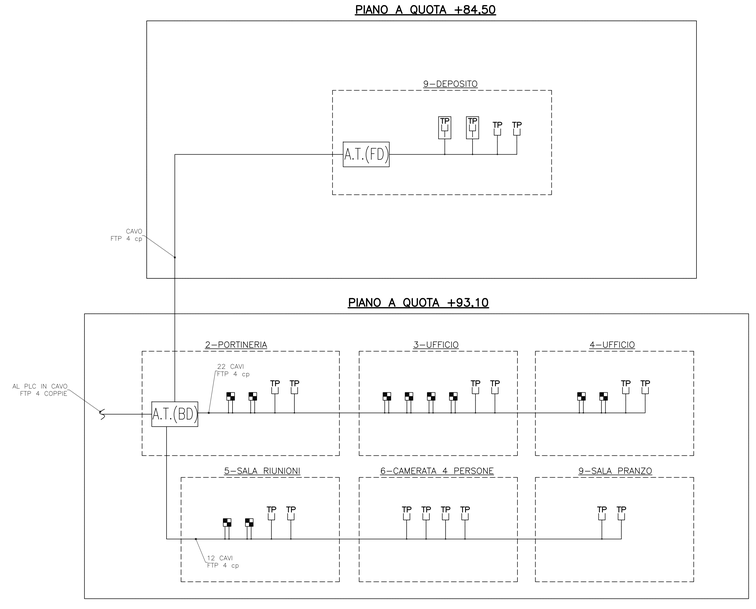

NOTE GENERALI

LEGENDA SIMBOLI

SIMBOLO	DESCRIZIONE
	POSTO VIDEOCITOFONICO INTERNO
	POSTO VIDEOCITOFONICO ESTERNO COMPLETO DI TELECAMERA
AT(BD)	ARMADIO FONIA–DATI BUILDING DISTRIBUTOR PER CABLAGGIO STRUTTURATO
AT(FD)	ARMADIO FONIA–DATI FLOOR DISTRIBUTOR PER CABLAGGIO STRUTTURATO
	TORRETTA A PAVIMENTO 3 MODULI COMPOSTA DA: N 2 PRESE FONIA–DATI RJ45
TP	PRESA FONIA–DATI RJ45 IP55
TP	PRESA FONIA–DATI RJ45
	ANTENNA TV TERRESTRE
	ANTENNA TV SATELLITARE
TV	GRUPPO DI PRESE TV COSTITUITO DA UNA PRESA DI ANTENNA TV DI TIPO TERRESTRE ED UNA PRESA DI ANTENNA SATELLITARE
	CENTRALINO AMPLIFICATORE IMPIANTO TV
CDS	CENTRALE DIFFUSIONE SONORA E SORGENTE MUSICALE
	ALTOPARLANTE DA INCASSO DA 6W
	POSTAZIONE MICROFONICA
	DIFFUSORE A TROMBA DA 10W
TV	SCATOLA DI DERIVAZIONE IMPIANTO TV

Stretto di Messina

Concessionaria per la progettazione, realizzazione e gestione del collegamento stabile tra la Sicilia e il Continente
Organismo di Diritto pubblico
(Legge n° 1158 del 17 dicembre 1971, modificata dal D.Lgs. n° 114 del 24 aprile 2003)

EurolinK

PONTE SULLO STRETTO DI MESSINA

PROGETTO DEFINITIVO

EUROLINK S.C.p.A.
IMPREGILO S.p.A. (Mandataria)
SOCIETA' ITALIANA PER CONDOTTE D'ACQUA S.p.A. (Mandante)
COOPERATIVA MURATORI E CEMENTISTI - C.M.C. di Ravenna Soc. Coop. a.r.l. (Mandante)
SACYR S.A.U. (Mandante)
ISHIKAWAJIMA - HARIMA HEAVY INDUSTRIES CO. Ltd. (Mandante)
A.C.I. S.C.P.A. - CONSORZIO STABILE (Mandante)

IL PROGETTISTA	IL CONTRAENTE GENERALE	STRETTO DI MESSINA	STRETTO DI MESSINA
SINA Dott. Ing. I. Barilli Ordine Ingegneri V.C.O. n° 122 EUROLINK Dott. Ing. E. Pagani Ordine Ingegneri Milano n° 15408	Project Manager (Ing. P.P. Marcheselli)	Direttore Generale e RUP Validazione (Ing. G. Fiammenghi)	Amministratore Delegato (Dott. P. Ciucci)

COLLEGAMENTI VERSANTE CALABRIA

CENTRO DIREZIONALE

CD0505_F0

IMPIANTI

TELEFONIA ED IMPIANTI TELEFONICI – EDIFICIO VVF

SCHEMA ARCHITETTURA DI SISTEMA IMPIANTI DI COMUN. E CONTROLLO(telefonia, trasm. dati, videocitofono, rich. udienza, diff. sonora, TV, superv.)

CODICE: C G 0 7 0 0 P 1 A D C C D I 8 I T 5 D 0 0 0 0 0 1 F0 — SCALA: /

REV.	DATA	DESCRIZIONE	REDATTO	VERIFICATO	APPROVATO
T0	20/06/2011	EMISSIONE FINALE	D. RE	G. LUPI	I. BARILLI

NOME DEL FILE: CD0505_F0.dwg