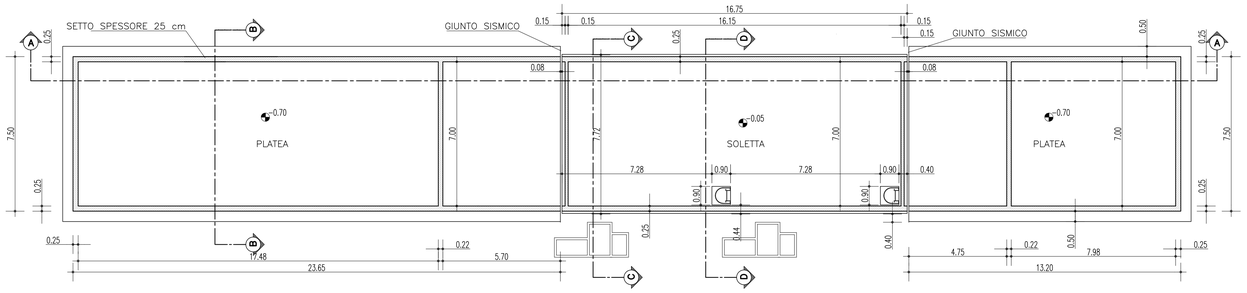

PIANTA PLATEA E SPICCATO PILASTRI
SCALA 1:100

SETTO INTERNO IN C.A. DA 15 cm
SCALA 1:10

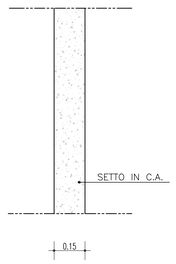

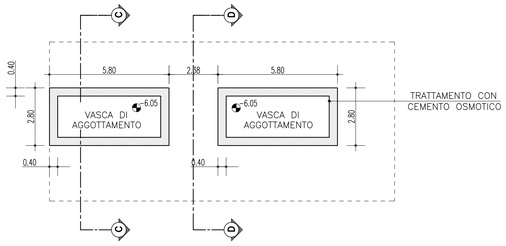

PIANTA VASCA D'AGGOTTAMENTO
SCALA 1:100

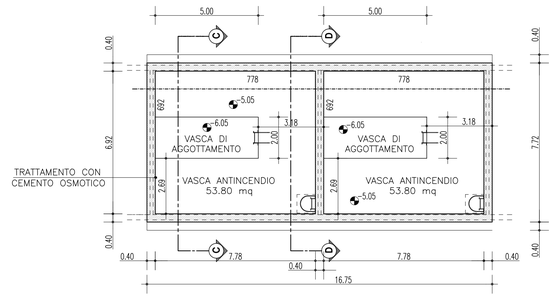

PIANTA VASCA ANTINCENDIO
SCALA 1:100

SETTO INTERNO IN C.A. DA 22 cm
SCALA 1:10

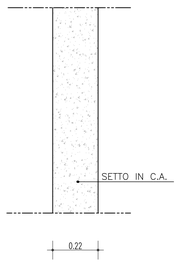

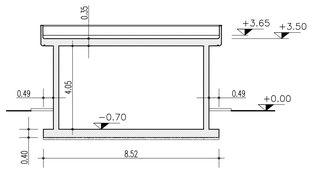

SEZIONE B – B
SCALA 1:100

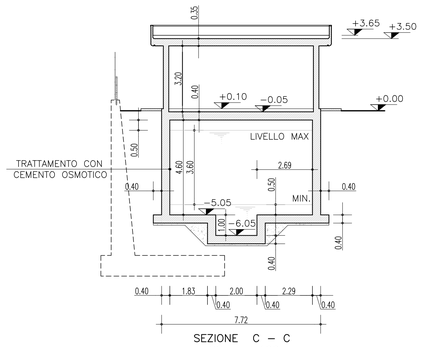

SEZIONE C – C
SCALA 1:100

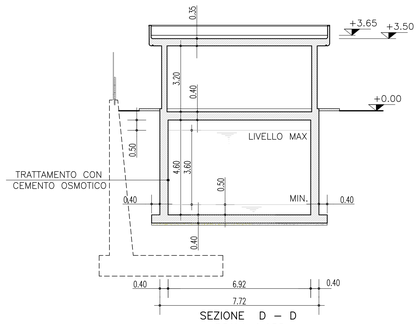

SEZIONE D – D
SCALA 1:100

MURATURA ESTERNA IN C.A. INTONACATA
SCALA 1:10

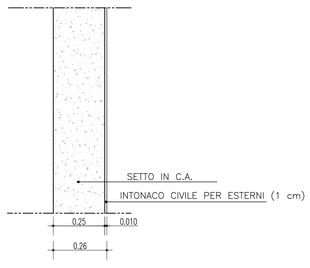

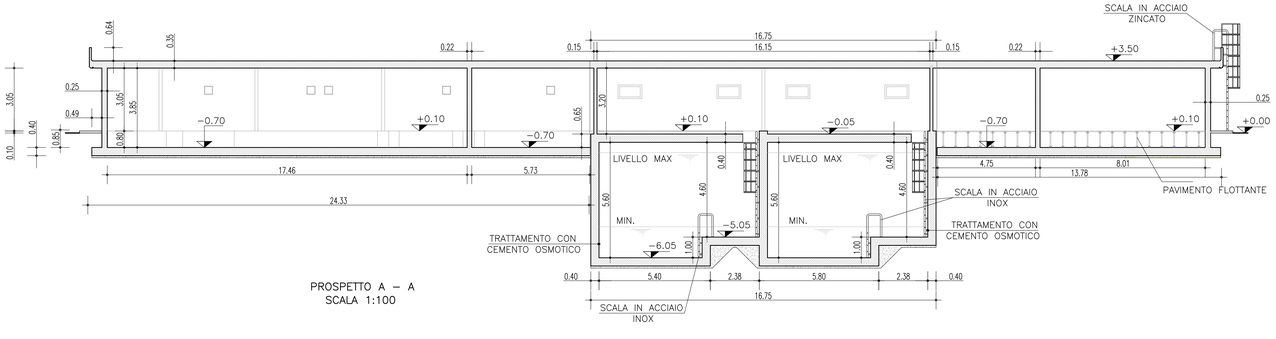

PROSPETTO A – A
SCALA 1:100

TRAMEZZO
SCALA 1:10

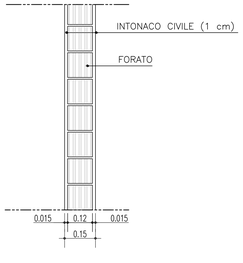

NOTE GENERALI

CARATTERISTICHE DEI MATERIALI

CEMENTO ARMATO STRUTTURALE

CALCESTRUZZO MAGRO
- Classe di esposizione ambientale: X0 (UNI 11104 e UNI EN 206–1)
- Classe di resistenza: CLASSE C12/15

CONGLOMERATO CEMENTIZIO PER FONDAZIONI OPERE D'ARTE MINORI
- Classe di esposizione ambientale: XC2 (UNI 11104 e UNI EN 206–1)
- Classe di resistenza: CLASSE C25/30
- Rapporto A/C massimo: 0,55
- Classe di consistenza: S4
- Diametro massimo degli aggregati: 32 mm

CONGLOMERATO CEMENTIZIO PER ELEVAZIONI
- Classe di esposizione ambientale: XC4–XS1–XF2 (UNI 11104 e UNI EN 206–1)
- Classe di resistenza: CLASSE C32/40
- Rapporto A/C massimo: 0,45
- Classe di consistenza: S4
- Diametro massimo degli aggregati: 32 mm

ACCIAIO PER CONGLOMERATO CEMENTIZIO ARMATO

Per le armature metalliche si adottano tondini in acciaio del tipo B450C controllato in stabilimento

che presentano le seguenti caratteristiche:

- Tensione di snervamento caratteristica f_{yk} = 450 N/mm²
- Tensione caratteristica a rottura f_{tk} = 540 N/mm²
- Resistenza di calcolo $f_{yd} = f_{yk}/\gamma_s$ = 450/1,15 = 391,30 N/mm²
- Deformazione caratteristica al carico massimo ε_{uk} = 7,5 %
- Deformazione di progetto ε_{ud} = 6,75 %

COPRIFERRO
- Copriferro nominale : Cnom = Cmin+h
- FONDAZIONI : Copriferro minimo (Cmin) = 40 mm
- ELEVAZIONI : Copriferro minimo (Cmin) = 45 mm

ACCIAIO PER CARPENTERIE METALLICHE

- Lamiere, profilati, laminati del tipo S 275 JR
- Unioni e collegamenti bullonati di Classe 8.8
- Carpenterie ed elementi a contatto con acqua in acciaio INOX AISI 304L

INCIDENZA DELL'ACCIAIO

- Acciaio per strutture in elevazione 100 Kg/mc
- Acciaio per strutture di fondazione 80 Kg/mc

QUADRO D'UNIONE

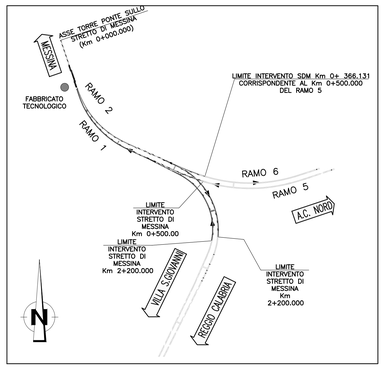

Stretto di Messina

Concessionaria per la progettazione, realizzazione e gestione del collegamento stabile tra la Sicilia e il Continente
Organismo di Diritto pubblico
(Legge n° 1158 del 17 dicembre 1971, modificata dal D.Lgs. n° 114 del 24 aprile 2003)

Eurolink

PONTE SULLO STRETTO DI MESSINA

PROGETTO DEFINITIVO

EUROLINK S.C.p.A.
IMPREGILO S.p.A. (Mandataria)
SOCIETA' ITALIANA PER CONDOTTE D'ACQUA S.p.A. (Mandante)
COOPERATIVA MURATORI E CEMENTISTI - C.M.C. di Ravenna Soc. Coop. a.r.l. (Mandante)
SACYR S.A.U. (Mandante)
ISHIKAWAJIMA - HARIMA HEAVY INDUSTRIES CO. Ltd. (Mandante)
A.C.I. S.C.P.A. - CONSORZIO STABILE (Mandante)

IL PROGETTISTA	IL CONTRAENTE GENERALE	STRETTO DI MESSINA	STRETTO DI MESSINA
SINA Dott. Ing. F. Colla Ordine Ingegneri Milano n° 20355 Eurolink Dott. Ing. E. Pagani Ordine Ingegneri Milano n° 15408	Project Manager (Ing. P.P. Marcheselli)	Direttore Generale e RUP Validazione (Ing. G. Fiammenghi)	Amministratore Delegato (Dott. P. Ciucci)

COLLEGAMENTI CALABRIA CF0107_F0

INFRASTRUTTURA FERROVIARIA OPERE CIVILI
PIAZZALE IMBOCCO
FABBRICATO TECNOLOGICO
CARPENTERIA: PIANTA FONDAZIONI, SEZIONI E PARTICOLARI

CODICE	SCALA:
C G 0 7 0 0 P B Z D C F C P 6 F A 0 0 0 0 0 0 0 1 F0	1:100/1:10

REV.	DATA	DESCRIZIONE	REDATTO	VERIFICATO	APPROVATO
F0	20/06/2011	EMISSIONE FINALE	DAM S.p.A.	F.BERTONI	F.COLLA

NOME DEL FILE: CF0107_F0.dwg