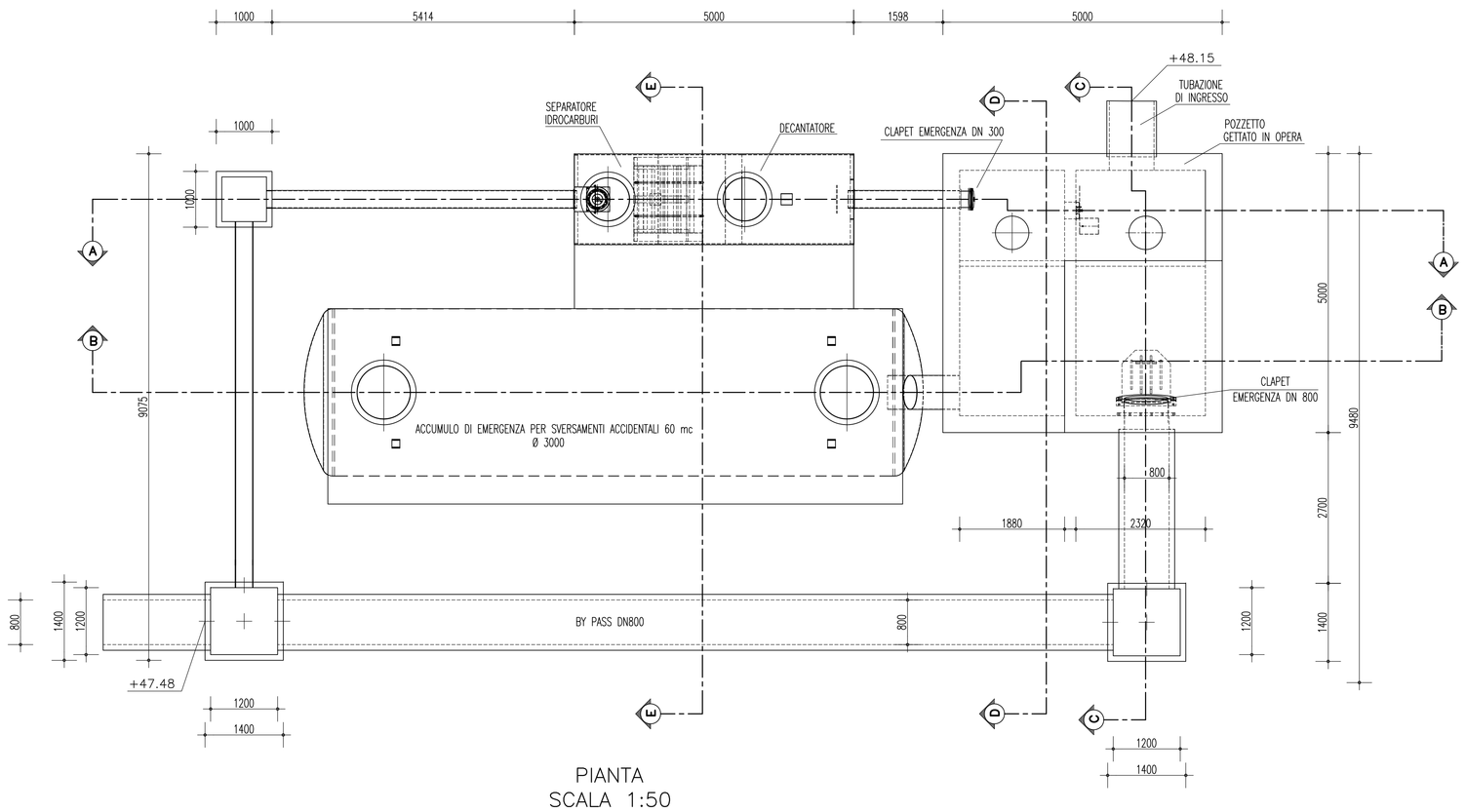

PIANTA
SCALA 1:50

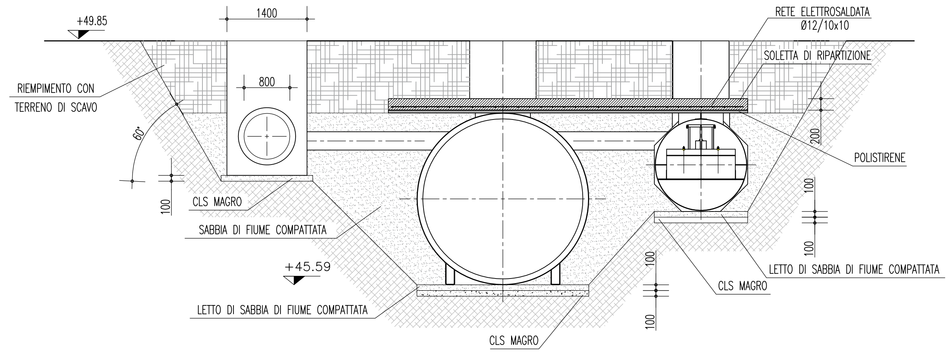

SEZIONE DI POSA

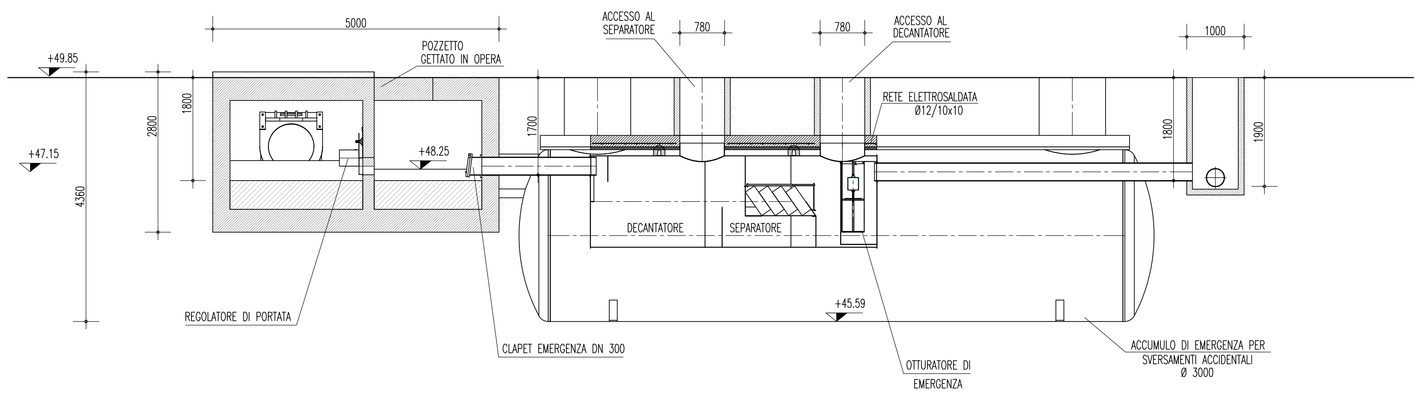

SEZIONE A–A

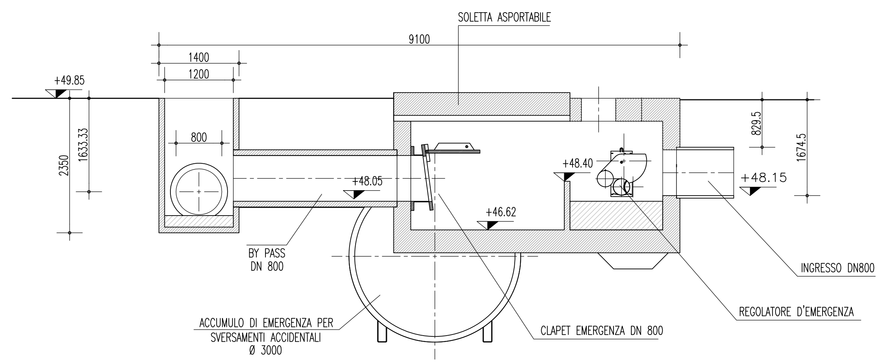

SEZIONE C–C

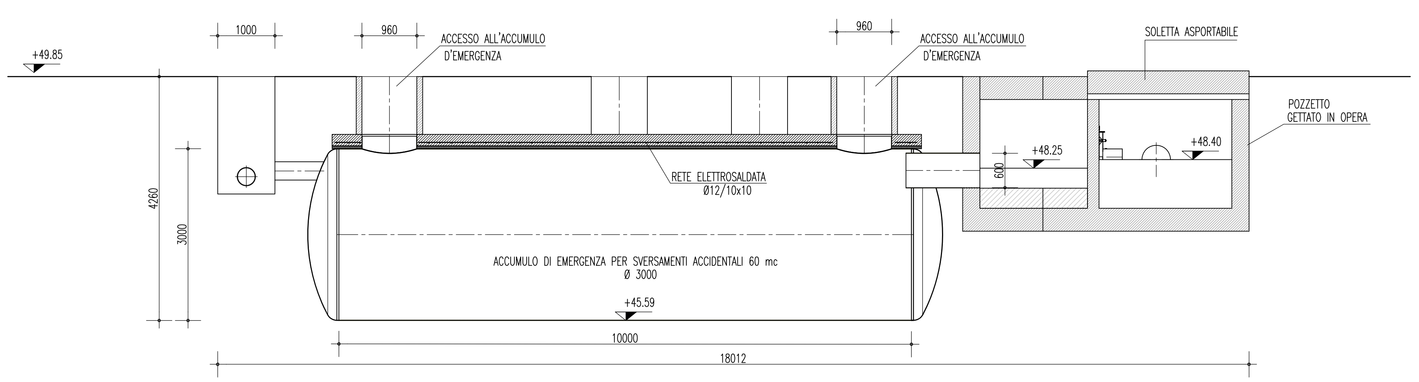

SEZIONE B–B

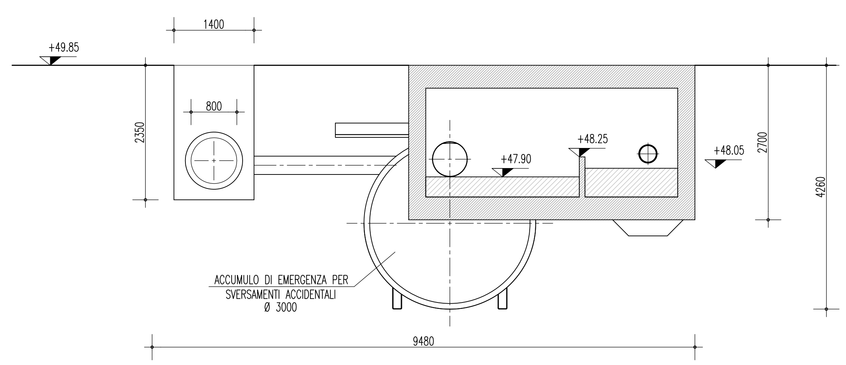

SEZIONE D–D

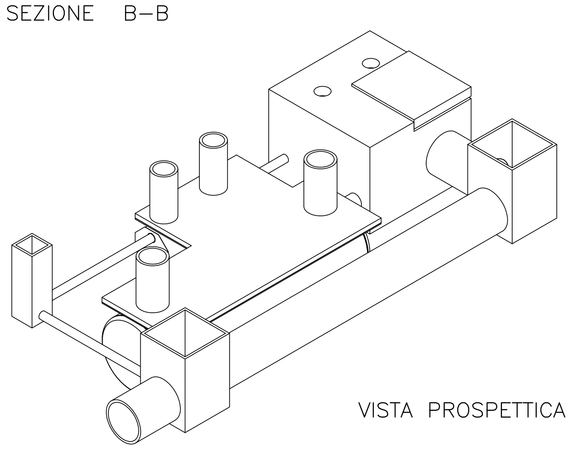

VISTA PROSPETTICA

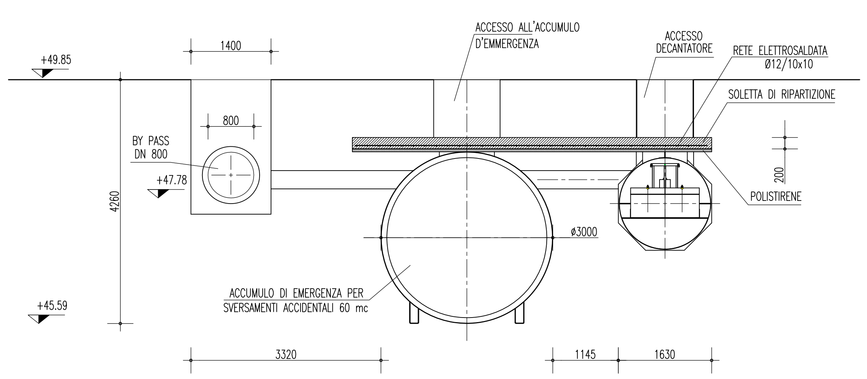

SEZIONE E–E

NOTE GENERALI

CARATTERISTICHE DEI MATERIALI

CEMENTO ARMATO STRUTTURALE

CALCESTRUZZO MAGRO
- Classe di esposizione ambientale: X0 (UNI 11104 e UNI EN 206–1)
- Classe di resistenza: CLASSE C12/15

CONGLOMERATO CEMENTIZIO PER POZZETTI E SOLETTA DI RIPARTIZIONE
- Classe di esposizione ambientale: XC2 (UNI 11104 e UNI EN 206–1)
- Classe di resistenza: CLASSE C25/30
- Rapporto A/C massimo: 0,55
- Classe di consistenza: S4
- Diametro massimo degli aggregati: 32 mm

ACCIAIO PER CONGLOMERATO CEMENTIZIO ARMATO

Per le armature metalliche si adottano tondini in acciaio del tipo B450C controllato in stabilimento

che presentano le seguenti caratteristiche:

- Tensione di snervamento caratteristica f_{yk} = 450 N/mm²
- Tensione caratteristica a rottura f_{tk} = 540 N/mm²
- Resistenza di calcolo $f_{yd} = f_{yk}/\gamma = 450/1{,}15 = 391{,}30$ N/mm²
- Deformazione caratteristica al carico massimo ε_{uk} = 7,5 %
- Deformazione di progetto ε_{ud} = 6,75 %

INCIDENZA DELL'ACCIAIO

- POZZETTI 80 Kg/mc
- SOLETTA DI RIPARTIZIONE 60 Kg/mc

IMPIANTO DI TRATTAMENTO

APPARECCHIATURA D'IMPIANTO
- Acciaio S 235 JR

RIVESTIMENTO INTERNO ED ESTERNO
- Poliuretano polimerizzato a caldo, spessore 600 µm, dopo sabbiatura SA 2.5

FILTRI PER SEPARAZIONE IDROCARBURI
- Filtri a coalescenza con struttura a nido d'ape in polipropilene

REGOLATORE DI PORTATA
- Corpo in Acciaio Inox AISI 304, tenute con giunto in EPDM

CLAPET DI EMERGENZA PER CHIUSURA BY–PASS
- Corpo a battente in Pead
- Assi, pesi e fissaggi in Acciaio Inox AISI 316

CLAPET DI EMERGENZA PER CHIUSURA SEPARATORI
- Corpo a battente in Pead
- Assi, pesi e fissaggi in Acciaio Inox AISI 316

CHIUSINI
- Ghisa D400

Stretto di Messina

Concessionaria per la progettazione, realizzazione e gestione del collegamento stabile tra la Sicilia e il Continente
Organismo di Diritto pubblico
(Legge n° 1158 del 17 dicembre 1971, modificata dal D.Lgs. n° 114 del 24 aprile 2003)

EurolinK

PONTE SULLO STRETTO DI MESSINA

PROGETTO DEFINITIVO

EUROLINK S.C.p.A.
IMPREGILO S.p.A. (Mandataria)
SOCIETA' ITALIANA PER CONDOTTE D'ACQUA S.p.A. (Mandante)
COOPERATIVA MURATORI E CEMENTISTI - C.M.C. di Ravenna Soc. Coop. a.r.l. (Mandante)
SACYR S.A.U. (Mandante)
ISHIKAWAJIMA - HARIMA HEAVY INDUSTRIES CO. Ltd. (Mandante)
A.C.I. S.C.P.A. - CONSORZIO STABILE (Mandante)

IL PROGETTISTA	IL CONTRAENTE GENERALE	STRETTO DI MESSINA	STRETTO DI MESSINA
SINA Dott. Ing. F. Colla Ordine Ingegneri Milano n° 20355 Eurolink Dott. Ing. E. Pagani Ordine Ingegneri Milano n° 15408	Project Manager (Ing. P.P. Marcheselli)	Direttore Generale e RUP Validazione (Ing. G. Fiammenghi)	Amministratore Delegato (Dott. P. Ciucci)

COLLEGAMENTI CALABRIA CF0111_F0

INFRASTRUTTURA FERROVIARIA OPERE CIVILI

PIAZZALE IMBOCCO

VASCHE DI TRATTAMENTO ACQUE

PIANTA, SEZIONI E PARTICOLARI COSTRUTTIVI

CODICE: C G 0 7 0 0 P P Z D C F C P 6 F 0 0 0 0 0 0 0 1 F0 — SCALA: Varie

REV.	DATA	DESCRIZIONE	REDATTO	VERIFICATO	APPROVATO
F0	20/06/2011	EMISSIONE FINALE	DAM S.p.A.	F.BERTONI	F. COLLA

NOME DEL FILE: CF0111_F0.dwg