PARTICOLARI ELEMENTI MARGINALI IN RILEVATO E TRINCEA

SCALA 1:20

MARGINE IN RILEVATO – SEZIONE CORRENTE

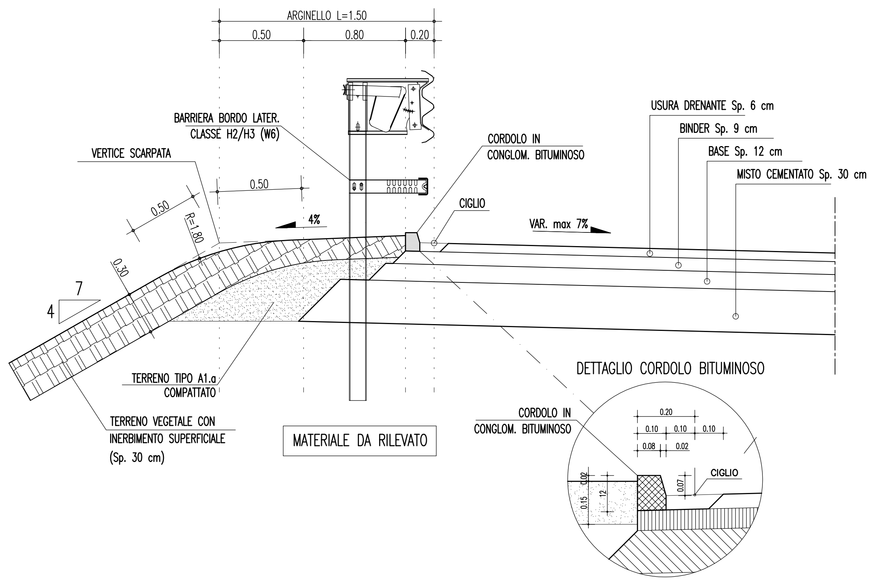

MARGINE IN TRINCEA – SEZIONE CORRENTE

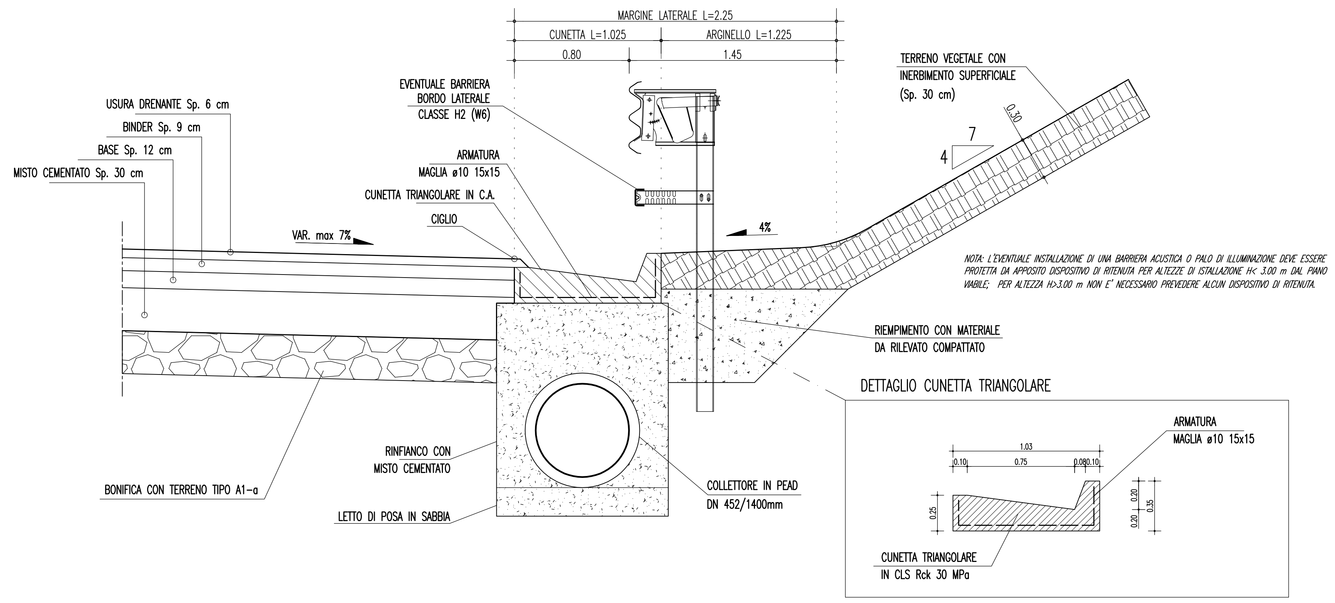

MARGINE IN RILEVATO – SEZIONE CON CANALETTA

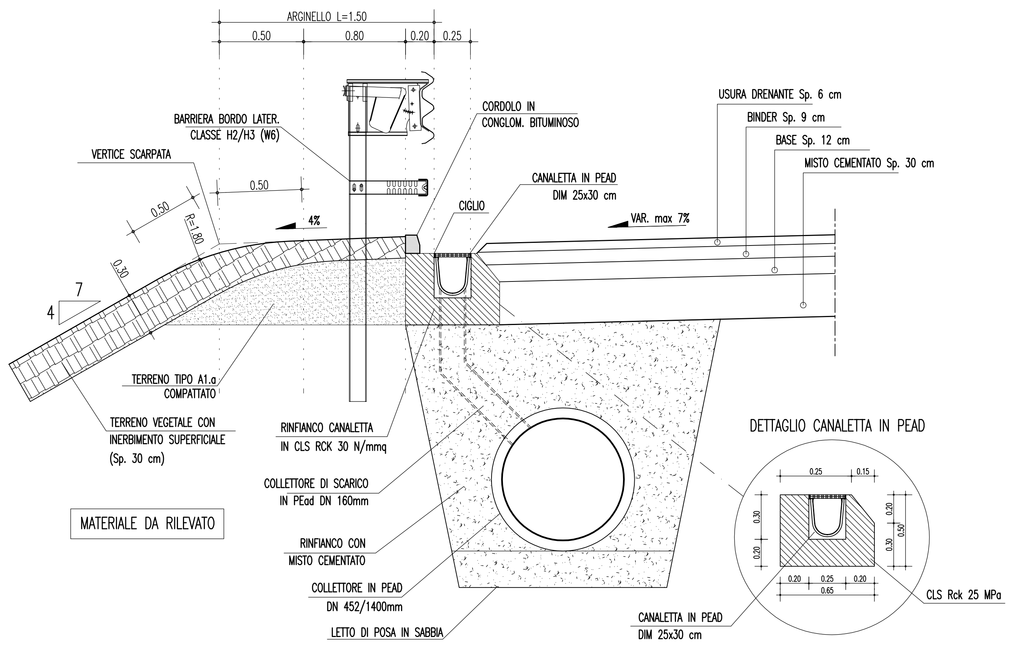

MARGINE IN TRINCEA – SEZIONE CON POZZETTO

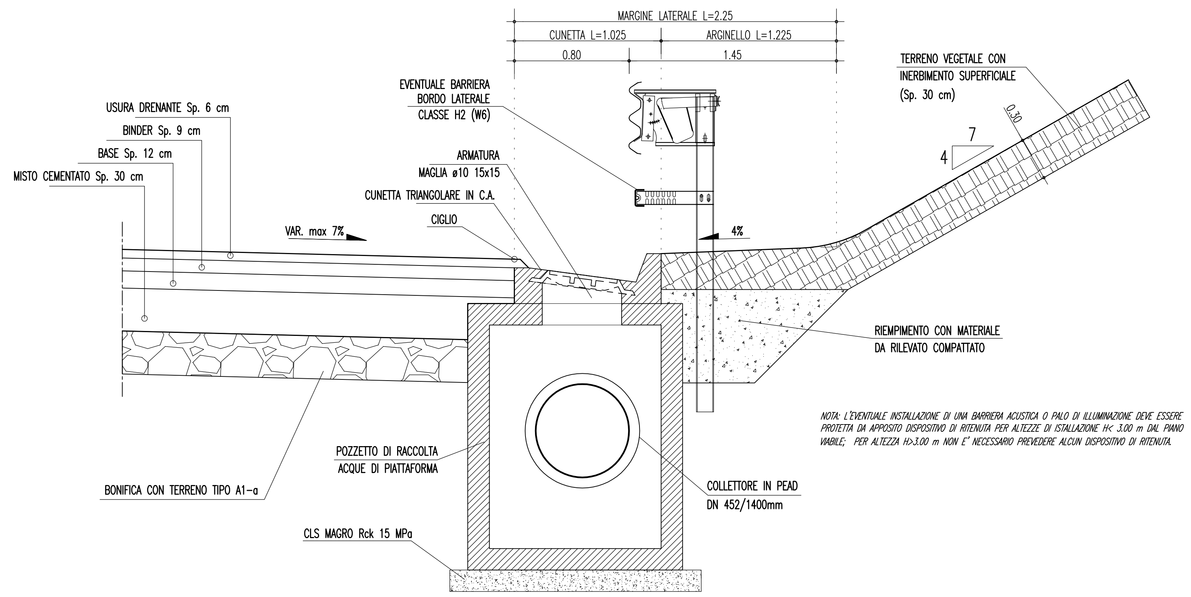

MARGINE IN RILEVATO – SEZIONE CORRENTE CON POLIFORA

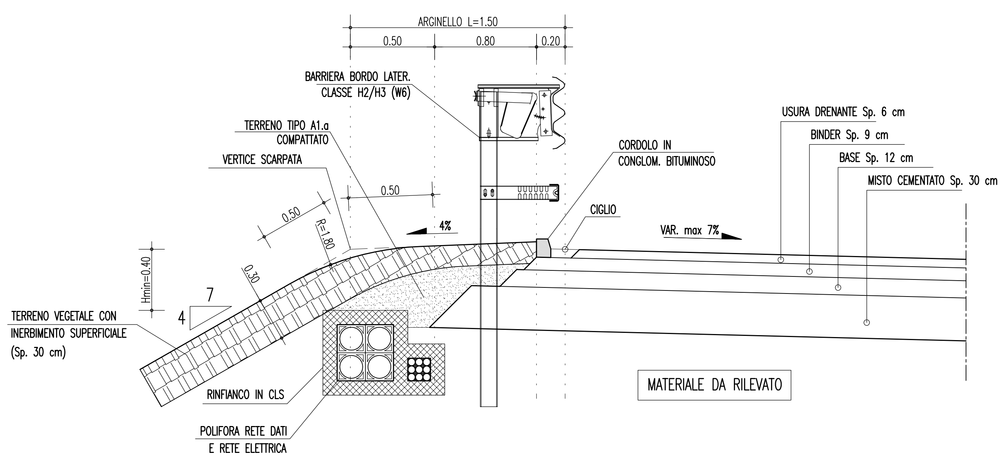

MARGINE IN TRINCEA – SEZIONE CORRENTE CON POLIFORA

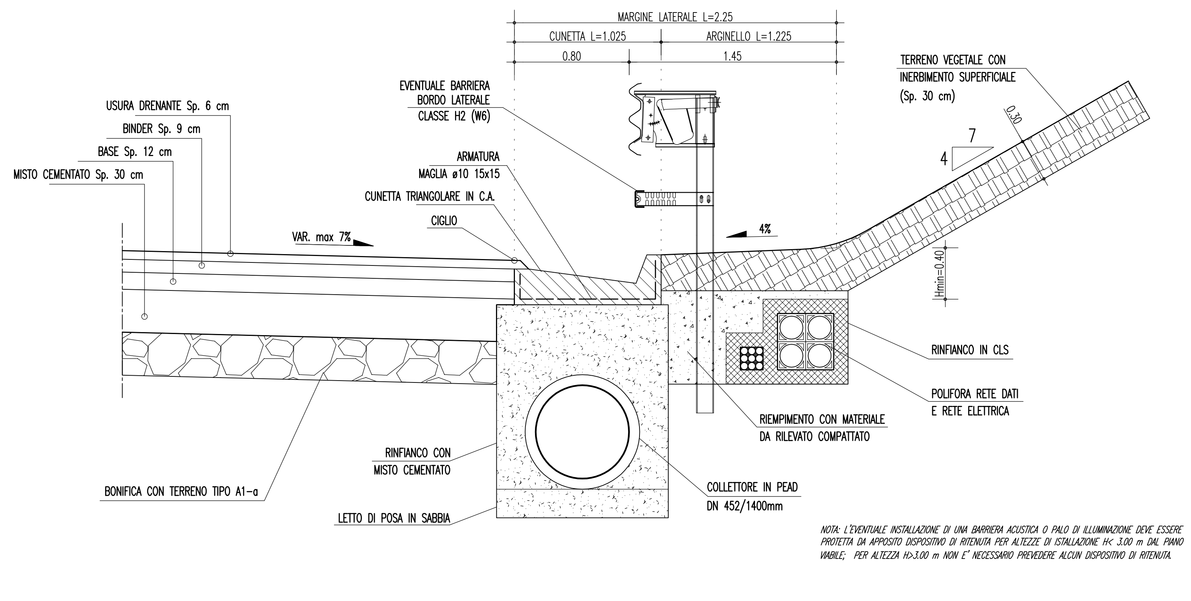

NOTE GENERALI

NOTA:

PER UN MAGGIORE DETTAGLIO DELL'ORGANIZZAZIONI DEL MARGINE INTERNO ED ESTERNO, OLTRE CHE PER GLI ASPETTI COSTRUTTIVI DEL CORPO STRADALE (SCOTICO, BONIFICA, GRADONATURA, SCAVI, RIPORTI, GEOTESSILE, ECC.) E DELLE PAVIMENTAZIONI SI RIMANDA AGLI ELABORATI SPECIFICI CONTENUTI NELLA COMPONENTE PROGETTUALE n°15:

- CG0700PSZDCSC00G0000000003 Rami principali, Particolari costruttivi opere stradali e pavimentazioni
- CG0700PSZDCSC00G0000000002 Collegamenti Cent. Direz., Elementi margin., pavim. e particolari costr.
- CG0700PSZDCSC00G0000000005 Viabilità locale, Particolari costruttivi opere stradali e pavimentazioni

PER UN MAGGIORE DETTAGLIO DEL SISTEMA DI SMALTIMENTO DELLE ACQUE DI PIATTAFORMA E PER L'EFFETTIVA DIMENSIONE E TIPOLOGIA DEI FOSSI DI GUARDIA SI RIMANDA AGLI SPECIFICI ELABORATI SPECIALISTICI CONTENUTI NELLA COMPONENTE PROGETTUALE n°15:

- CG0700PSZDCSCIDG0000000001 Particolari costruttivi della rete di smaltimento acque meteoriche
- CG0700PWZDCSCSIF0000000001 Scarico acque di versante, Sez. trasversali e particolari Tipologici

PER GLI ASPETTI INERENTI LE BARRIERE DI SICUREZZA, LA SEGNALETICA ORIZZONTALE E VERTICALE E LE BARRIERE ACUSTICHE SI RIMANDA AGLI ELABORATI DI PROGETTO SPECIFICI CONTENUTI NELLA COMPONENTE PROGETTUALE n°15:

- CG0700PSBDCSC000C0000000001 Tipologie e dettagli barriere di sicurezza – tavola 1
- CG0700PSBDCSC000C0000000002 Tipologie e dettagli barriere di sicurezza – tavola 2
- CG0700PSBDCSC000C0000000003 Tipologie e dettagli barriere di sicurezza – tavola 3
- CG0700PSBDCSC000C0000000004 Tipologie e dettagli barriere di sicurezza – tavola 4
- CG0700PSBDCSC000C0000000005 Tipologie e dettagli recinzioni – tavola 1
- CG0700PSBDCSC000C0000000006 Tipologie e dettagli recinzioni – tavola 2
- CG0700PSZDCSC000C0000000001 Dettagli costruttivi segnaletica – tavola 1
- CG0700PSZDCSC000C0000000002 Dettagli costruttivi segnaletica – tavola 2
- CG0700PPZDCSC000C0000000002 Prospetto e particolari costruttivi di dettaglio barriere fonoassorbenti
- CG0700PSBDCSC000C0000000007 Tipologia di barriere fonoassorbenti

PER LE DIVERSE COMPOSIZIONI E LE MODALITA' DI POSA DELLA POLIFORA (INDICATIVA NELLE SEZIONI TIPO DEL PRESENTE ELABORATO) SI RIMANDA AGLI ELABORATI DI PROGETTO SPECIFICI CONTENUTI NELLA COMPONENTE PROGETTUALE n°16:

- CG0700P1PDCSI00G0000000001 Planimetria generale distribuzione della rete Media Tensione (MT)–tav. 1
- CG0700P1PDCSI00G0000000008 Planimetria generale distribuzione della rete Media Tensione (MT)–tav. 2
- CG0700P1PDCSI00G0000000009 Planimetria generale distribuzione della rete Media Tensione (MT)–tav. 3
- CG0700P1PDCSI00G0000000010 Planimetria generale distribuzione della rete Media Tensione (MT)–tav. 4
- CG0700P4PDCSI00A55C000001 Area Zagarella–Planimetria impianti di illuminazione e speciali – tavola 1
- CG0700P4PDCSI00A55C000002 Area Zagarella–Planimetria impianti di illuminazione e speciali – tavola 2
- CG0700P4PDCSI00A55C000003 Area Zagarella–Planimetria impianti di illuminazione e speciali – tavola 3
- CG0700P4PDCSI00A55C000004 Area Zagarella–Planimetria impianti di illuminazione e speciali – tavola 4
- CG0700P4PDCSI00A55C000005 Area Zagarella–Planimetria impianti di illuminazione e speciali – tavola 5
- CG0700P4PDCSI00A55C000006 Area Zagarella–Planimetria impianti di illuminazione e speciali – tavola 6
- CG0700P4PDCSI00A5DB000001 Area Solaro–Planimetria impianti di illuminazione e speciali – tavola 1
- CG0700P4PDCSI00A5DB000002 Area Solaro–Planimetria impianti di illuminazione e speciali – tavola 2
- CG0700P4PDCSI00A5DB000003 Area Solaro–Planimetria impianti di illuminazione e speciali – tavola 3
- CG0700P4PDCSI00A5DB000004 Area Solaro–Planimetria impianti di illuminazione e speciali – tavola 4
- CG0700P4PDCSI00A5DB000005 Area Solaro–Planimetria impianti di illuminazione e speciali – tavola 5
- CG0700P4PDCSI00A5DB000006 Area Solaro–Planimetria impianti di illuminazione e speciali – tavola 6

MATERIALI

– CALCESTRUZZO MAGRO:	Rck 15 Mpa
– MALTA CEMENTIZIA:	Rck 20 Mpa
– RINFIANCO TUBAZIONI:	Misto Cementato
– RINFIANCO POLIFORA:	Rck 25 Mpa
– ACCIAIO ORDINARIO:	FeB 44K c.s.

Stretto di Messina

Concessionaria per la progettazione, realizzazione e gestione del collegamento stabile tra la Sicilia e il Continente
Organismo di Diritto pubblico
(Legge n° 1158 del 17 dicembre 1971, modificata dal D.Lgs. n° 114 del 24 aprile 2003)

EurolinK

PONTE SULLO STRETTO DI MESSINA

PROGETTO DEFINITIVO

EUROLINK S.C.p.A.
IMPREGILO S.p.A. (Mandataria)
SOCIETA' ITALIANA PER CONDOTTE D'ACQUA S.p.A. (Mandante)
COOPERATIVA MURATORI E CEMENTISTI - C.M.C. di Ravenna Soc. Coop. a.r.l. (Mandante)
SACYR S.A.U. (Mandante)
ISHIKAWAJIMA - HARIMA HEAVY INDUSTRIES CO. Ltd. (Mandante)
A.C.I. S.C.P.A. - CONSORZIO STABILE (Mandante)

IL PROGETTISTA	IL CONTRAENTE GENERALE	STRETTO DI MESSINA	STRETTO DI MESSINA
SINA Dott. Ing. F. Colla Ordine Ingegneri Milano n° 20355 Dott. Ing. E. Poggini Ordine Ingegneri Milano n° 15408	Project Manager (Ing. P.P. Marchesetti)	Direttore Generale e RUP Validazione (Ing. G. Fiammenghi)	Amministratore Delegato (Dott. P. Ciucci)

COLLEGAMENTI CALABRIA — CS0071_F0

PARTE GENERALE STRADALE – OPERE CIVILI

TRACCIAMENTO PLANOALTIMETRICO, SEZIONI E GEOMETRIA CORPO STRADALE GENERALE

SEZIONE TIPO – DETTAGLI ELEMENTI MARGINALI

CODICE: C G 0 7 0 0 P W C D C G S T 5 G 0 0 0 0 0 0 0 0 1 F0 — SCALA: 1 : 20

REV.	DATA	DESCRIZIONE	REDATTO	VERIFICATO	APPROVATO
F0	20/06/2011	EMISSIONE FINALE	B. LO GUDICE	F. BERTONI	F. COLLA

NOME DEL FILE: CS0071_F0.dwg