PARTICOLARE ELEMENTI MARGINALI E PAVIMENTAZIONI VIABILITA' LOCALE

SCALA 1:50

IN RILEVATO

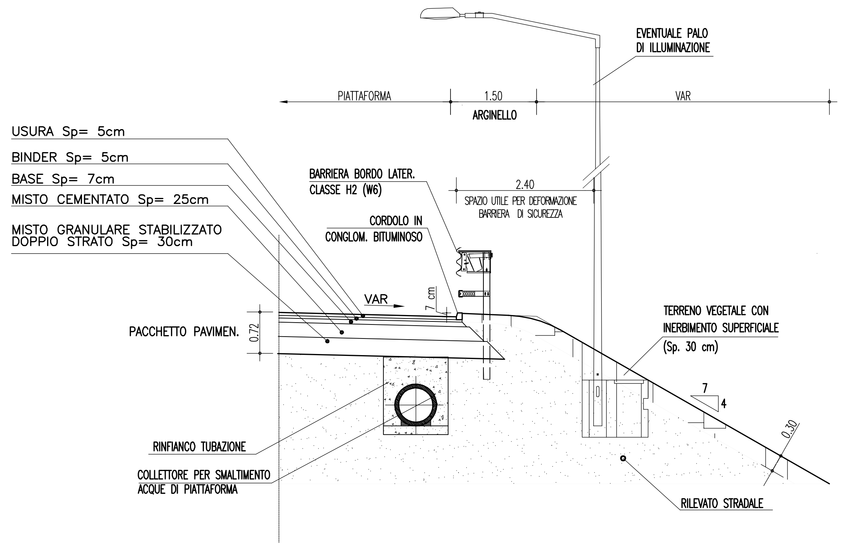

IN TRINCEA

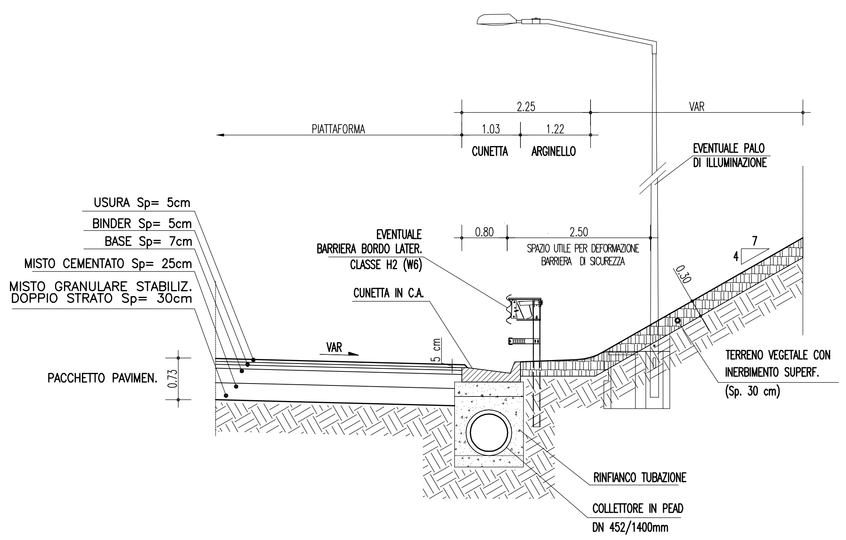

SU OPERA D'ARTE

(MARGINE INTERNO)

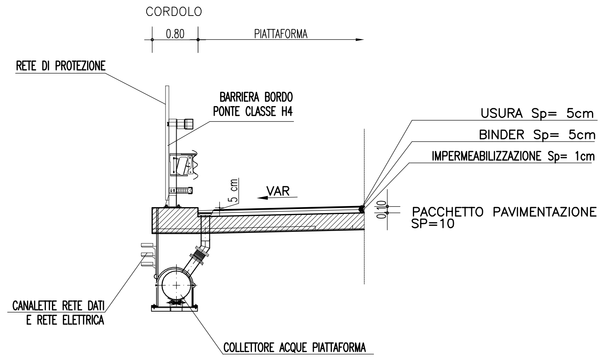

(MARGINE ESTERNO)

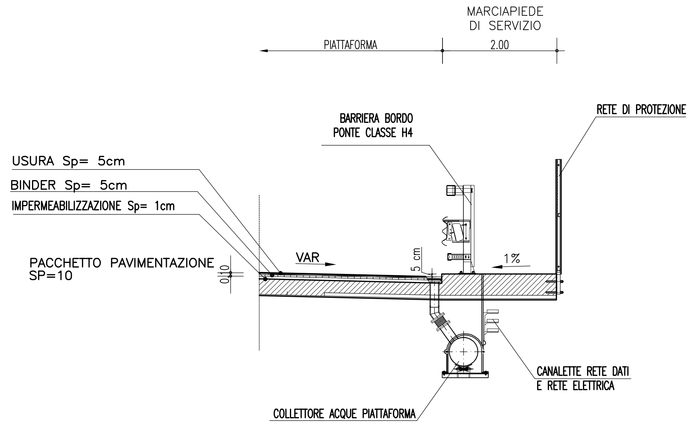

CON MARCIAPIEDE

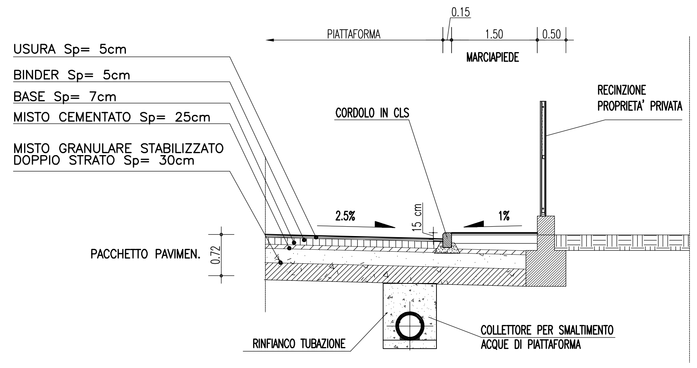

IN RILEVATO CON MARCIAPIEDE

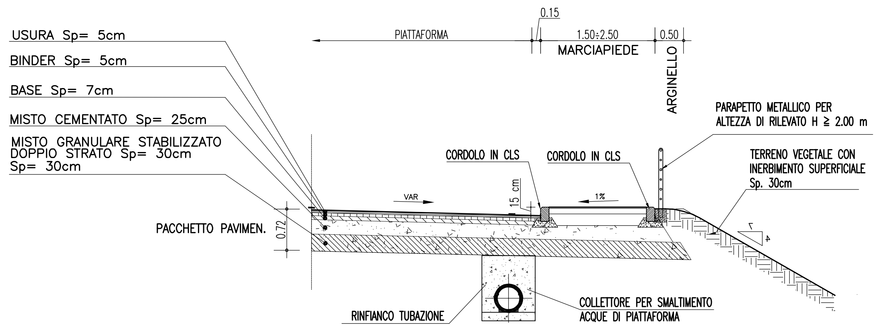

CON MARCIAPIEDE E MURO DI PULIZIA

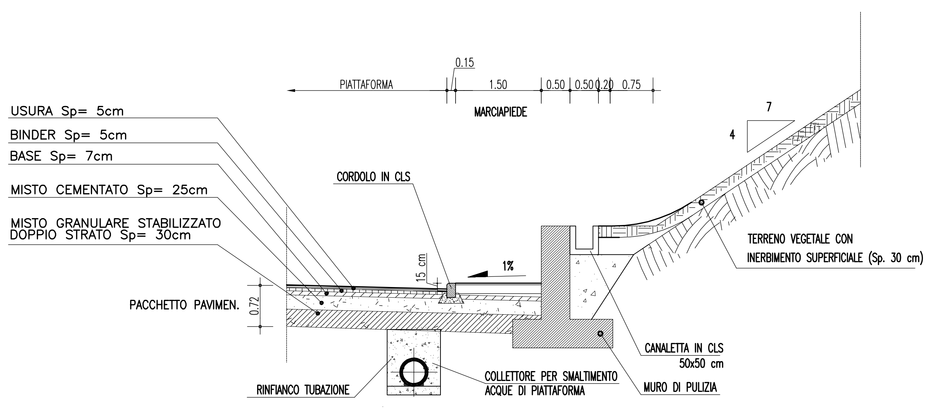

IN CORRISPONDENZA DELL'ISOLA DIVISIONALE DELLE ROTATORIE:

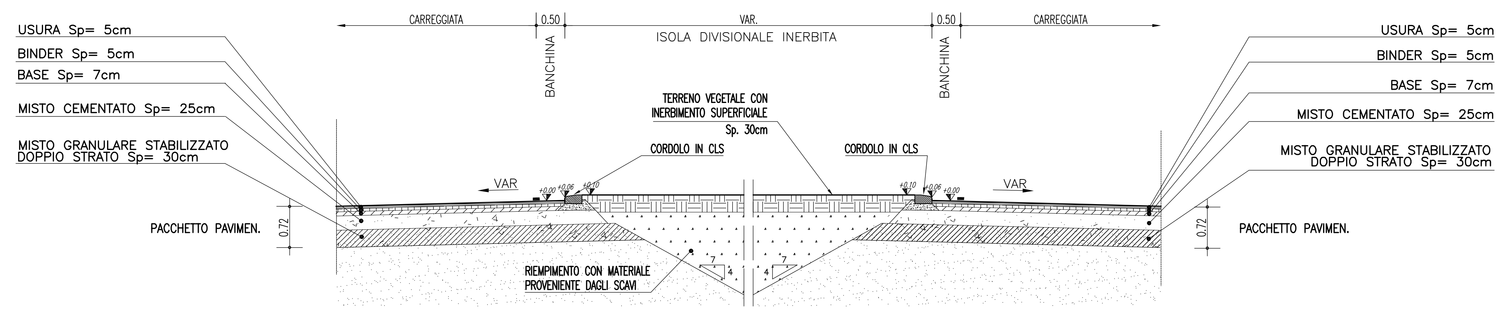

ROTATORIA – ANELLO GIRATORIO

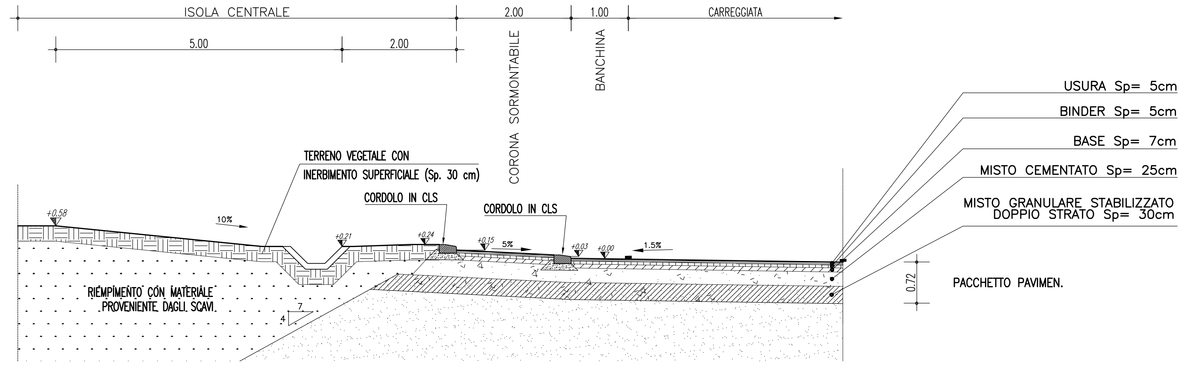

NOTE GENERALI

PARTICOLARE PACCHETTO DI PAVIMETAZIONE

IN RILEVATO E IN TRINCEA

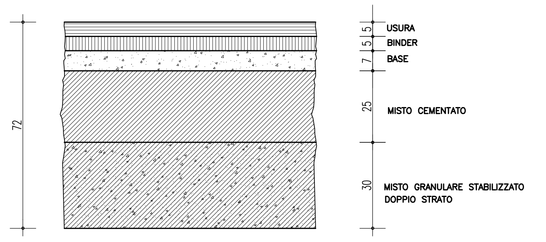

SU OPERA D'ARTE

PER UN MAGGIORE DETTAGLIO DELL'ORGANIZZAZIONI DEL MARGINE INTERNO ED ESTERNO, OLTRE CHE PER GLI ASPETTI COSTRUTTIVI DEL CORPO STRADALE (MARCIAPIEDI, CORDOLI, SCOTICO, BONIFICA, GRADONATURA, SCAVI, RIPORTI, ECC.) E DELLE PAVIMENTAZIONI SI RIMANDA ALL'ELABORATO CONTENUTO NELLA COMPONENTE PROGETTUALE n°15:

– CG0700PSZDCSC00G0000000005 Viabilità locale, Particolari costruttivi opere stradali e pavimentazioni

PER UN MAGGIORE DETTAGLIO DEL SISTEMA DI SMALTIMENTO DELLE ACQUE DI PIATTAFORMA SI RIMANDA AGLI SPECIFICI ELABORATI SPECIALISTICI CONTENUTI NELLA COMPONENTE PROGETTUALE n°15:

– CG0700PSZDCSCIDG000000001 Particolari costruttivi della rete di smaltimento acque meteoriche
– CG0700PWZDCSCSIF000000001 Scarico acque di versante, Sez. trasversali e particolari Tipologici

PER UN MAGGIORE DETTAGLIO DELLE DOTAZIONI IMPIANTISTICHE, LA LORO POSIZIONE ED ISPEZIONABILITA' SI RIMANDA AGLI ELABORATI TIPOLOGICI SPECIALISTICI CONTENUTI NELLA COMPONENTE PROGETTUALE n°16.

– CG0700P1PDCSI00G0000000001 Planimetria generale distribuzione della rete Media Tensione (MT)–tav. 1
– CG0700P1PDCSI00G0000000008 Planimetria generale distribuzione della rete Media Tensione (MT)–tav. 2
– CG0700P1PDCSI00G0000000009 Planimetria generale distribuzione della rete Media Tensione (MT)–tav. 3
– CG0700P1PDCSI00G0000000010 Planimetria generale distribuzione della rete Media Tensione (MT)–tav. 4

MATERIALI

– CALCESTRUZZO MAGRO:	Rck 15 Mpa
– MALTA CEMENTIZIA:	Rck 20 Mpa
– RINFIANCO TUBAZIONI:	Misto Cementato
– RINFIANCO POLIFORA:	Rck 25 Mpa
– ACCIAIO ORDINARIO:	FeB 44K c.s.

Stretto di Messina

Concessionaria per la progettazione, realizzazione e gestione del collegamento stabile tra la Sicilia e il Continente
Organismo di Diritto pubblico
(Legge n° 1158 del 17 dicembre 1971, modificata dal D.Lgs. n° 114 del 24 aprile 2003)

EurolinK

PONTE SULLO STRETTO DI MESSINA

PROGETTO DEFINITIVO

EUROLINK S.C.p.A.
IMPREGILO S.p.A. (Mandataria)
SOCIETA' ITALIANA PER CONDOTTE D'ACQUA S.p.A. (Mandante)
COOPERATIVA MURATORI E CEMENTISTI - C.M.C. di Ravenna Soc. Coop. a.r.l. (Mandante)
SACYR S.A.U. (Mandante)
ISHIKAWAJIMA - HARIMA HEAVY INDUSTRIES CO. Ltd. (Mandante)
A.C.I. S.C.P.A. - CONSORZIO STABILE (Mandante)

IL PROGETTISTA	IL CONTRAENTE GENERALE	STRETTO DI MESSINA	STRETTO DI MESSINA
SINA Dott. Ing. F. Collo Ordine Ingegneri Milano n° 20355 Eurolink Dott. Ing. E. Pagoni Ordine Ingegneri Milano n° 15408	Project Manager (Ing. P.P. Marcheselli)	Direttore Generale e RUP Validazione (Ing. G. Fiammenghi)	Amministratore Delegato (Dott. P. Ciucci)

COLLEGAMENTI CALABRIA

CS0086_F0

INFRASTRUTTURE STRADALI OPERE CIVILI
ELEMENTI DI CARATTERE GENERALE
GENERALE
VIABILITÀ LOCALE – ELEMENTI MARGINALI STRADALI E PAVIMENTAZIONI

CODICE: C G 0 7 0 0 P S Z D C S C 0 0 G 0 0 0 0 0 0 0 0 4 F0
SCALA: VARIE

REV.	DATA	DESCRIZIONE	REDATTO	VERIFICATO	APPROVATO
F0	20/06/2011	EMISSIONE FINALE	PRO ITER S.r.l.	F. BERTONI	F.COLLA

NOME DEL FILE: CS0086_F0.dwg