ELEMENTI MARGINALI E PAVIMENTAZIONI RAMI DI SVINCOLO

Scala 1:50

IN RILEVATO

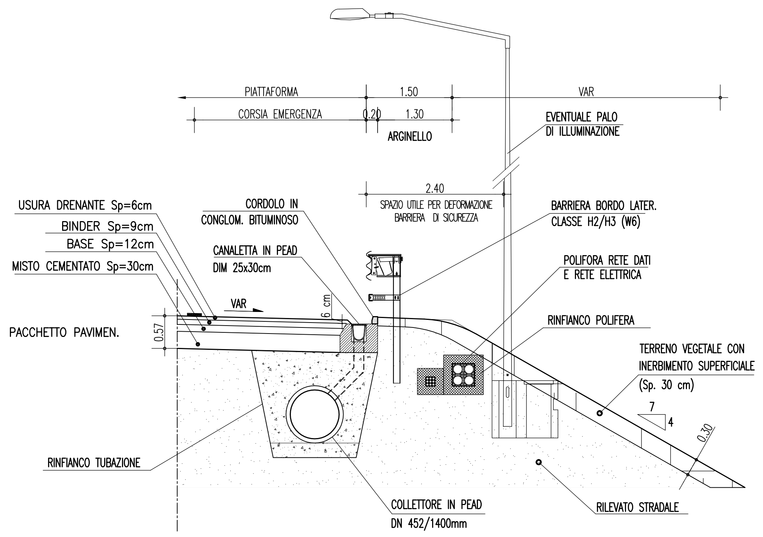

IN TRINCEA

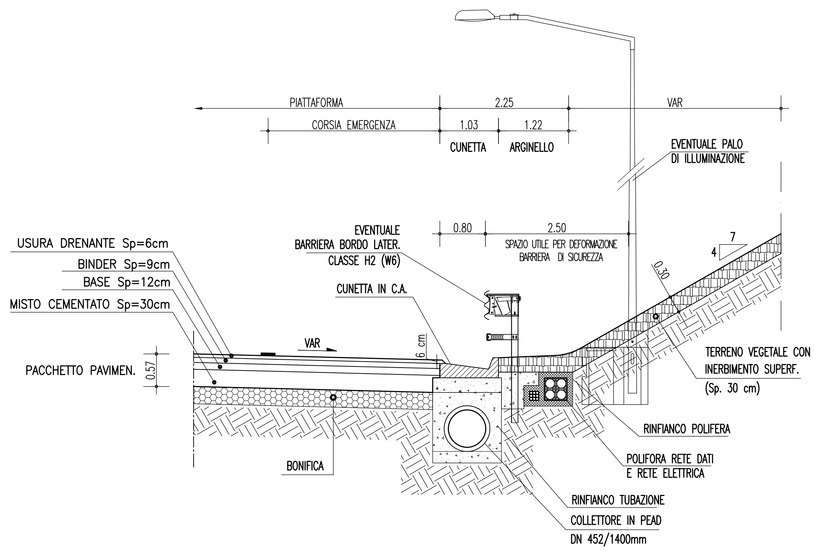

IN RILEVATO CON BARRIERA ACUSTICA

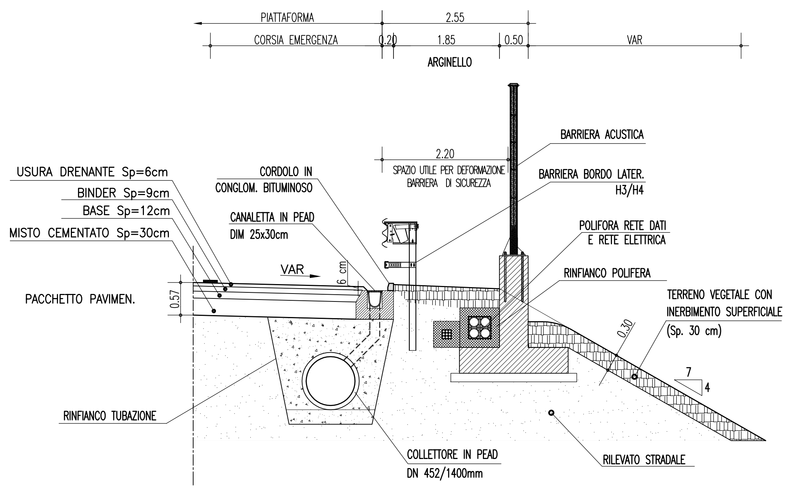

IN CORRISPONDENZA PARATIA

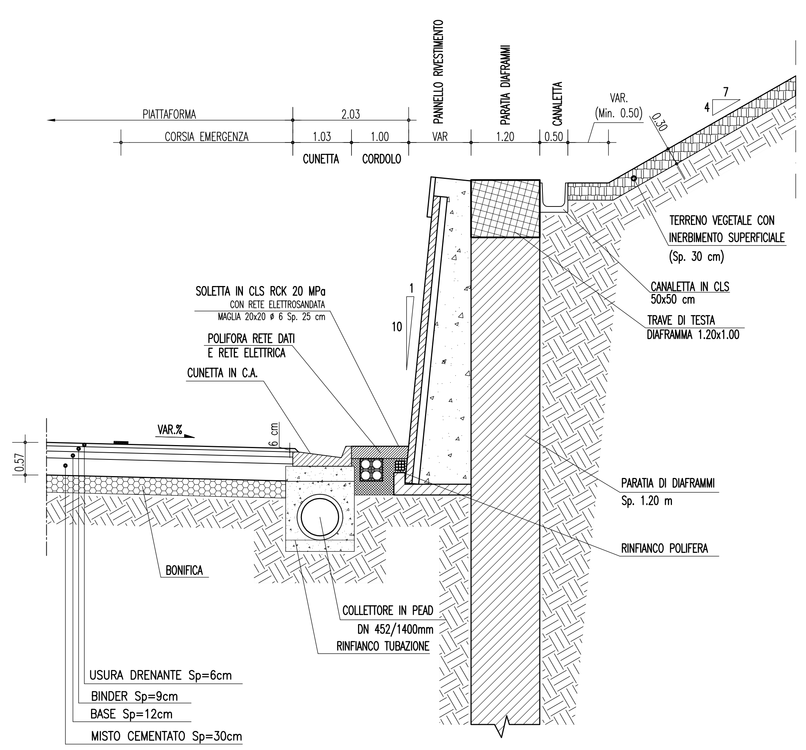

CON MURO DI SOSTEGNO

CON CORDOLO A FILO CARREGGIATA

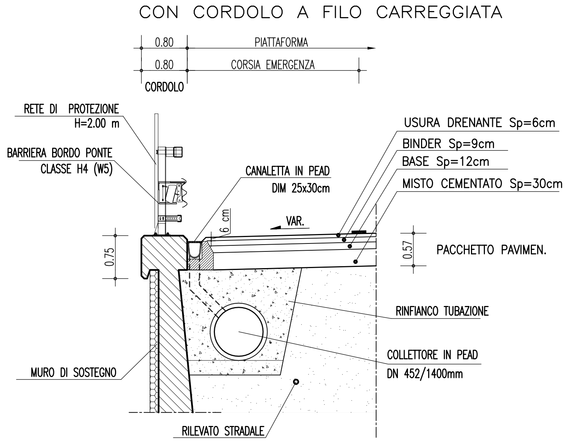

CON ARGINELLO

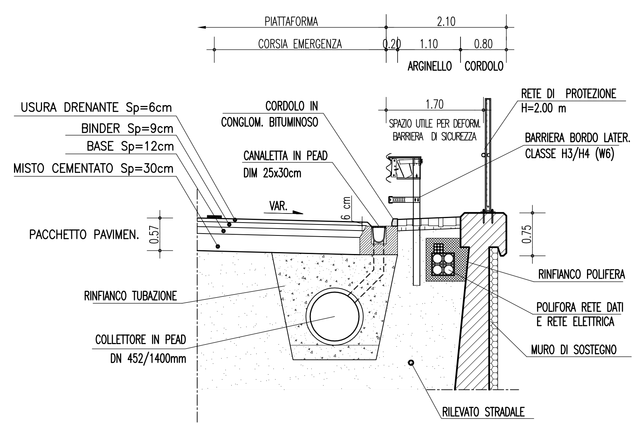

DETTAGLIO STRATI MOVIMENTI TERRE IN RILEVATO E TRINCEA

Scala 1:50

RILEVATO

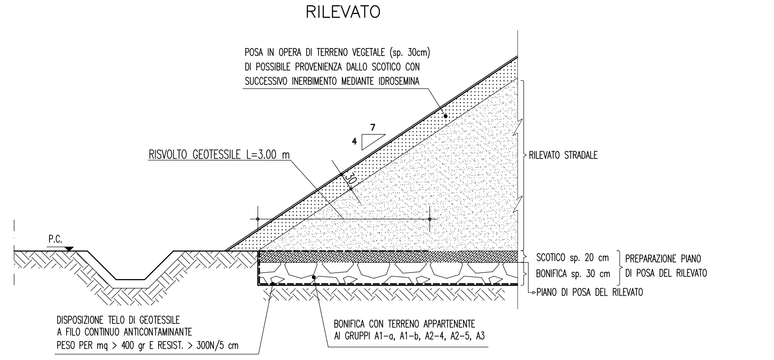

TRINCEA

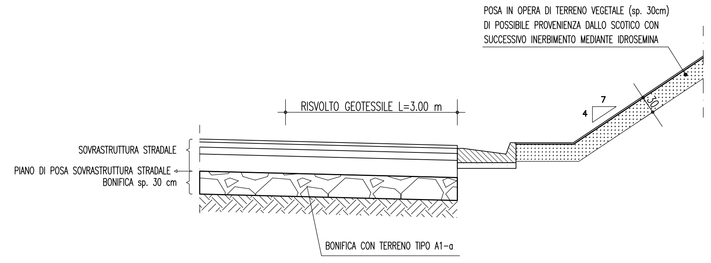

SCHEMI POSIZIONAMENTO BANCHE NEL CASO DI TRINCEE PROFONDE E RILEVATI ALTI

TRINCEA PROFONDA

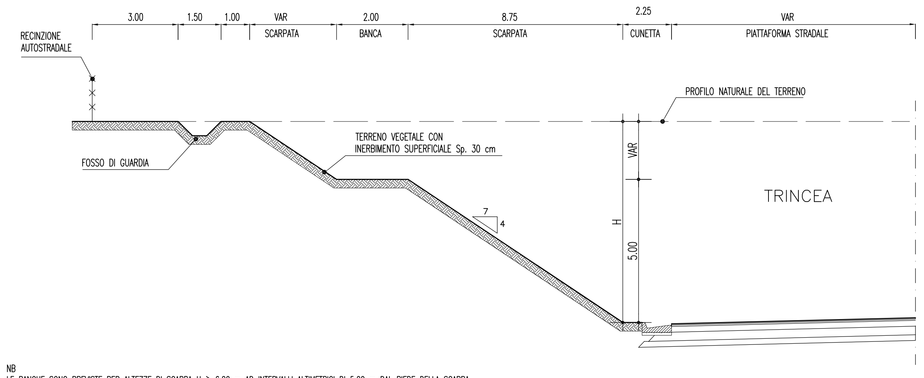

NB
LE BANCHE SONO PREVISTE PER ALTEZZE DI SCARPA H ≥ 6.00 m AD INTERVALLI ALTIMETRICI DI 5.00 m DAL PIEDE DELLA SCARPA.
IL PUNTO DI APERTURA/CHIUSURA DELLE BANCHE E' PREVISTO PER INTERVALLI ALTIMETRICI PARI A: n°[banca]x5.00+1.00m RACCORDANDO LA SCARPA AL PIANO CAMPAGNA SECONDO LO SCHEMA SEGUENTE

SCHEMA PLANIMETRICO DI CHIUSURA/APERTURA BANCHE IN TRINCEA

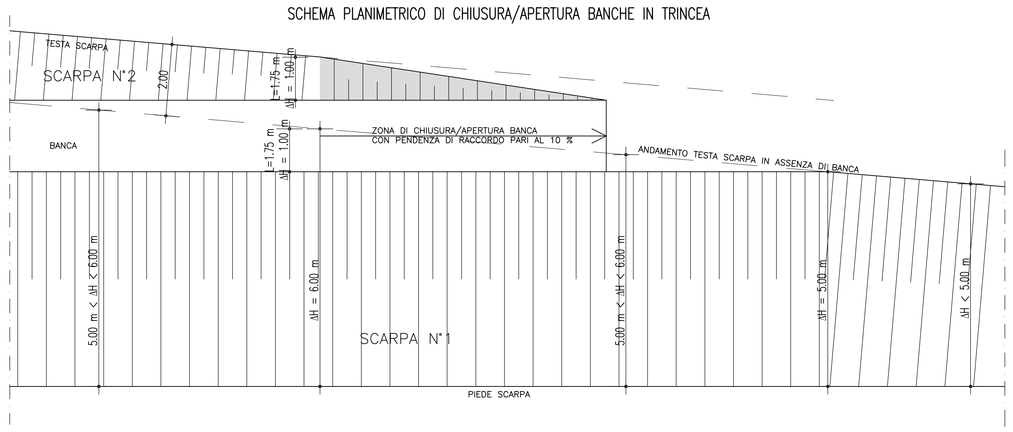

RILEVATO ALTO

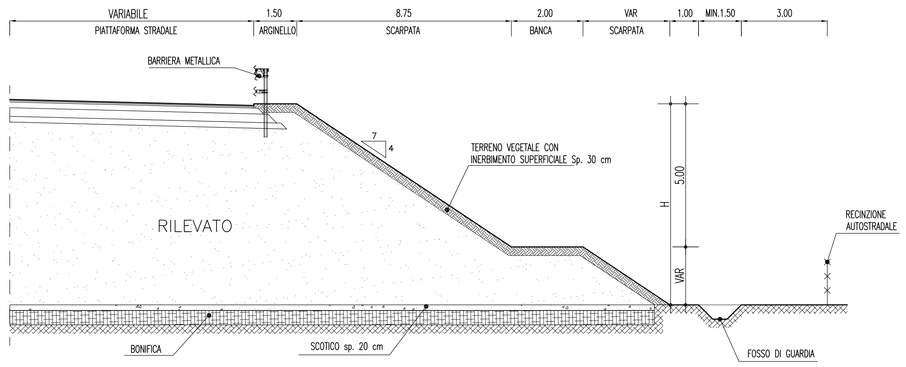

NB
LE BANCHE SONO PREVISTE PER ALTEZZE DI SCARPA H ≥ 6.00 m AD INTERVALLI ALTIMETRICI DI 5.00 m DALLA TESTA DELLA SCARPA. IL PUNTO DI APERTURA/CHIUSURA DELLE BANCHE E' PREVISTO PER INTERVALLI ALTIMETRICI PARI A: n°[banca]x5.00+1.00 m RACCORDANDO LA SCARPA AL PIANO CAMPAGNA SECONDO LO SCHEMA SEGUENTE

SCHEMA PLANIMETRICO DI CHIUSURA/APERTURA BANCHE IN RILEVATO

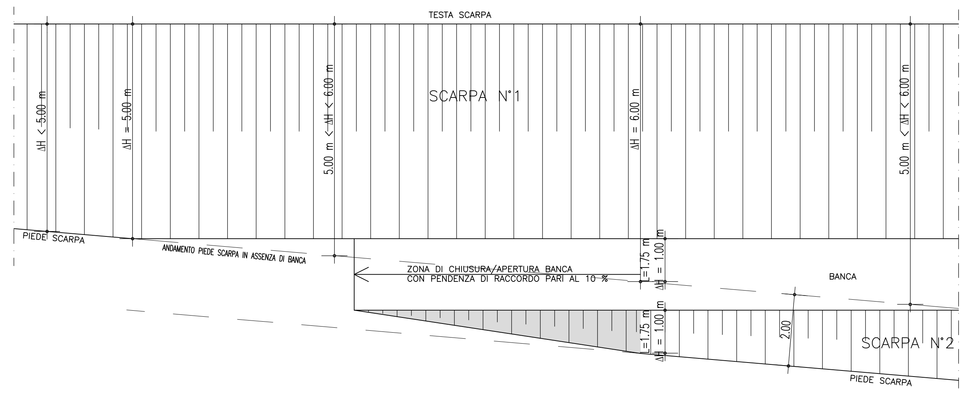

PARTICOLARI CORDOLI AUTOSTRADA

Scala 1:10

CORDOLO IN CLS

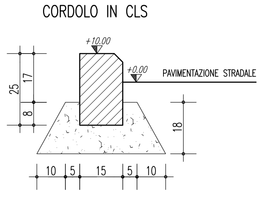

CORDOLO BITUMINOSO

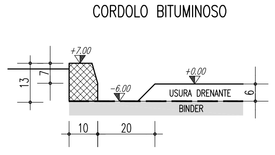

NOTA: MISURE IN CENTIMETRI

PARTICOLARE IMBOTTITURA

Scala 1:10

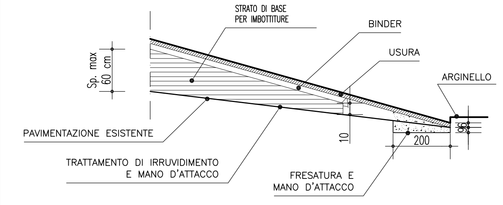

NOTA:
IL TIPO E LO SPESSORE DI USURA E BINDER SONO GLI STESSI DELLA PAVIMENTAZIONE PREVISTA PER LA SPECIFICA CATEGORIA STRADALE;

DIMENSIONI IN CENTIMETRI.

NOTE GENERALI

DETTAGLIO PACCHETTO DI PAVIMENTAZIONE

Scala 1:20

IN RILEVATO E IN TRINCEA

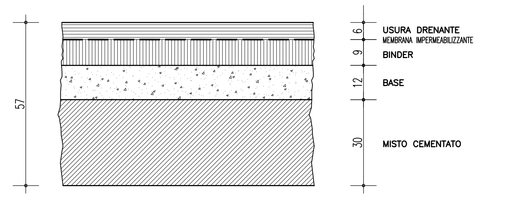

SU OPERA D'ARTE

PARTICOLARE UNGHIATURA PAVIMENTAZIONE

Scala 1:10

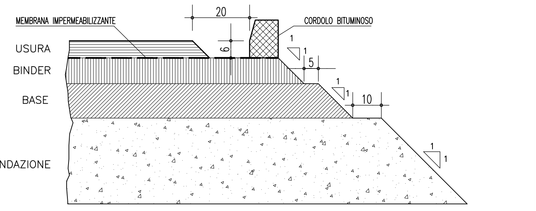

NOTA: MISURE IN CENTIMETRI

PER GLI ASPETTI ED I DETTAGLI CHE RIGUARDANO:
- LA PREPARAZIONE PIANO DI POSA ED ESECUZIONE RILEVATO
- LA PREPARAZIONE DEL PIANO DI POSA DELLA SOVRASTRUTTURA IN TRINCEA
- LA COSTRUZIONE DEL RILEVATO CON TERRA STABILIZZATA A CALCE E/O CEMENTO
- LA GRADONATURA NEL CASO DI RILEVATI APPOGGIATI A DECLIVI CON PENDENZA ELEVATA
- LA GRADONATURA PER L'AMMORSAMENTO A RILEVATI ESISTENTI

SI RIMANDA ALL'ELABORATO CONTENUTO NELLA COMPONENTE PROGETTUALE n°15:

- CG0700PSZDCSC00G0000000003 Rami principali, Particolari costruttivi opere stradali e pavimentazioni

PER UN MAGGIORE DETTAGLIO DEL SISTEMA DI SMALTIMENTO DELLE ACQUE DI PIATTAFORMA SI RIMANDA AGLI SPECIFICI ELABORATI SPECIALISTICI CONTENUTI NELLA COMPONENTE PROGETTUALE n°15:

- CG0700PSZDCSCIDG0000000001 Particolari costruttivi della rete di smaltimento acque meteoriche
- CG0700PWZDCSCSIF0000000001 Scarico acque di versante, Sez. trasversali e particolari Tipologici

PER UN MAGGIORE DETTAGLIO DELLE DOTAZIONI IMPIANTISTICHE, LA LORO POSIZIONE ED ISPEZIONABILITA' SI RIMANDA AGLI ELABORATI TIPOLOGICI SPECIALISTICI CONTENUTI NELLA COMPONENTE PROGETTUALE n°16.

- CG0700P1PDCSI00G0000000001 Planimetria generale distribuzione della rete Media Tensione (MT)–tav. 1
- CG0700P1PDCSI00G0000000008 Planimetria generale distribuzione della rete Media Tensione (MT)–tav. 2
- CG0700P1PDCSI00G0000000009 Planimetria generale distribuzione della rete Media Tensione (MT)–tav. 3
- CG0700P1PDCSI00G0000000010 Planimetria generale distribuzione della rete Media Tensione (MT)–tav. 4
- CG0700P4PDCSI00A55C000001 Area Zagarella–Planimetria impianti di illuminazione e speciali – tavola 1
- CG0700P4PDCSI00A55C000002 Area Zagarella–Planimetria impianti di illuminazione e speciali – tavola 2
- CG0700P4PDCSI00A55C000003 Area Zagarella–Planimetria impianti di illuminazione e speciali – tavola 3
- CG0700P4PDCSI00A55C000004 Area Zagarella–Planimetria impianti di illuminazione e speciali – tavola 4
- CG0700P4PDCSI00A55C000005 Area Zagarella–Planimetria impianti di illuminazione e speciali – tavola 5
- CG0700P4PDCSI00A55C000006 Area Zagarella–Planimetria impianti di illuminazione e speciali – tavola 6
- CG0700P4PDCSI00A5DB000001 Area Solaro–Planimetria impianti di illuminazione e speciali – tavola 1
- CG0700P4PDCSI00A5DB000002 Area Solaro–Planimetria impianti di illuminazione e speciali – tavola 2
- CG0700P4PDCSI00A5DB000003 Area Solaro–Planimetria impianti di illuminazione e speciali – tavola 3
- CG0700P4PDCSI00A5DB000004 Area Solaro–Planimetria impianti di illuminazione e speciali – tavola 4
- CG0700P4PDCSI00A5DB000005 Area Solaro–Planimetria impianti di illuminazione e speciali – tavola 5
- CG0700P4PDCSI00A5DB000006 Area Solaro–Planimetria impianti di illuminazione e speciali – tavola 6

MATERIALI

– CALCESTRUZZO MAGRO:	Rck 15 Mpa
– MALTA CEMENTIZIA;	Rck 20 Mpa
– RINFIANCO TUBAZIONI:	Misto Cementato
– RINFIANCO POLIFORA:	Rck 25 Mpa
– ACCIAIO ORDINARIO:	FeB 44K c.s.

Stretto di Messina

Concessionaria per la progettazione, realizzazione e gestione del collegamento stabile tra la Sicilia e il Continente
Organismo di Diritto pubblico
(Legge n° 1158 del 17 dicembre 1971, modificata dal D.Lgs. n° 114 del 24 aprile 2003)

Eurolink

PONTE SULLO STRETTO DI MESSINA

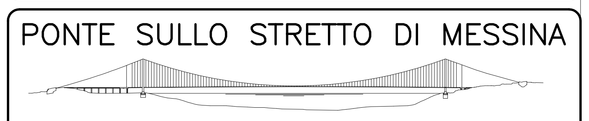

PROGETTO DEFINITIVO

EUROLINK S.C.p.A.
IMPREGILO S.p.A. (Mandataria)
SOCIETA' ITALIANA PER CONDOTTE D'ACQUA S.p.A. (Mandante)
COOPERATIVA MURATORI E CEMENTISTI - C.M.C. di Ravenna Soc. Coop. a.r.l. (Mandante)
SACYR S.A.U. (Mandante)
ISHIKAWAJIMA - HARIMA HEAVY INDUSTRIES CO. Ltd. (Mandante)
A.C.I. S.C.P.A. - CONSORZIO STABILE (Mandante)

IL PROGETTISTA	IL CONTRAENTE GENERALE	STRETTO DI MESSINA	STRETTO DI MESSINA
SINA Dott. Ing. F. Collo Ordine Ingegneri Milano n° 20355 Eurolink Dott. Ing. E. Pagani Ordine Ingegneri Milano n° 15408	Project Manager (Ing. P.P. Marcheselli)	Direttore Generale e RUP Validazione (Ing. G. Fiammenghi)	Amministratore Delegato (Dott. P. Ciucci)

COLLEGAMENTI CALABRIA

CS0114_F0

INFRASTRUTTURE STRADALI OPERE CIVILI
ELEMENTI DI CARATTERE GENERALE
GENERALE
COLLEGAMENTI CEN. DIR. E AREA SOLARO–ELEMENTI MARGINALI, PAVIM. E PART. COSTRUTTIVI

CODICE: C G 0 7 0 0 P S Z D C S C 0 0 G 0 0 0 0 0 0 0 0 2 F0
SCALA: Varie

REV.	DATA	DESCRIZIONE	REDATTO	VERIFICATO	APPROVATO
F0	20/06/2011	EMISSIONE FINALE	PRO IER S.r.l.	F. BERTONI	F. COLLA

NOME DEL FILE: CS0114_F0.dwg