SEZIONE A–A
SCALA 1:50

SEZIONE TRASVERSALE
DIREZIONE REGGIO CALABRIA

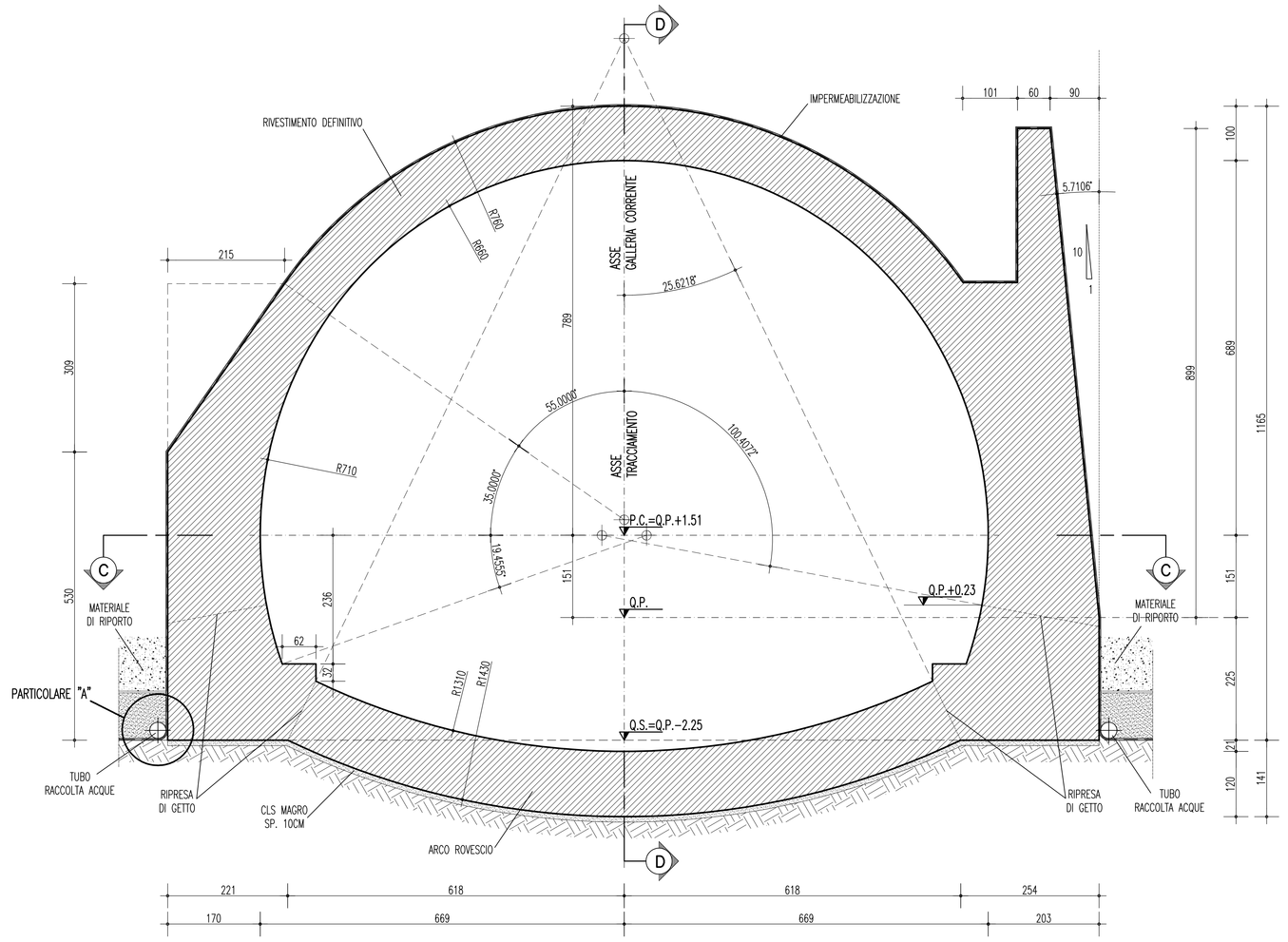

SEZIONE D–D
SCALA 1:50

PROFILO LONGITUDINALE

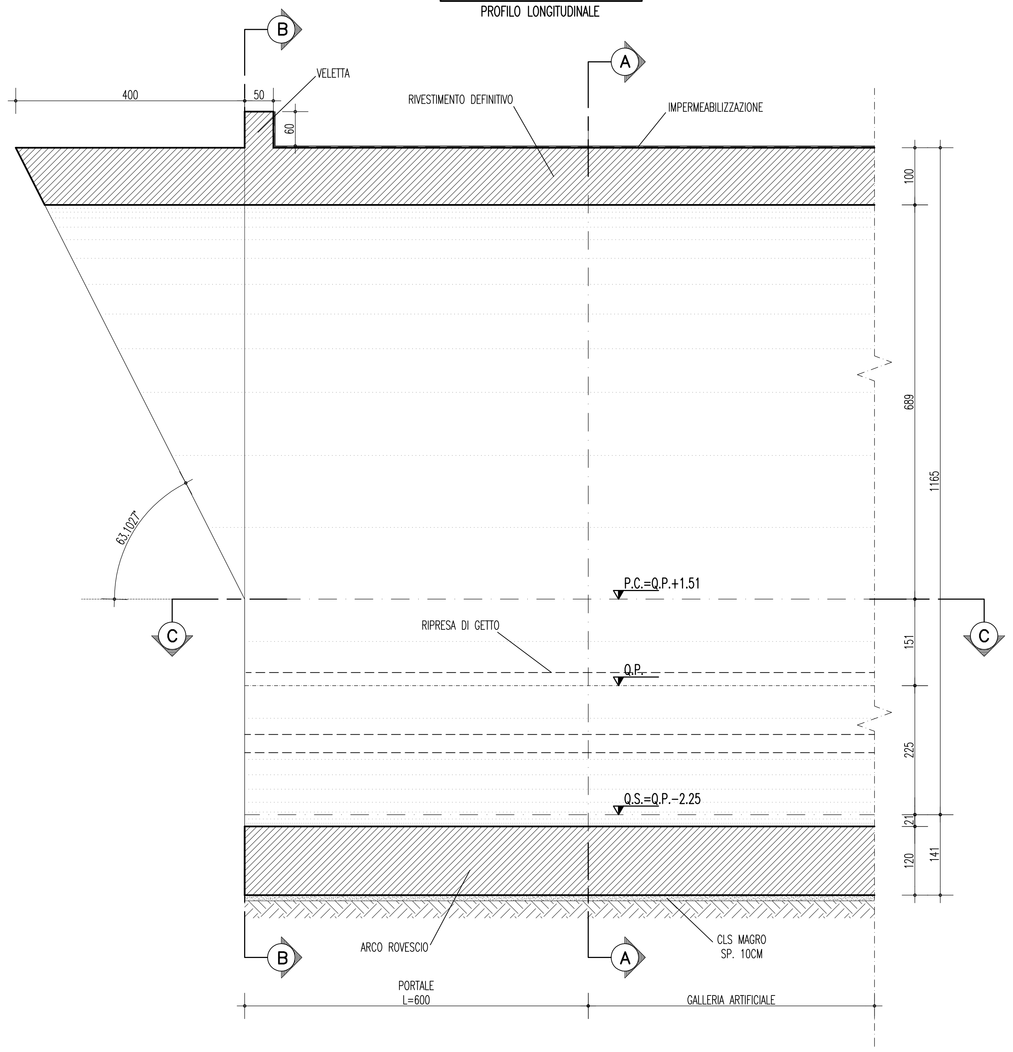

SEZIONE B–B
SCALA 1:50

VISTA FRONTALE

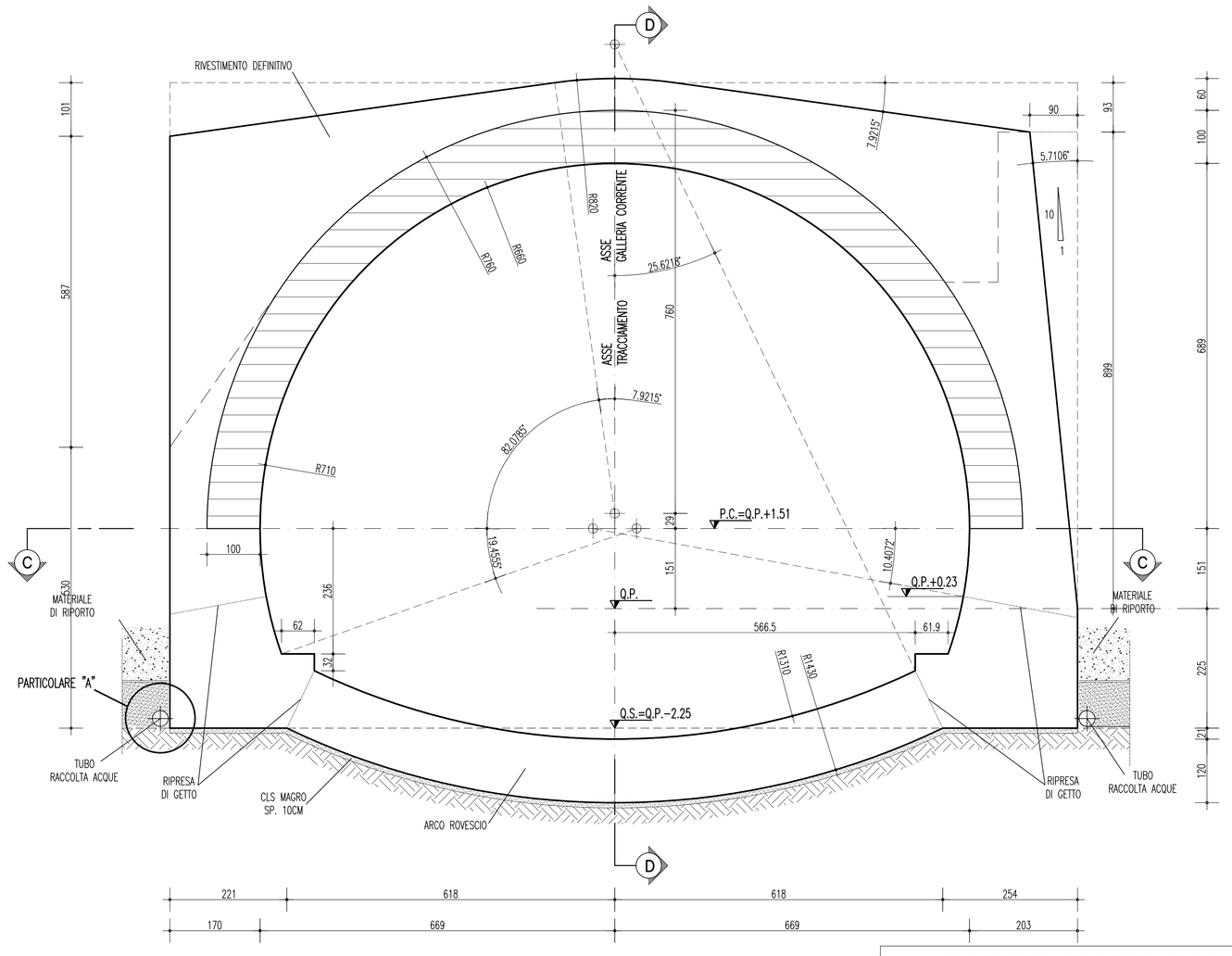

SEZIONE C–C
SCALA 1:50

PLANIMETRIA

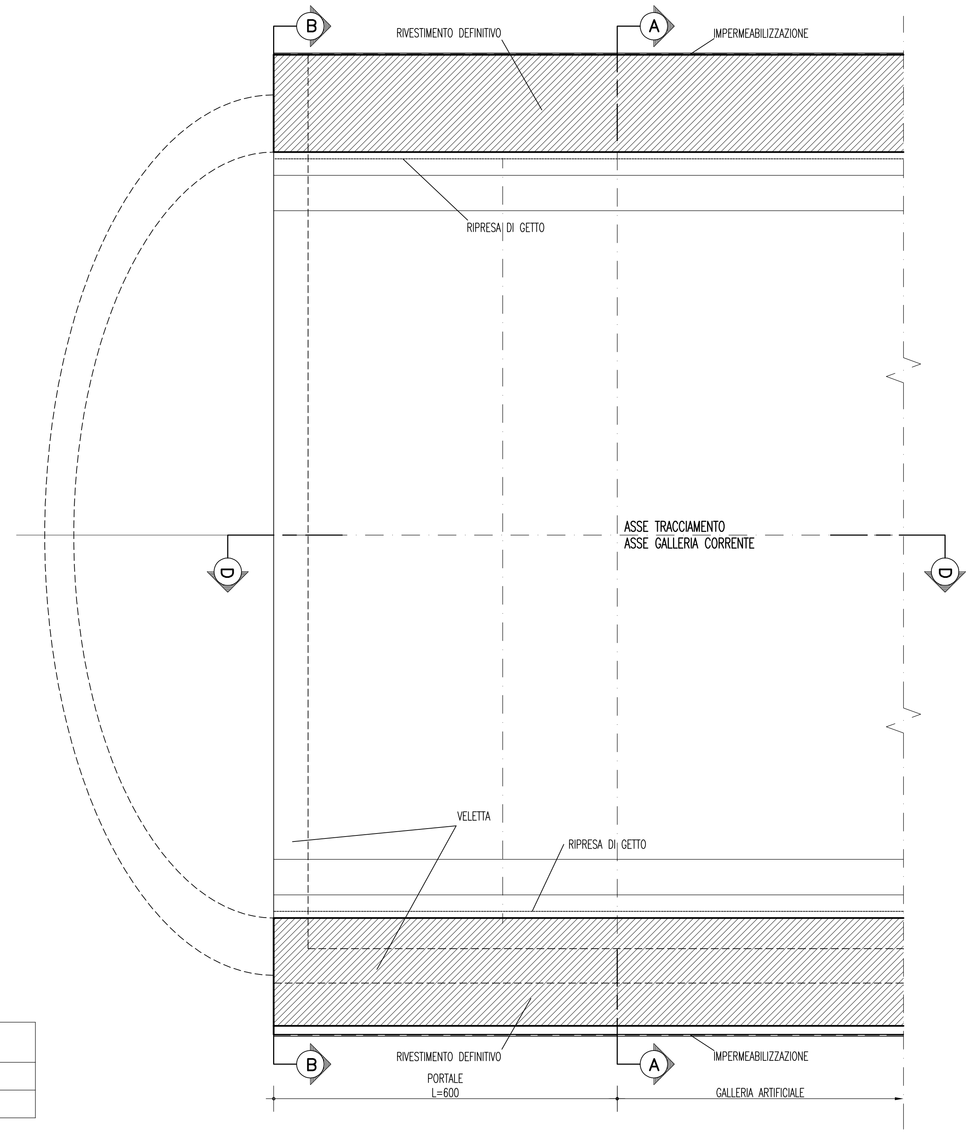

INCIDENZA ARMATURA PORTALE

ARCO ROVESCIO	70Kg/m³
CALOTTA	110Kg/m³

NOTE GENERALI

TABELLA MATERIALI

ACCIAIO
ARMATURE — B450C Ftk=450MPa Fyk=540MPa

CALCESTRUZZO
RIVESTIMENTO DEFINITIVO — Classe C25/30 (CONFORME UNI206-1)
MAGRONE — C 12/15 (Conforme UNI 206-1)
copriferro min. 3+5.0cm
Classe di esposizione XC2

TUBO IN PVC
– ø300 Sp=5mm

IMPERMEABILIZZAZIONE
MEMBRANA IN PVC

spessore	2 mm
resistenza a trazione nelle due direzioni	15 MPa
allungamento a rottura nelle due direzioni	250%
resistenza alla lacerazione	100 N
resistenza alla pressione dell'acqua a 1MPa per 10 ore	impermeabile
resistenza a trazione delle giunzione rispetto alla striscia	70%

GEOTESSILE NON TESSUTO
puro polipropilene composto per agugliatura di fibra lunga (>60mm)

massa areica minima	400 gr/m²
spessore a 2kPa	4 mm
spessore a 200kPa	1,9 mm
permeabilità nel piano a 2kPa	0.3 cm/s
permeabilità nel piano a 200kPa	0.03 cm/s
resistenza a trazione media tra direzione di produzione e trasversale	24 kN/m
resistenza a trazione media in uno delle due direzioni	21 kN/m
deformazione a rottura media tra direzione di produzione e trasversale	40÷85%
deformazione a rottura media in uno delle due direzioni	30÷95%
resistenza alla lacerazione	1 kN
resistenza al punzonamento	4 kN

NOTE

- EVENTUALI DIFFERENZE TRA LE MISURE TOTALI E LE SOMMATORIE DELLE MISURE PARZIALI SONO DOVUTE AGLI ARROTONDAMENTI AUTOMATICI DI AUTOCAD
- PER IL SISTEMA DI SMALTIMENTO DEI LIQUIDI DI PIATTAFORMA SI RIMANDA A SPECIFICI ELABORATI
- NELLE TRATTE ARMATE IN ARCO ROVESCIO E' PREVISTA LA POSA DI UNO STRATO DI CLS MAGRO Sp= 10cm – Rck 15MPa

LEGENDA

– P.C.	PIANO DEI CENTRI INTRADOSSO
– Q.P.	QUOTA DI PROGETTO
– Q.S.	QUOTA DI SCAVO

PARTICOLARE "A"
SCALA 1:10

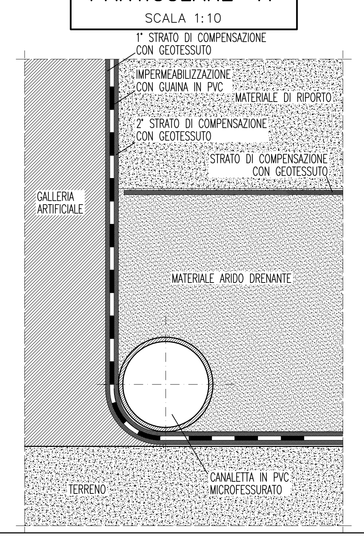

Stretto di Messina
Concessionaria per la progettazione, realizzazione e gestione del collegamento stabile tra la Sicilia e il Continente
Organismo di Diritto pubblico
(Legge n° 1158 del 17 dicembre 1971, modificata dal D.Lgs. n° 114 del 24 aprile 2003)

Eurolink

PONTE SULLO STRETTO DI MESSINA

PROGETTO DEFINITIVO

EUROLINK S.C.p.A.
IMPREGILO S.p.A. (Mandataria)
SOCIETA' ITALIANA PER CONDOTTE D'ACQUA S.p.A. (Mandante)
COOPERATIVA MURATORI E CEMENTISTI - C.M.C. di Ravenna Soc. Coop. a.r.l. (Mandante)
SACYR S.A.U. (Mandante)
ISHIKAWAJIMA - HARIMA HEAVY INDUSTRIES CO. Ltd. (Mandante)
A.C.I. S.C.P.A. - CONSORZIO STABILE (Mandante)

IL PROGETTISTA
ROCKSOIL S.p.A.
GEOLOGIA E GEOTECNICA
INGEGNERIA E COSTRUZIONI
Dott. Ing. G. Crossoni
Ordine Ingegneri Milano n° 20997
Eurolink
Dott. Ing. E. Pagani
Ordine Ingegneri Milano n° 15408

COLLEGAMENTI CALABRIA
CS0273_F0

INFRASTRUTTURE STRADALI OPERE CIVILI
RAMO C
GALLERIA ARTIFICIALE – IMBOCCO LATO SALERNO
PORTALE DI IMBOCCO – CARPENTERIA

CODICE: C G 0 8 0 0 P B B D C S C C 1 G A 0 0 0 0 0 0 0 0 2 F0
SCALA: 1:50

REV.	DATA	DESCRIZIONE	REDATTO	VERIFICATO	APPROVATO
F0	20/06/2011	EMISSIONE FINALE	M.FRANDINO	A.BELLOCCHIO	G.CASSANI

NOME DEL FILE: CS0273_F0.dwg

382.01/1042&902.DWG 14.03.11 – REV.02 DP