PIANTA PARATIA 1
SCALA 1:100

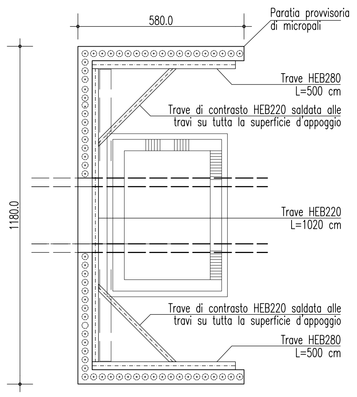

PROSPETTO PARATIA 1
SCALA 1:100

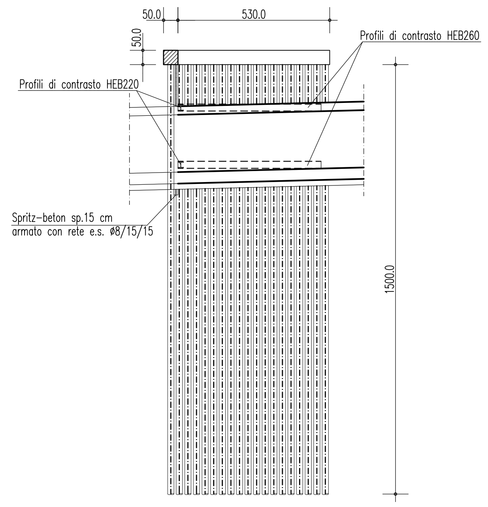

PIANTA PARATIA 2
SCALA 1:100

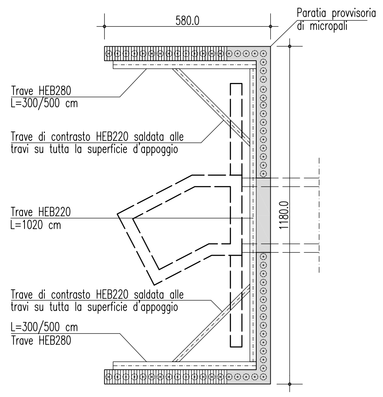

PROSPETTO PARATIA 2
SCALA 1:100

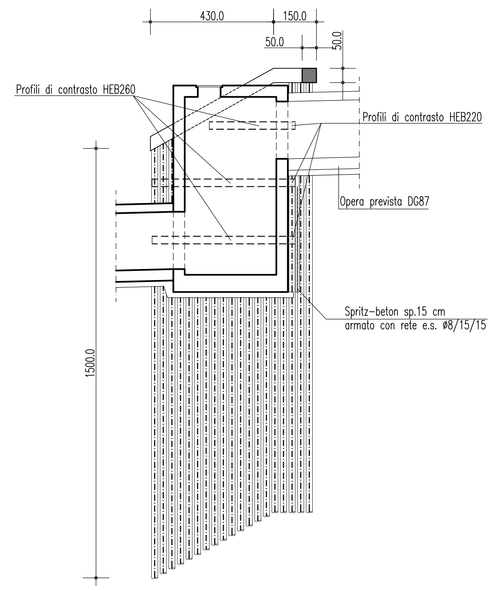

SEZIONE MANUFATTO D'IMBOCCO
SCALA 1:100

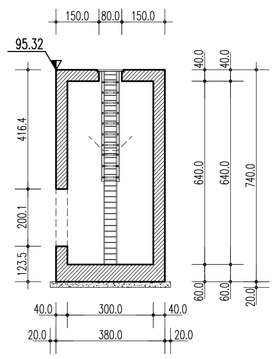

PROSPETTO POZZETTO DI CADUTA 1
SCALA 1:100

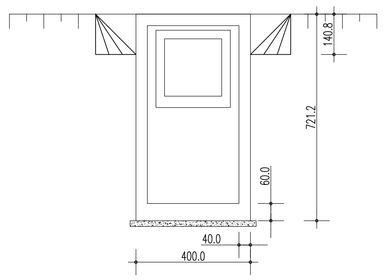

SEZIONE POZZETTO DI CADUTA 1
SCALA 1:100

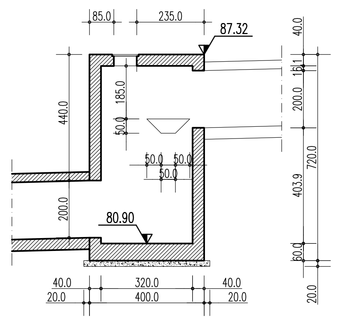

SEZIONE POZZETTO DI CADUTA 2
SCALA 1:100

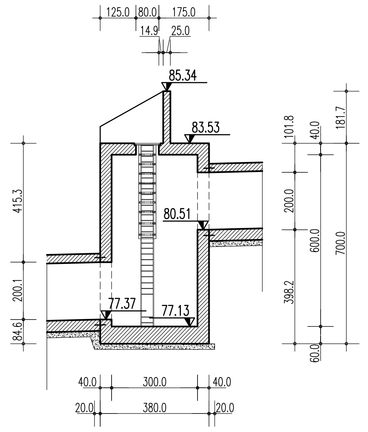

SEZIONE POZZETTO DI CADUTA 3
SCALA 1:100

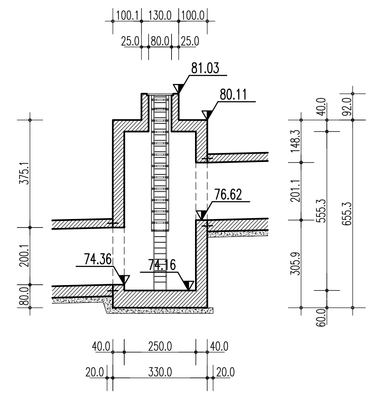

SEZIONE MURO DI SBOCCO
SCALA 1:50

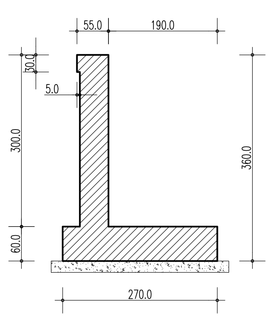

SEZIONE TRASVERSALE TOMBINO
SCALA 1:50

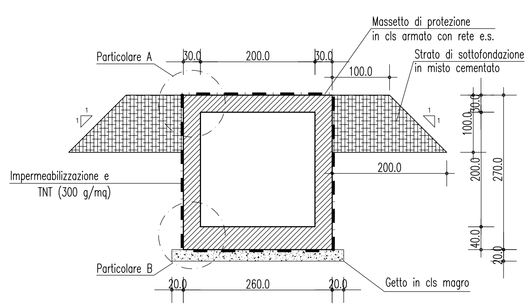

PARTICOLARE "A"
SCALA 1:20

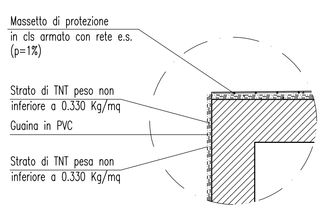

PARTICOLARE "B"
SCALA 1:20

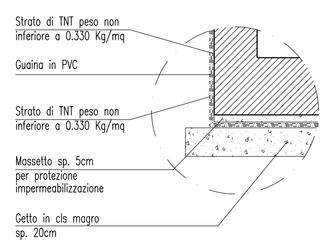

NOTE GENERALI

- I DATI RELATIVI ALLA DG87 RISULTANO INDICATIVI E DA VERIFICARE IN SITO
- VOLUME DI SCAVO A MONTE: 590 mc
- VOLUME DI SCAVO A VALLE: 1455 mc

TABELLA MATERIALI

CONGLOMERATO CEMENTIZIO PER MANUFATTI IDRAULICI (PREFABBRICATI e GETTATI IN OPERA)
- Classe di esposizione ambientale: XC4 (UNI 11104 e UNI EN 206–1)
- Classe di resistenza: CLASSE C32/40
- Rapporto A/C massimo: 0,50
- Classe di consistenza: S4
- Diametro massimo degli aggregati: 32 mm

CONGLOMERATO CEMENTIZIO PER FONDAZIONI OPERE D'IMBOCCO
- Classe di esposizione ambientale: XC2 (UNI 11104 e UNI EN 206–1)
- Classe di resistenza: CLASSE C25/30
- Rapporto A/C massimo: 0,50
- Classe di consistenza: S4
- Diametro massimo degli aggregati: 32 mm

CONGLOMERATO CEMENTIZIO PER ELEVAZIONI OPERE D'IMBOCCO
- Classe di esposizione ambientale: XC4–XS1–XF2 (UNI 11104 e UNI EN 206–1)
- Classe di resistenza: CLASSE C32/40
- Rapporto A/C massimo: 0,50
- Classe di consistenza: S4
- Diametro massimo degli aggregati: 32 mm

ACCIAIO PER CONGLOMERATO CEMENTIZIO ARMATO

Per le armature metalliche si adottano tondini in acciaio del tipo B450C controllato in stabilimento che presentano le seguenti caratteristiche:
- Tensione di snervamento caratteristica — f_{yk} = 450 N/mm²
- Tensione caratteristica a rottura — f_{tk} = 540 N/mm²
- Resistenza di calcolo — $f_{yd} = f_{yk}/g = 391{,}30$ N/mm²
- Deformazione caratteristica di carico massimo — ε_{uk} = 7,5 %
- Deformazione di progetto — ε_{ud} = 6,75 %

COPRIFERRO
- Copriferro nominale: Cnom = Cmin+h
- MANUFATTI IDRAULICI : Copriferro minumo (Cmin) = 40 mm
- ELEVAZIONE OPERE D'IMBOCCO : Copriferro minumo (Cmin) = 45 mm
- FONDAZIONI OPERE D'IMBOCCO : Copriferro minumo (Cmin) = 40 mm

MISCELA CEMENTIZIA PER CEMENTAZIONE MICROPALI
- Classe di esposizione ambientale: XC2 (UNI 11104 e UNI EN 206–1)
- Classe di resistenza: CLASSE C25/30
- Rapporto A/C massimo: 0,50
- Contenuto minimo di cemento: 300 kg/mc
- Cemento tipo II 32,5 32,5R in ambiente non aggressivo
- Cemento tipo III IV 42,5 42,5R in ambiente aggressivo

ACCIAIO PER MICROPALI
- Elementi non saldati longitudinalmente: acciaio S355J0 (ex 510 C) (UNI EN 10025)

ACCIAIO PER CONTRASTI
- **Elementi non saldati :** acciaio S275J0 (ex 430 C) (UNI EN 10025)

TABELLA INCIDENZE

TOMBINO SCATOLARE	120 Kg/mc
POZZETTO DI CADUTA 1	55 Kg/mc
POZZETTO DI CADUTA 2	55 Kg/mc
POZZETTO DI CADUTA 3	55 Kg/mc
MANUFATTO D'IMBOCCO	55 Kg/mc

ELABORATI DI RIFERIMENTO

- PER LE SISTEMAZIONI IDRAULICHE AGLI IMBOCCHI SI VEDA ELABORATO CG0700PPZDCSCSITM00000007
- PER LO SMALTIMENTO DELLE ACQUE DI PIATTAFORMA SI VEDA ELABORATO CG0700PP7DCSCIDG0000000004

Stretto di Messina

Concessionaria per la progettazione, realizzazione e gestione del collegamento stabile tra la Sicilia e il Continente
Organismo di Diritto pubblico
(Legge n° 1158 del 17 dicembre 1971, modificata dal D.Lgs. n° 114 del 24 aprile 2003)

Eurolink

PONTE SULLO STRETTO DI MESSINA

PROGETTO DEFINITIVO

EUROLINK S.C.p.A.
IMPREGILO S.p.A. (Mandataria)
SOCIETA' ITALIANA PER CONDOTTE D'ACQUA S.p.A. (Mandante)
COOPERATIVA MURATORI E CEMENTISTI - C.M.C. di Ravenna Soc. Coop. a.r.l. (Mandante)
SACYR S.A.U. (Mandante)
ISHIKAWAJIMA - HARIMA HEAVY INDUSTRIES CO. Ltd. (Mandante)
A.C.I. S.C.P.A. - CONSORZIO STABILE (Mandante)

IL PROGETTISTA	IL CONTRAENTE GENERALE	STRETTO DI MESSINA	STRETTO DI MESSINA
SINA Dott. Ing. F. Collo Ordine Ingegneri Milano n° 20355 Eurolink Dott. Ing. E. Pagani Ordine Ingegneri Milano n° 15408	Project Manager (Ing. P.P. Marchesetti)	Direttore Generale e RUP Validazione (Ing. G. Fiammenghi)	Amministratore Delegato (Dott. P. Ciucci)

COLLEGAMENTI CALABRIA — CS0557_F0

INFRASTRUTTURE STRADALI OPERE CIVILI
ELEMENTI DI CARATTERE GENERALE
GENERALE
ADEGUAMENTO TOMBINO PK 2+021 (ASSE C) – SEZIONI

CODICE: C G 0 7 0 0 P W Z D C S C 0 0 G 0 0 0 0 0 0 0 0 0 4 F0 — SCALA: VARIE

REV.	DATA	DESCRIZIONE	REDATTO	VERIFICATO	APPROVATO
F0	20/06/2011	EMISSIONE FINALE	PRO IER S.r.l.	G. SCIUTO	T. COLLA

NOME DEL FILE: CS0557_F0.dwg