PROFILO LONGITUDINALE
scala 1:500

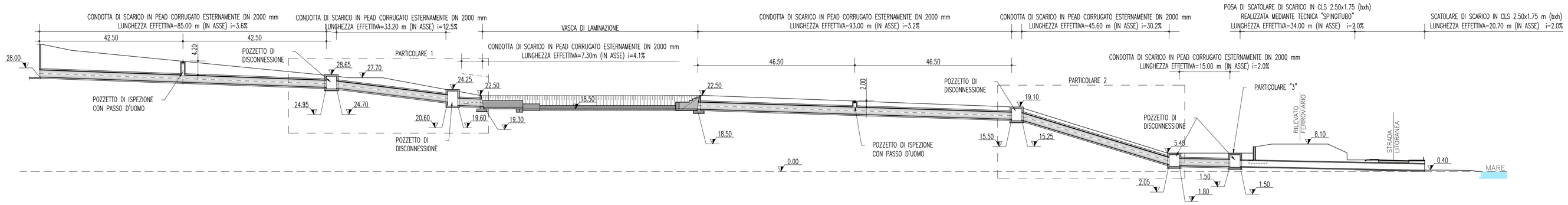

PARTICOLARE "1"
SCALA 1:100

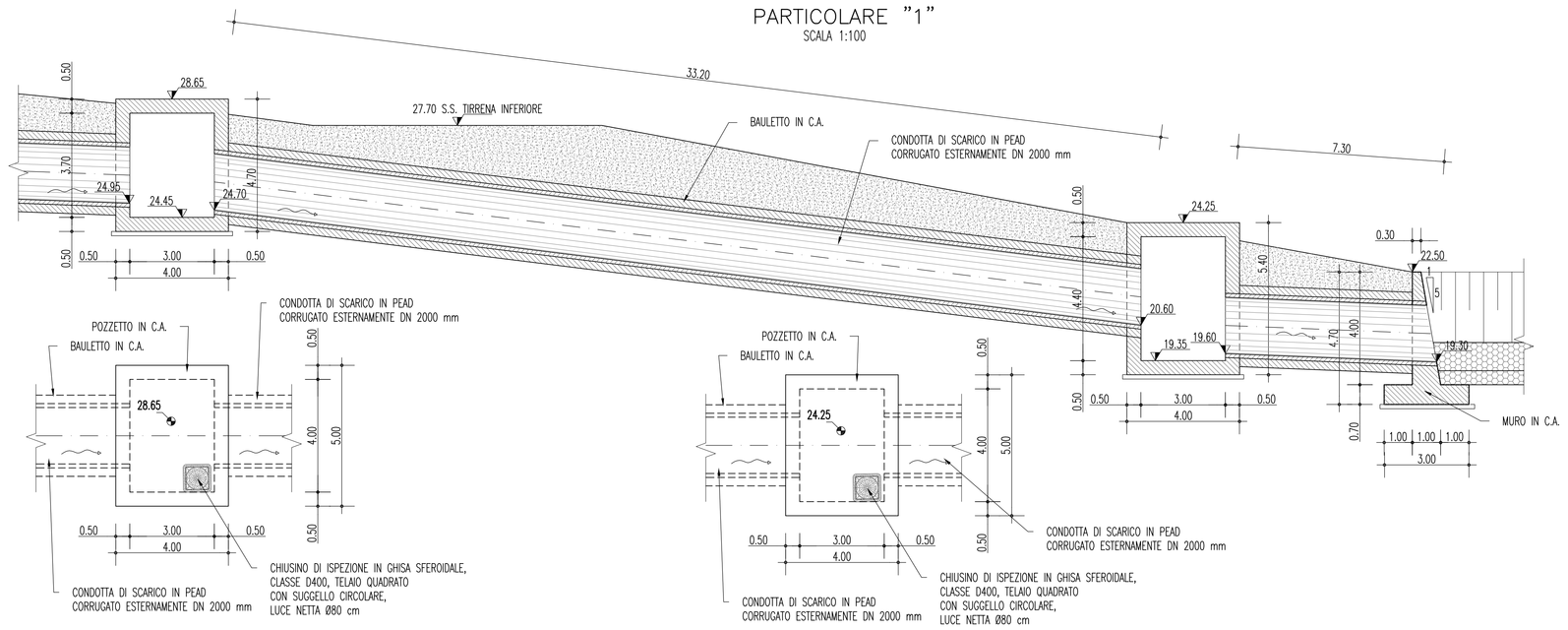

PARTICOLARE POZZETTO DI ISPEZIONE CON PASSO D'UOMO
SCALA 1:50

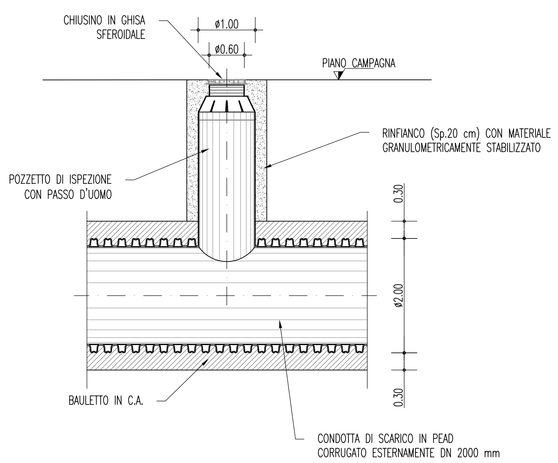

PARTICOLARE "2"
SCALA 1:100

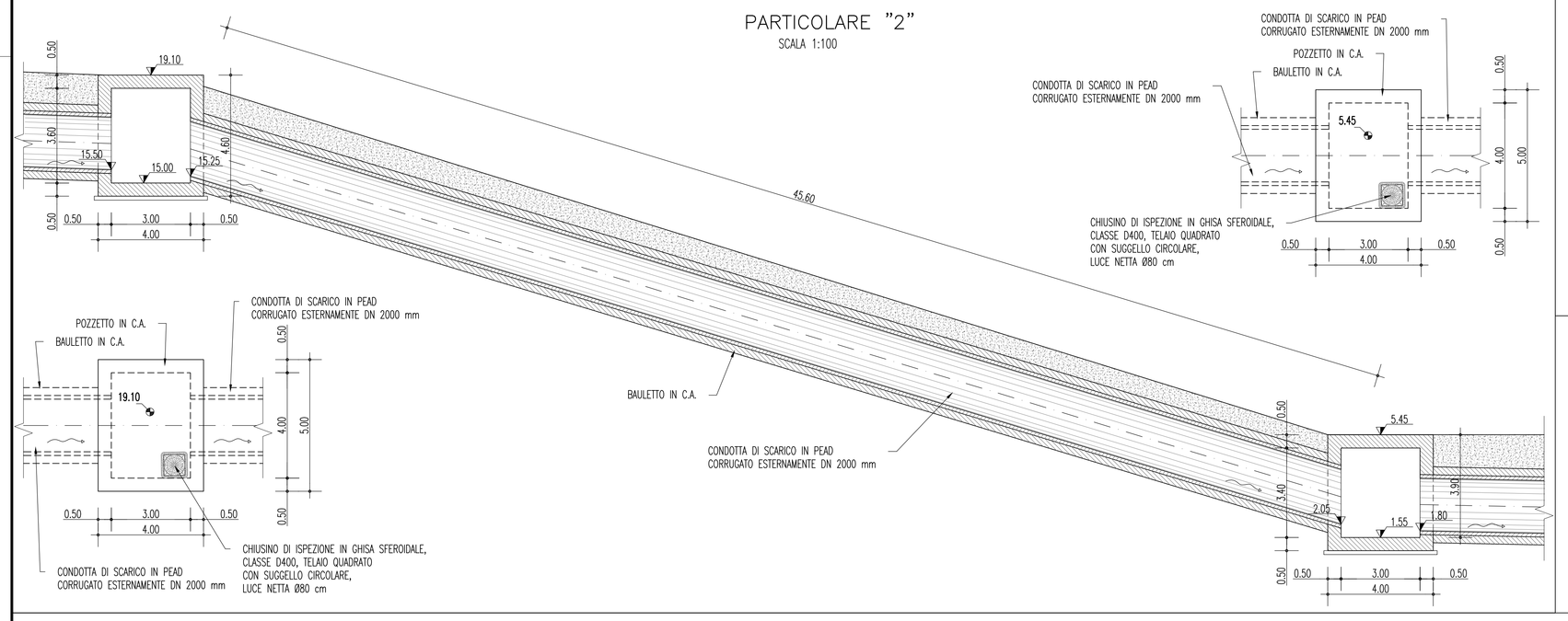

SEZIONE TIPO DI POSA – TUBAZIONE ø2000 mm
SCALA 1:100

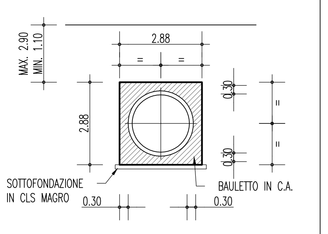

SEZIONE TIPO DI POSA
SCATOLARE IN CLS 2.50x1.75 m (bxh)
SCALA 1:100

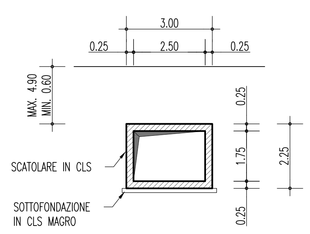

PARTICOLARE "3"

PIANTA
SCALA 1:100

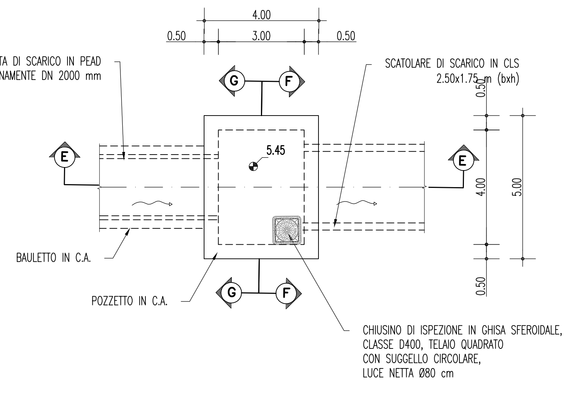

SEZIONE E–E
SCALA 1:100

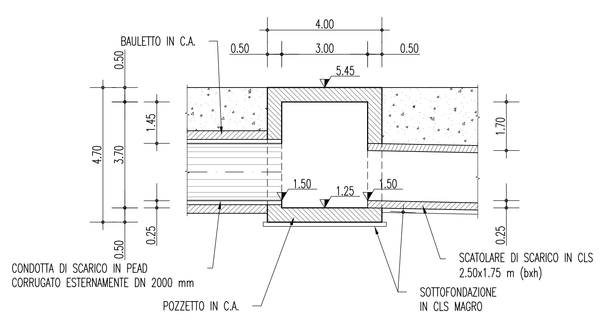

SEZIONE G–G
SCALA 1:100

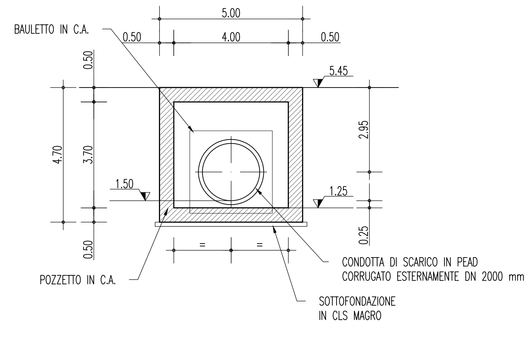

SEZIONE F–F
SCALA 1:100

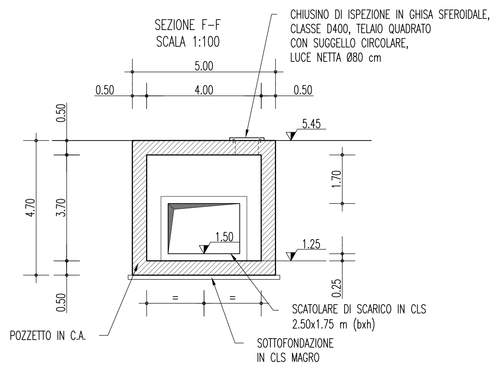

NOTE GENERALI

ELABORATI DI RIFERIMENTO :

- C00700PP8DCSCSIF000000002B
- C00700PWADCSCSIF000000001B

Stretto di Messina

Concessionaria per la progettazione, realizzazione e gestione del collegamento stabile tra la Sicilia e il Continente
Organismo di Diritto pubblico
(Legge n° 1158 del 17 dicembre 1971, modificata dal D.Lgs. n° 114 del 24 aprile 2003)

EurolinK

PONTE SULLO STRETTO DI MESSINA

PROGETTO DEFINITIVO

EUROLINK S.C.p.A.
IMPREGILO S.p.A. (Mandataria)
SOCIETA' ITALIANA PER CONDOTTE D'ACQUA S.p.A. (Mandante)
COOPERATIVA MURATORI E CEMENTISTI - C.M.C. di Ravenna Soc. Coop. a.r.l. (Mandante)
SACYR S.A.U. (Mandante)
ISHIKAWAJIMA - HARIMA HEAVY INDUSTRIES CO. Ltd. (Mandante)
A.C.I. S.C.P.A. - CONSORZIO STABILE (Mandante)

IL PROGETTISTA	IL CONTRAENTE GENERALE	STRETTO DI MESSINA	STRETTO DI MESSINA
SINA Dott. Ing. F. Colla Ordine Ingegneri Milano n° 20355 Eurolink Dott. Ing. E. Pogani Ordine Ingegneri Milano n° 15408	Project Manager (Ing. P.P. Marcheselli)	Direttore Generale e RUP Validazione (Ing. G. Fiammenghi)	Amministratore Delegato (Dott. P. Ciucci)

COLLEGAMENTI CALABRIA
CS0768_F0

INFRASTRUTTURE STRADALI OPERE CIVILI
SISTEMAZIONI IDRAULICHE
ACQUEDOTTI, FOGNATURE, E VASCHE
VASCA DI LAMINAZIONE CANNITELLO – PROFILO LONGITUDINALE DI PROGETTO

CODICE: C G 0 7 0 0 P F 9 D C S C S I F 0 0 0 0 0 0 0 0 1 F0 — SCALA: varie

REV.	DATA	DESCRIZIONE	REDATTO	VERIFICATO	APPROVATO
F0	20/06/2011	EMISSIONE FINALE	S.BIANCHI	F.BERTONI	F.COLLA

NOME DEL FILE: CS0768_F0.dwg