SEZIONI TRASVERSALI DI PROGETTO

DISTANZA PROG. 145.23 m
DISTANZA PARZ. 38.07 m

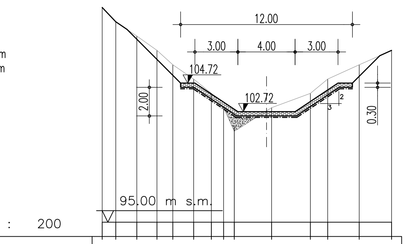

LAT-03A SCALA 1 : 200

PICCHETTO												
DISTANZA PARZIALE (m)		1.47	1.41	1.45		2.61	2.71		2.20	2.26		
DISTANZA PROGRESSIVA (m)	0.00	1.47	2.88	4.33	5.78	8.39	11.09	13.80	16.00	18.26	20.52
QUOTA TER"RENO" (m s.m.)	101.00	101.00	101.00	101.00	101.00	101.00	101.00	101.00	101.00	101.00	101.00

DISTANZA PROG. 151.29 m
DISTANZA PARZ. 6.47 m

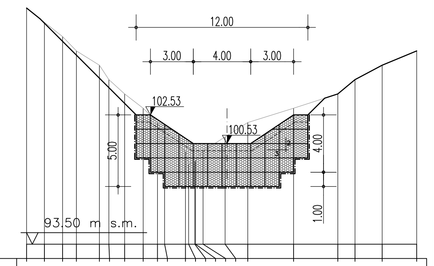

LAT-04 SCALA 1 : 200

PICCHETTO																								
DISTANZA PARZIALE (m)				1.61			1.										3.20		3.09		1.2	1.90	2.41	
DISTANZA PROGRESSIVA (m)	0.00	1.24	2.51	3.48	5.09	6.75	7.75	8.61	9.14	9.64	10.15	10.65	11.15	11.65	12.15	12.65	13.15	16.63	19.74	22.84	24.04	25.94	27.35	
QUOTA TER"RENO" (m s.m.)	110.00	109.00	108.00	107.00	106.00	105.00	104.00	103.00	102.00	101.00	100.00	99.00	98.00	97.00	96.00	95.00	94.00	103.00	104.00	105.00	106.00	107.00	108.00	

INTERVENTO DI COMPETENZA DG87

DISTANZA PROG. 181.90 m
DISTANZA PARZ. 30.61 m

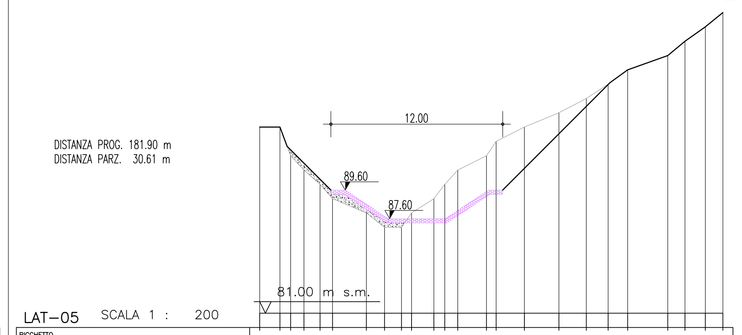

LAT-05 SCALA 1 : 200

PICCHETTO																														
DISTANZA PARZIALE (m)		1.42				2.36						1.56		2.00		1.97	2.42	1.91	1.52		2.80	1.2	1.42							
DISTANZA PROGRESSIVA (m)	0.00	1.42	2.78	3.98	5.26	7.62	9.62	10.62	11.62	12.62	13.62	15.17	16.73	18.73	20.70	22.12	24.54	26.45	28.71	29.91	31.71	33.13	34.56							
QUOTA TER"RENO" (m s.m.)	84.00	84.00	82.00	81.00	80.00	88.00	87.00	87.00	86.00	85.00	84.00	89.00	90.00	91.00	92.00	93.00	94.00	95.00	96.00	97.00	98.00	99.00	100.00	101.00	102.00					

DISTANZA PROG. 201.15 m
DISTANZA PARZ. 19.24 m

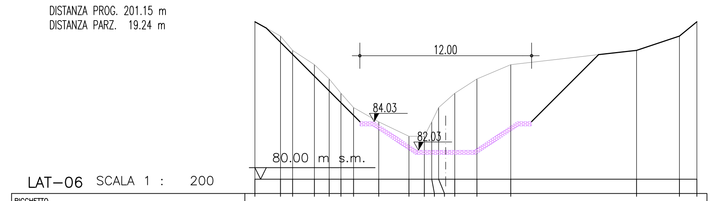

LAT-06 SCALA 1 : 200

PICCHETTO																								
DISTANZA PARZIALE (m)		1.79	1.53		1.76	2.11					1.55	2.36		8.79		3.00		
DISTANZA PROGRESSIVA (m)	0.00	1.79	3.32	4.16	5.13	6.89	8.65	10.76	11.84	12.92	14.48	16.51	18.87		28.66	29.66	30.66	
QUOTA TER"RENO" (m s.m.)	81.00	80.00	80.00	89.00	87.00	86.00	85.00	84.00	83.00	83.00	82.00	81.00	87.00	88.00		89.00	90.00	91.00

DISTANZA PROG. 220.93 m
DISTANZA PARZ. 19.78 m

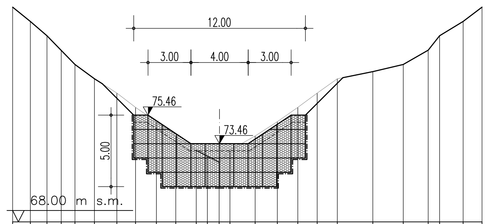

LAT-06A SCALA 1 : 200

PICCHETTO																														
DISTANZA PARZIALE (m)		1.23	1.		1.56	1.45	1.43		1.76	1.55	1.43		1.40	2.48	2.13	1.74	1.65	
DISTANZA PROGRESSIVA (m)	0.00	1.23	2.23	3.23	4.79	6.24	7.67	8.67	10.43	11.98	13.41	14.84	16.24	18.72	20.85	22.59	24.24	25.89
QUOTA TER"RENO" (m s.m.)	82.00	82.00	81.00	79.96	78.00	77.00	76.00	75.00	74.00	73.00	72.00	71.00	70.00	69.00	68.50	68.00	67.50	67.00

DISTANZA PROG. 239.68 m
DISTANZA PARZ. 18.75 m

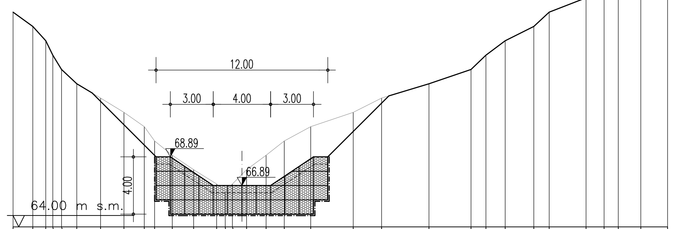

LAT-06B SCALA 1 : 200

PICCHETTO																														
DISTANZA PARZIALE (m)		1.38	2.28	2.28	1.76	1.65	1.63	1.43		1.49	1.61						1.84	2.97	1.98	3.31		2.94		1.99		2.58		1.	1.57	1.87	
DISTANZA PROGRESSIVA (m)	0.00	1.38	3.66	5.94	7.70	9.35	10.98	12.41	13.91	15.52	17.13	18.76	20.60	23.57	25.55	27.53	29.37	32.34	34.32	36.31	38.30	41.24	43.23	45.22	47.80	50.38	51.38	52.95	54.82	56.69
QUOTA TER"RENO" (m s.m.)	75.00	76.00	77.00	78.00	79.00	74.00	75.00	76.00	77.00	78.00	79.00	80.00	81.00	82.00	83.00	84.00	74.00	75.00	76.00	77.00	78.00	79.00	80.00	81.00	82.00	83.00	84.00			

DISTANZA PROG. 244.19 m
DISTANZA PARZ. 4.51 m

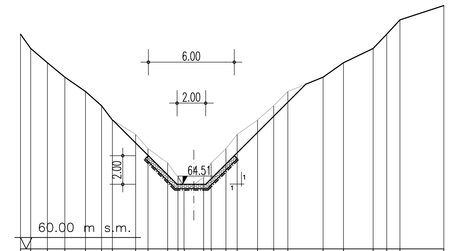

LAT-07 SCALA 1 : 200

PICCHETTO																														
DISTANZA PARZIALE (m)				1.44		1.62										1.42		2.46	1.42	2.08		3.06								
DISTANZA PROGRESSIVA (m)	0.00	0.91	1.88	3.32	4.64	5.66	6.64	8.04	9.64	11.26	12.79	14.21	15.79	17.79	19.69	21.11	23.57	26.03	27.45	29.53	32.59	35.65	36.65	37.65						
QUOTA TER"RENO" (m s.m.)	75.00	74.00	73.00	72.00	71.00	70.00	69.00	68.00	67.00	66.00	65.00	64.00	63.00	62.00	61.00	60.00	59.00	58.00	57.00	56.00	55.00	54.00	53.00	52.00						

SEZIONI TIPOLOGICHE
SCALA 1:100

BB - BRIGLIA IN CORRISPONDENZA DEL SALTO DI FONDO DI 2.00 m

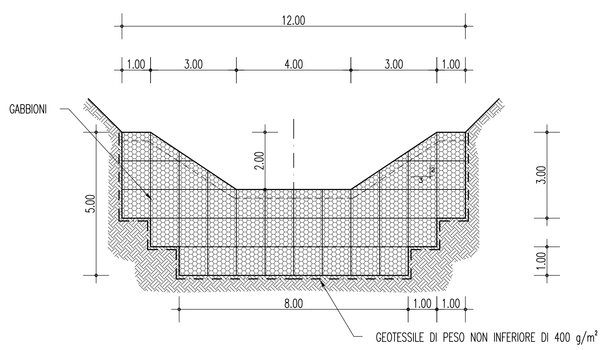

CC - RIVESTIMENTO DI FONDO IN GABBIONI TRA DUE BRIGLIE SUCCESSIVE

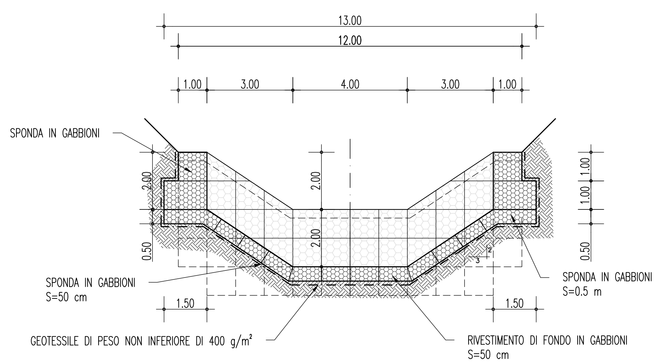

DD - RIVESTIMENTO DI FONDO IN GABBIONI

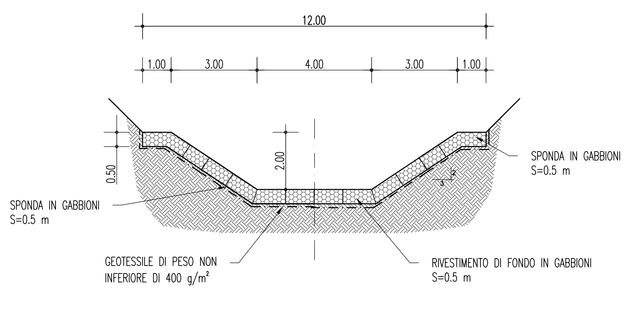

STRALCIO DI PROFILO DI PROGETTO CON INDICAZIONE DELLE SEZIONI TIPOLOGICHE

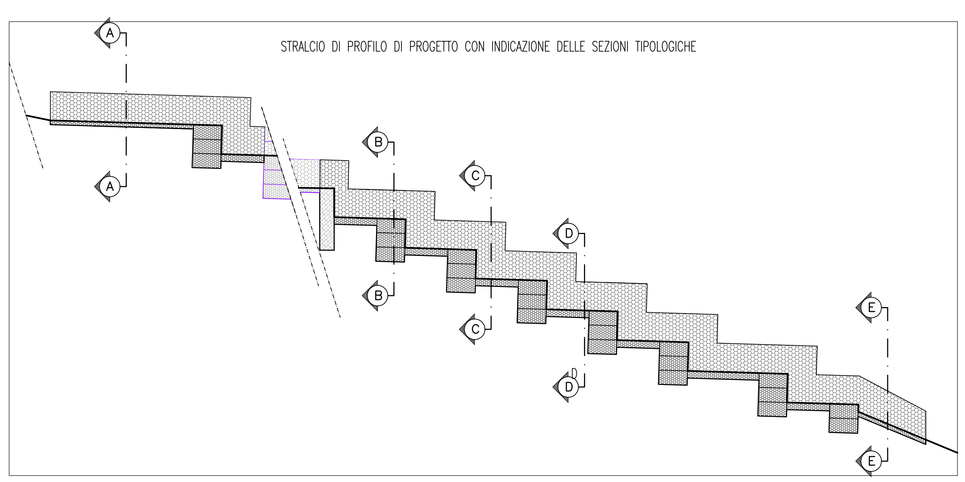

A A - RIVESTIMENTO DI FONDO CON MATERASSI METALLICI TIPO "RENO"

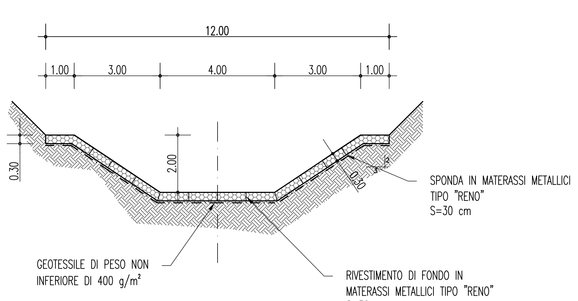

EE - RACCORDO ALLA SEZIONE NATURALE CON MATERASSI METALLICI TIPO "RENO"

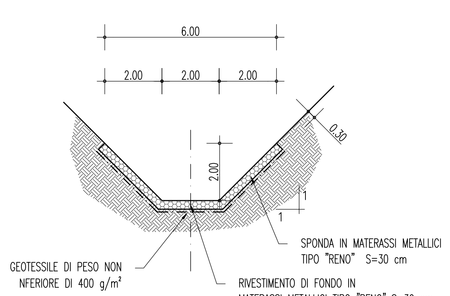

PARTICOLARE SCARICO FOSSO DALLA VASCA DI TRATTAMENTO ACQUE DI PIATTAFORMA
SCALA 1:100

SEZIONE TRASVERSALE

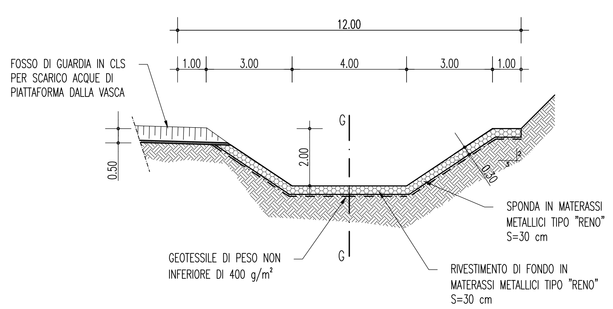

SEZIONE LONGITUDINALE

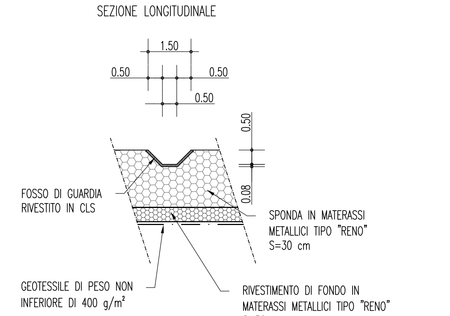

NOTE GENERALI

CARATTERISTICHE MATERIALI INALVEAZIONI FOSSI

GABBIONI

Gabbioni in rete metallica a doppia torsione con maglia esagonale 8 x 10 mm e filo di diametro 3 mm con rivestimento in lega zinco-alluminio-cerio-lantanio.

MATERASSI METALLICI

Materassi metallici a tasche costituiti da rete metallica a doppia torsione, maglia esagonale 6 x 8 mm e filo di diametro 2,2 mm con rivestimento polimerico con spessore pari a 30 cm .

RIEMPIMENTI GABBIONI E MATERASSI METALLICI

-Peso specifico > 2400 kg/m³

SPESSORE (cm)	PEZZATURA (mm)
30	120-150
50	200-250
100	200-400

GEOTESSILE

Geotessile di peso non inferiore di 400 g/m² e resistenza a trazione non inferiore a 18 kN/m

REINTERRO

Materiali di risulta degli scavi, compattato per strati di spessore massimo al finito pari a:
30 cm per materiali fini
50-80 cm per materiali grossolani

ELABORATI DI RIFERIMENTO :

- CG0700PR0DCSCSITRH1000001B
- CG0700PF80DCSCSITRH1000001B
- CG0700PF80DCSCSITRH1000002B
- CG0700PFZ0DCSCSITRH1000001B
- CG0700PFZ0DCSCSITRH1000002B

N.B.: I DATI RELATIVI ALLA DG 87 RISULTANO INDICATIVI E DA VERIFICARE IN SITO

Stretto di Messina
Concessionaria per la progettazione, realizzazione e gestione del collegamento stabile tra la Sicilia e il Continente
Organismo di Diritto pubblico
(Legge n° 1158 del 17 dicembre 1971, modificata dal D.Lgs. n° 114 del 24 aprile 2003)

EurolinK

PONTE SULLO STRETTO DI MESSINA

PROGETTO DEFINITIVO

EUROLINK S.C.p.A.
IMPREGILO S.p.A. (Mandataria)
SOCIETA' ITALIANA PER CONDOTTE D'ACQUA S.p.A. (Mandante)
COOPERATIVA MURATORI E CEMENTISTI - C.M.C. di Ravenna Soc. Coop. a.r.l. (Mandante)
SACYR S.A.U. (Mandante)
ISHIKAWAJIMA - HARIMA HEAVY INDUSTRIES CO. Ltd. (Mandante)
A.C.I. S.C.P.A. - CONSORZIO STABILE (Mandante)

IL PROGETTISTA	IL CONTRAENTE GENERALE	STRETTO DI MESSINA	STRETTO DI MESSINA
SINA Dott. Ing. F. Collo Ordine Ingegneri Milano n° 20355 EUROLINK Dott. Ing. E. Pagani Ordine Ingegneri Milano n° 15408	Project Manager (Ing. P.P. Marcheselli)	Direttore Generale e RUP Validazione (Ing. G. Fiammenghi)	Amministratore Delegato (Dott. P. Ciucci)

COLLEGAMENTI CALABRIA

CS0780_F0

INFRASTRUTTURE STRADALI OPERE CIVILI
SISTEMAZIONI IDRAULICHE
TORRENTE LATICOGNA
SEZIONI TRASVERSALI DI PROGETTO, SEZIONI TIPO E PARTICOLARI

| CODICE | | | | | | | | | | | | | | | | | | |