PROFILI DI RIGURGITO

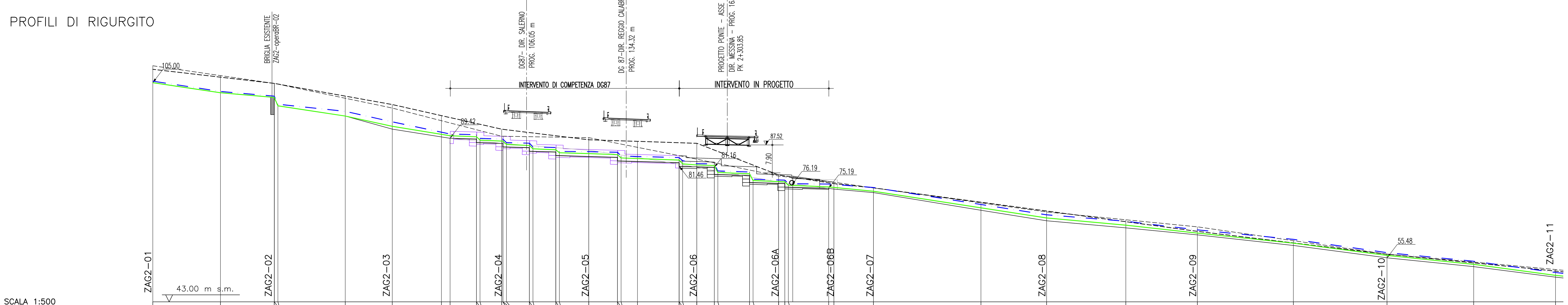

SCALA 1:500

PICCHETTO	DISTANZA PARZIALE (m)	DISTANZA PROGRESSIVA (m)	QUOTA FONDO ALVEO (m s.m.)	SPONDA DX(m s.m.)	SPONDA SX(m s.m.)
ZAG2-01		0.00	105.00	109.00	110.00
	19.19	19.19	102.00	106.77	107.21
ZAG2-02	15.26	34.45	100.67	105.00	105.00
		34.50	98.30	104.99	104.99
	20.10	54.60	95.01	101.39	100.79
ZAG2-03	13.34	67.94	92.01	99.00	98.00
	13.96	81.90	89.81	95.85	94.40
ZAG2-04	17.10	99.00	88.00	92.00	90.00
ZAG2-05	24.70	123.70	86.00	89.00	89.60
	13.81	137.51	84.00	88.55	86.85
ZAG2-06	16.83	154.34	81.21	88.00	83.50
ZAG2-06A	23.22	177.56	77.01	79.00	78.71
ZAG2-06B	15.68	193.24	75.00	76.56	76.96
		181.57	77.01	77.82	78.66
ZAG2-07	22.89	204.46	74.00	75.35	75.33
	30.50	234.96	69.00	71.27	71.10
ZAG2-08	18.63	253.59	66.00	68.78	68.52
	22.48	276.07	64.00	65.75	66.30
ZAG2-09	20.29	296.36	62.00	63.01	64.29
	27.25	323.61	59.00	59.73	60.36
ZAG2-10	26.56	350.17	55.48	56.53	56.53
	24.59	374.76	53.00	54.06	54.29
ZAG2-11	23.22	397.98	50.00	51.73	52.17

DISTANZA PROGRESSIVA (m)	QUOTA FONDO DI PROGETTO (m s.m.)	QUOTA IDROMETRICA TR 200 ANNI (m s.m.)	CARICO TOTALE TR 200 ANNI (m s.m.)
0.00		105.20	105.63
19.19		102.35	102.71
34.45		101.03	101.38
35.50		98.63	99.08
54.60		95.73	97.07
67.94		92.82	94.09
84.35	89.42	90.14	90.62
91.84	89.19	89.85	90.44
91.81	88.19	88.89	89.40
99.00	87.98	88.63	89.19
99.35	87.97	88.60	89.16
99.32	86.97	87.66	88.19
106.85	86.74	87.37	88.03
106.82	85.74	86.43	86.96
114.35	85.52	86.15	86.81
114.32	84.52	85.31	85.69
123.70	84.23	85.08	85.63
131.85	83.99	84.77	85.45
131.82	82.99	83.84	84.39
149.34	82.47	83.23	83.95
149.31	81.46	82.16	83.07
154.34	81.31	81.85	82.21
159.31	81.16	81.68	82.16
	79.16	79.71	80.14
169.31	78.86	79.34	79.86
	76.86	77.41	77.81
177.56	76.62	77.14	77.58
179.31	76.56	77.07	77.55
	75.56	76.10	76.53
191.76	75.19	75.61	76.43
193.24	75.00	75.61	76.43
204.46	74.39	74.39	75.45
253.59		66.81	67.70
276.07		64.76	65.88
296.36		62.52	63.43
323.61		59.65	60.73
350.17		56.19	56.96
374.76		53.65	54.51
397.98		50.52	51.33

SEZIONI TRASVERSALI

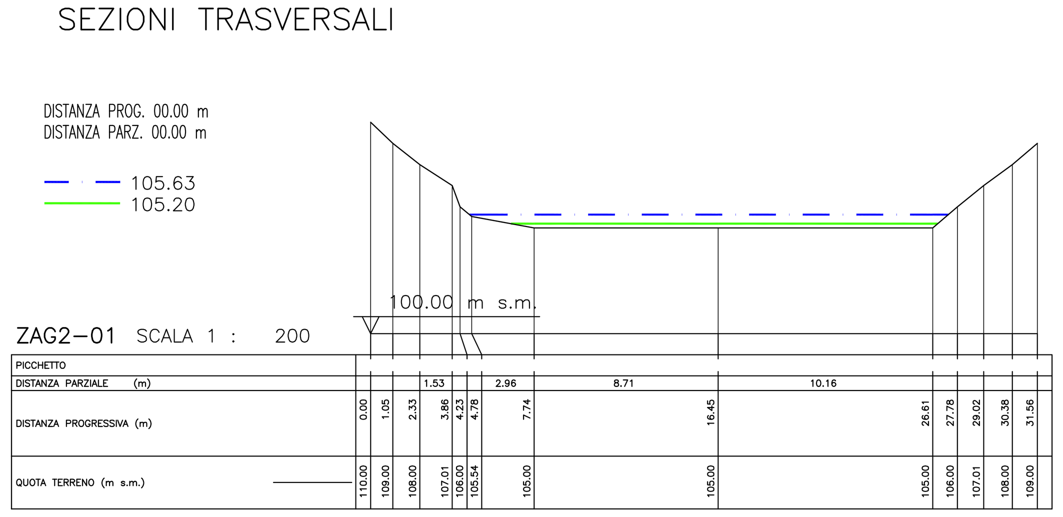

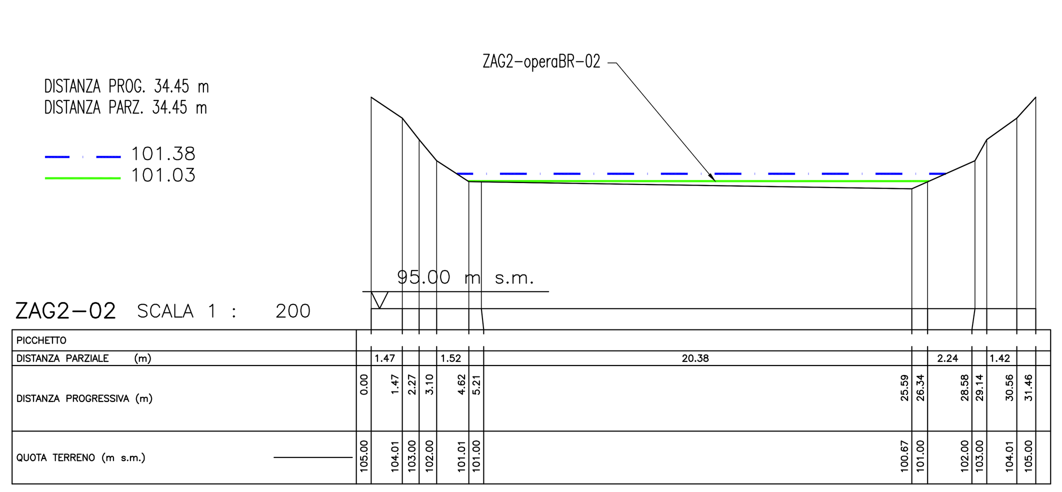

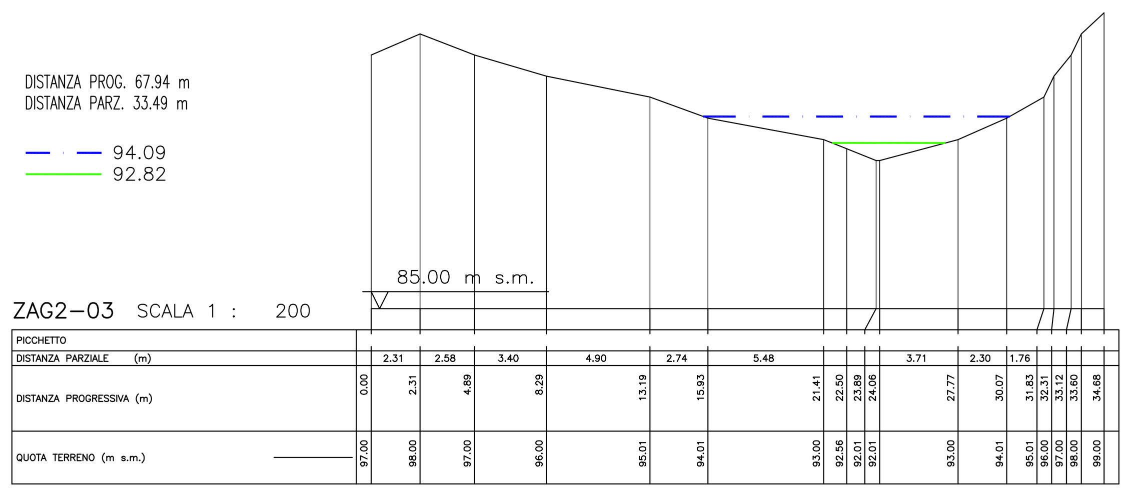

INTERVENTO DI COMPETENZA DG87

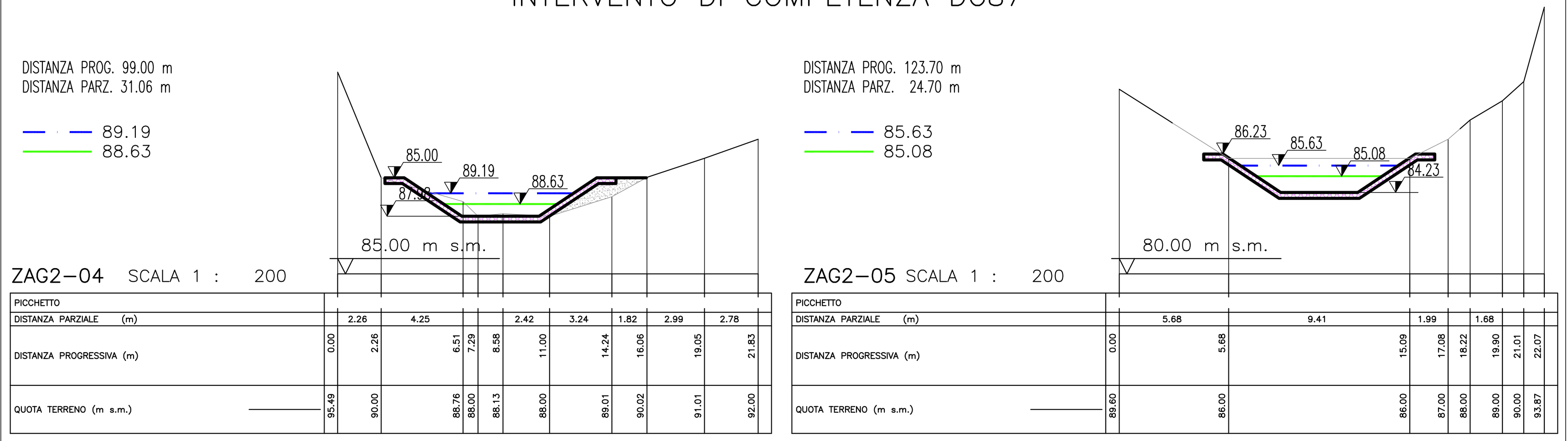

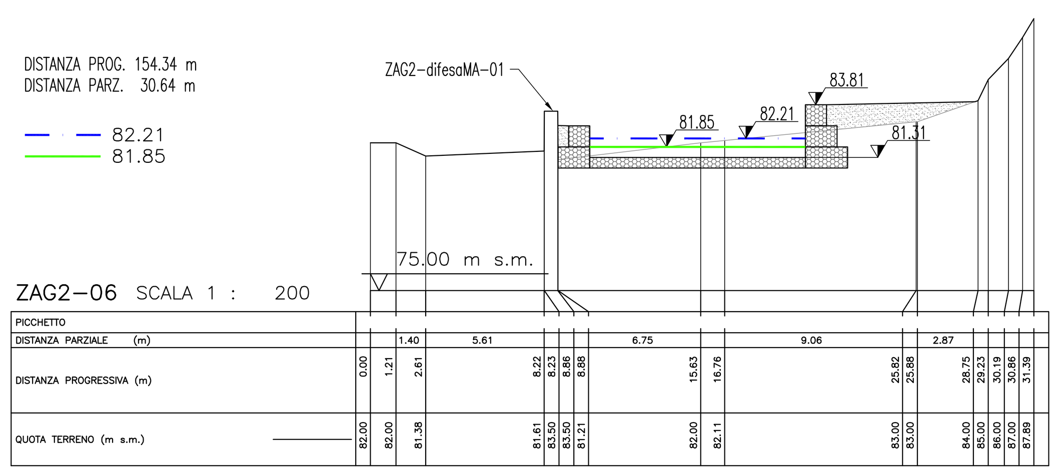

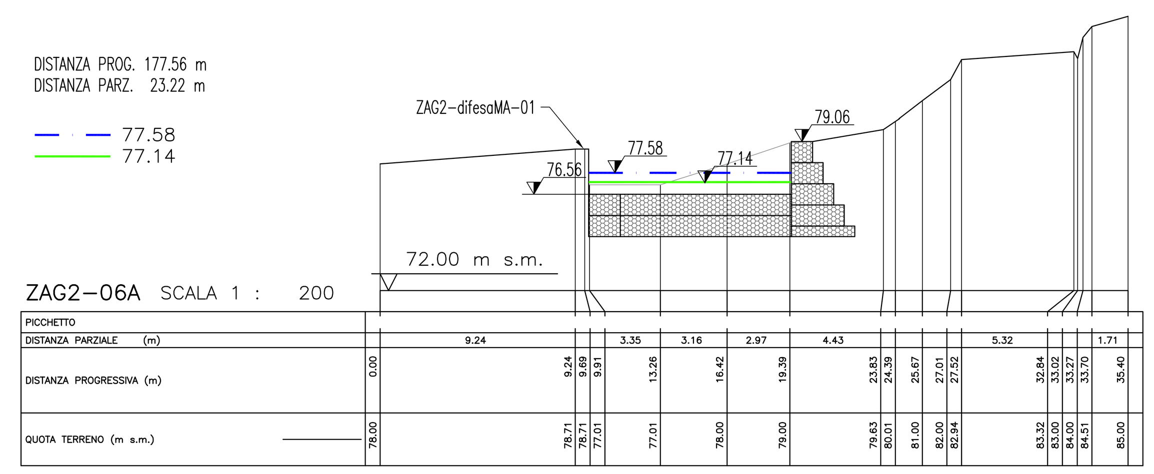

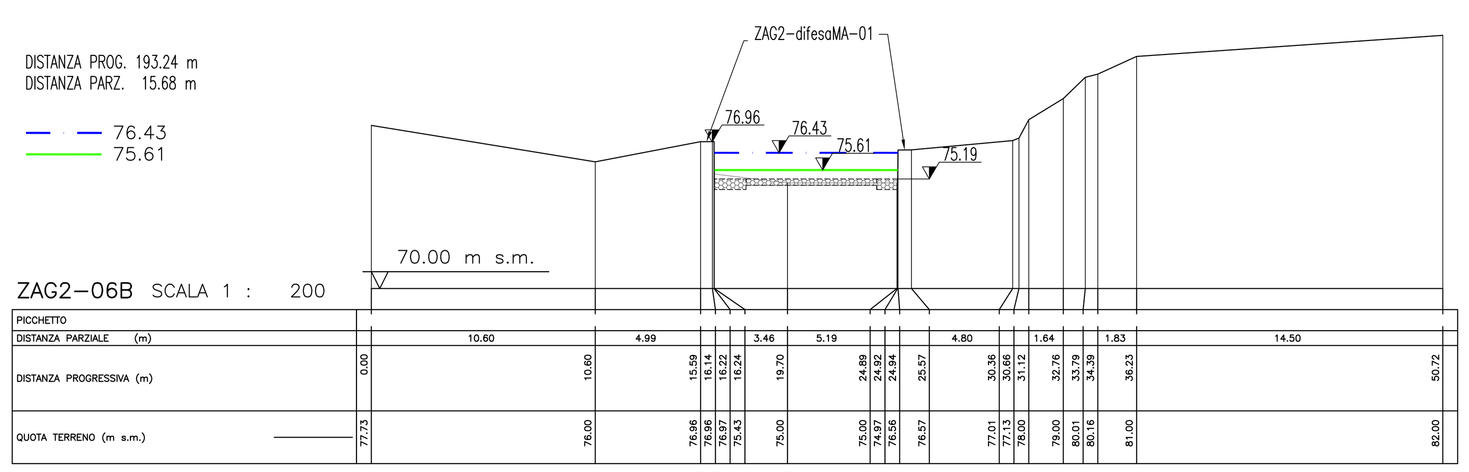

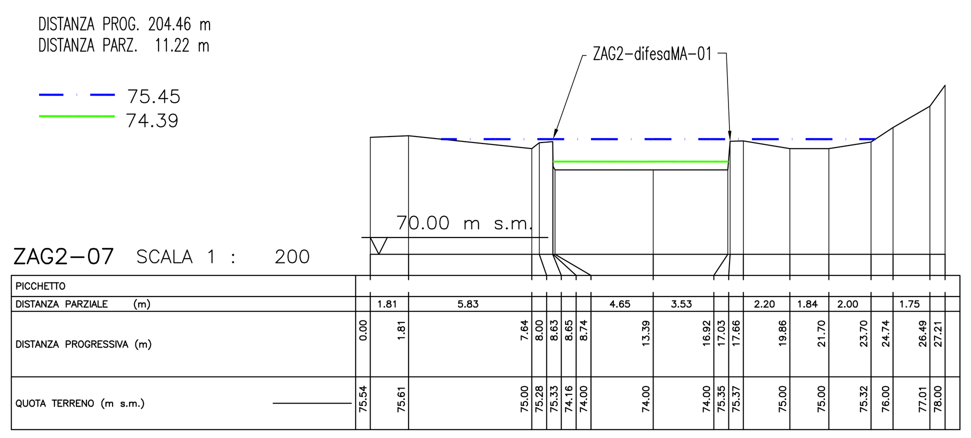

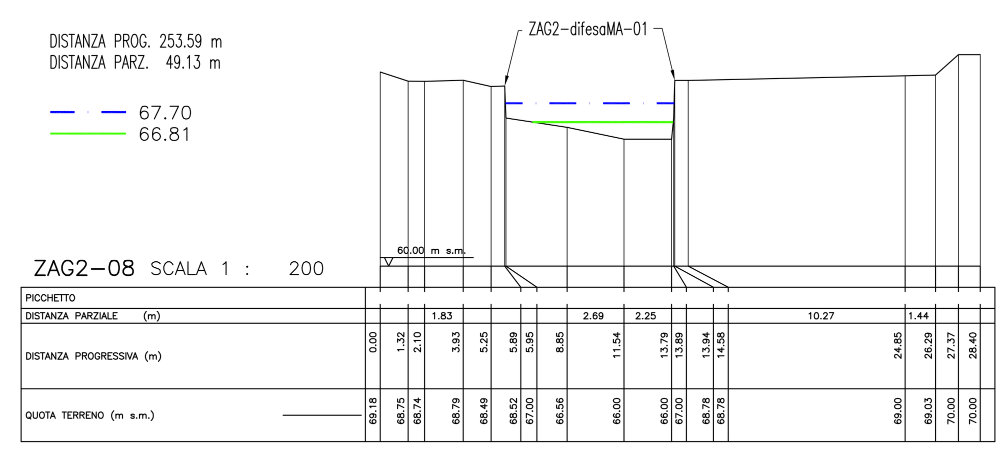

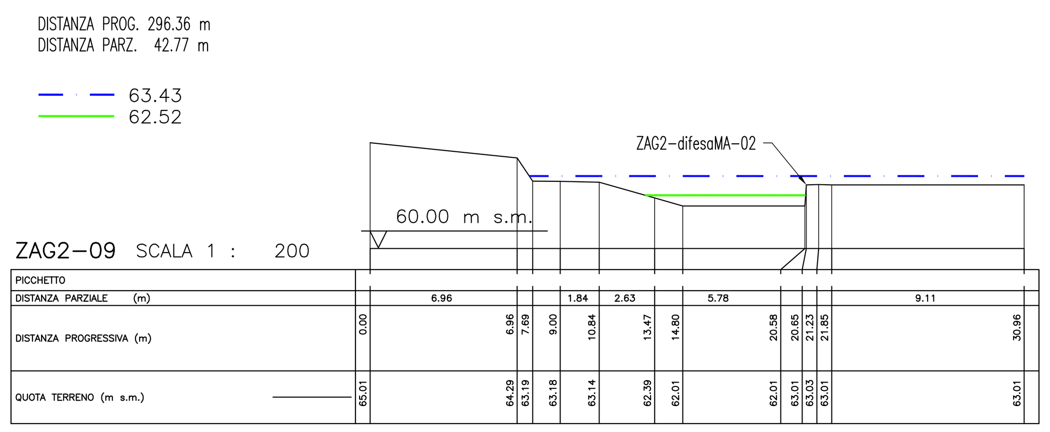

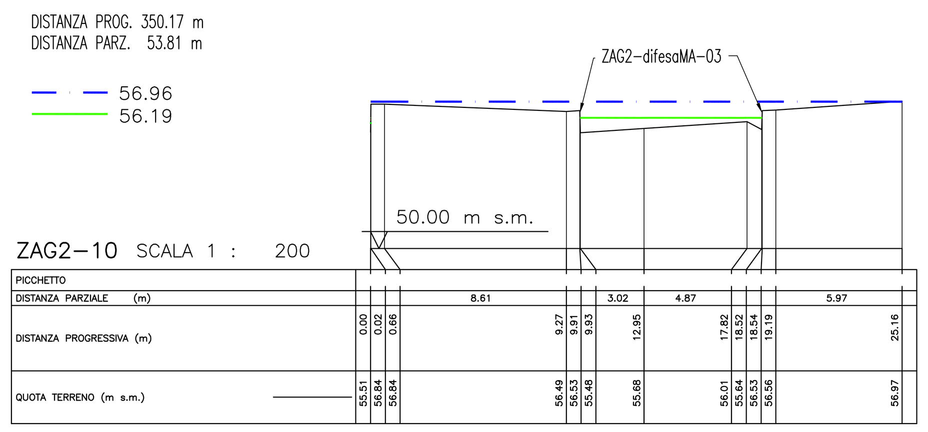

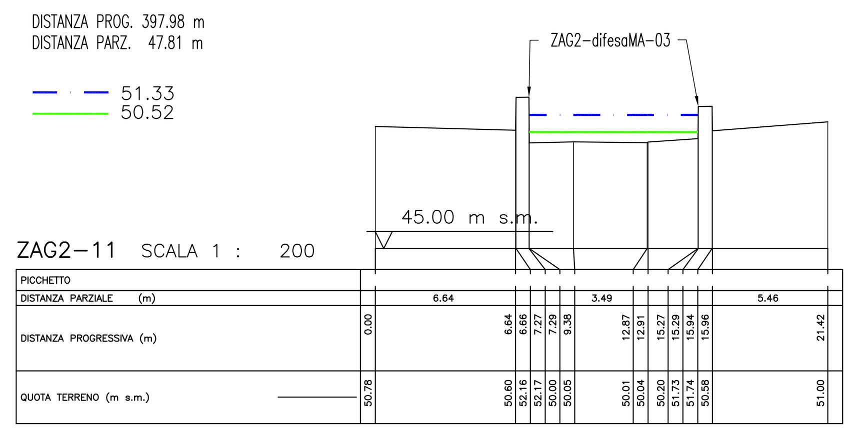

NOTE GENERALI

LEGENDA

CARICO TOTALE TR 200 ANNI (m s.m.)

QUOTA IDROMETRICA TR 200 ANNI (m s.m.)

ELABORATI DI RIFERIMENTO :

- CG0700PRIDCSCSITROC0000001B
- CG0700PP8DCSCSITROC0000001B
- CG0700PP8DCSCSITROC0000002B
- CG0700PFZDCSCSITROC0000002B
- CG0700PW9DCSCSITROC0000001B

N.B.: I DATI RELATIVI ALLA DG 87 RISULTANO INDICATIVI E DA VERIFICARE IN SITO

Stretto di Messina

Concessionaria per la progettazione, realizzazione e gestione del collegamento stabile tra la Sicilia e il Continente
Organismo di Diritto pubblico
(Legge n° 1158 del 17 dicembre 1971, modificata dal D.Lgs. n° 114 del 24 aprile 2003)

Eurolink

PONTE SULLO STRETTO DI MESSINA

PROGETTO DEFINITIVO

EUROLINK S.C.p.A.
IMPREGILO S.p.A. (Mandataria)
SOCIETA' ITALIANA PER CONDOTTE D'ACQUA S.p.A. (Mandante)
COOPERATIVA MURATORI E CEMENTISTI - C.M.C. di Ravenna Soc. Coop. a.r.l. (Mandante)
SACYR S.A.U. (Mandante)
ISHIKAWAJIMA - HARIMA HEAVY INDUSTRIES CO. Ltd. (Mandante)
A.C.I. S.C.P.A. - CONSORZIO STABILE (Mandante)

IL PROGETTISTA	IL CONTRAENTE GENERALE	STRETTO DI MESSINA	STRETTO DI MESSINA
SINA Dott. Ing. F. Colla Ordine Ingegneri Milano n° 20355; Eurolink Dott. Ing. E. Pagani Ordine Ingegneri Milano n° 15408	Project Manager (Ing. P.P. Marcheselli)	Direttore Generale e RUP Validazione (Ing. G. Fiammenghi)	Amministratore Delegato (Dott. P. Ciucci)

COLLEGAMENTI CALABRIA
INFRASTRUTTURE STRADALI OPERE CIVILI
SISTEMAZIONI IDRAULICHE
TORRENTE ZAGARELLA 2
PROFILI DI RIGURGITO E SEZIONI TRASVERSALI POST OPERAM

CS0806_F0

CODICE: C G 0 7 0 0 P F Z D C S C S I T R 0 C 0 0 0 0 0 1 F0 — SCALA: VARIE

REV.	DATA	DESCRIZIONE	REDATTO	VERIFICATO	APPROVATO
F0	20/06/2011	EMISSIONE FINALE	B.LOGIUDICE	F.BERTONI	F.COLLA

NOME DEL FILE: CS0806_F0.dwg