SEZIONE TRASVERSALE PROGETTO PONTE

DISTANZA PROG. 46.12 m
DISTANZA PARZ. 46.12 m

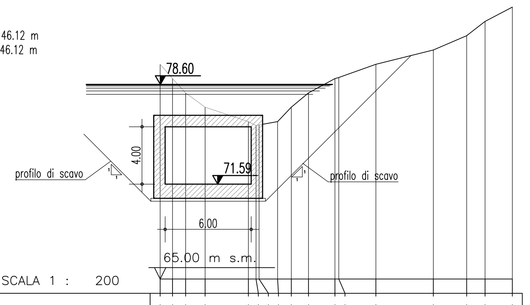

ACC-02 SCALA 1 : 200

PICCHETTO															
DISTANZA PARZIALE (m)		3.02				1.2	1.85		2.59		4.01		2.33		1.90
DISTANZA PROGRESSIVA (m)	0.00	0.86	1.78	3.14	6.16	6.70	8.55	9.41	10.36	12.21	15.48	19.07	19.88	21.41	22.70	24.60
QUOTA TERRENO (m s.m.)	81.00	79.00	78.00	77.00	76.00	75.73	75.00	75.00	76.00	79.00	79.08	80.00	81.00	82.00	83.00	84.00

SEZIONE TRASVERSALE INTERVENTO DI COMPETENZA DG87

DISTANZA PROG. 82.58 m
DISTANZA PARZ. 36.46 m

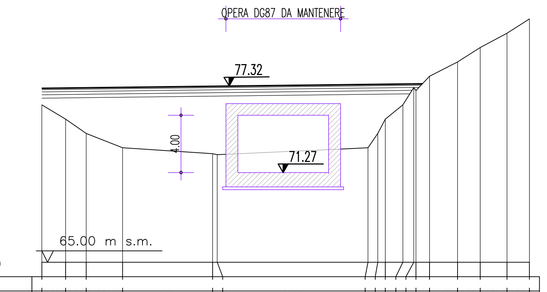

ACC-03 SCALA 1 : 200

PICCHETTO																						
DISTANZA PARZIALE (m)		1.66	1.44	2.54		6.29				10.53					1.96	1.58	1.87	1.57
DISTANZA PROGRESSIVA (m)	0.00	1.66	3.10	5.64			11.93	12.25			23.79	23.87	24.66	25.22	25.73	27.68	29.24	30.82	32.42	34.06
QUOTA TERRENO (m s.m.)	76.00	75.00	74.00	73.00		72.66	72.52			77.00	74.00	75.00	76.00	77.00	78.00	79.00	80.00	81.00	82.00	

SEZIONE TRASVERSALE DI PROGETTO

DISTANZA PROG. 132.51 m
DISTANZA PARZ. 49.93 m

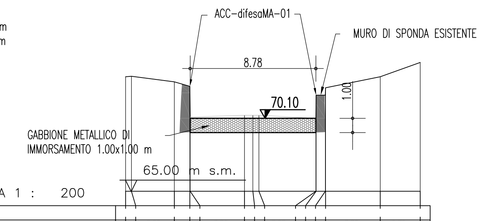

ACC-04 SCALA 1 : 200

PICCHETTO														
DISTANZA PARZIALE (m)		2.99		3.80			3.98			3.82		2.79	
DISTANZA PROGRESSIVA (m)	0.00	0.41	3.40	4.49	4.92	5.3	8.30	8.71	9.51	13.33	13.81	17.15	17.79	20.58
QUOTA TERRENO (m s.m.)	73.00	73.04	72.85	72.93	72.98	73.31	76.31	76.31	76.10	71.72	72.42	73.23	73.00	74.00

SEZIONI TIPOLOGICHE
SCALA 1:100

LATO MONTE

A A – TRATTO DI RIVESTIMENTO IN MATERASSI METALLICI TIPO "RENO" CON IMMORSAMENTO IN GABBIONI METALLICI S=1.0 m

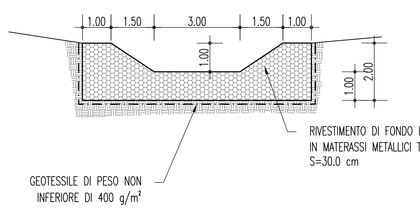

B B – TRATTO DI RIVESTIMENTO
DI FONDO E DI SPONDA IN MATERASSI METALLICI
TIPO "RENO"

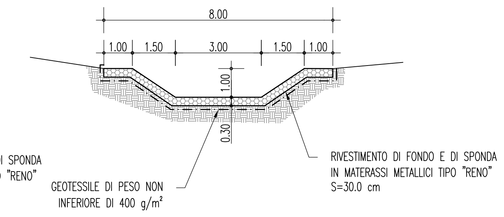

LATO VALLE

A A – TRATTO DI IMMORSAMENTO IN GABBIONI METALLICI S=1.0 m

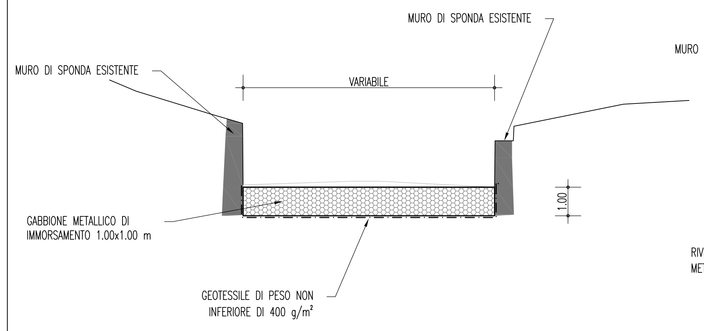

B B – TRATTO DI RIVESTIMENTO DI FONDO
IN MATERASSI METALLICI TIPO "RENO"

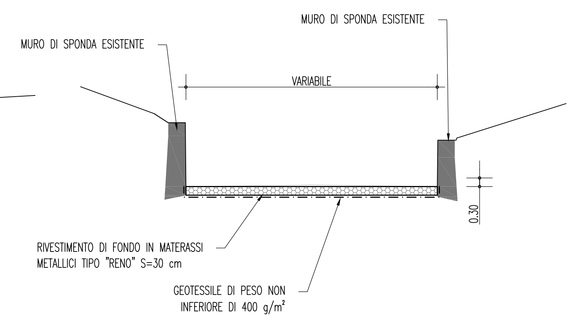

PARTICOLARE FOSSO DI SCARICO
SCALA 1:100

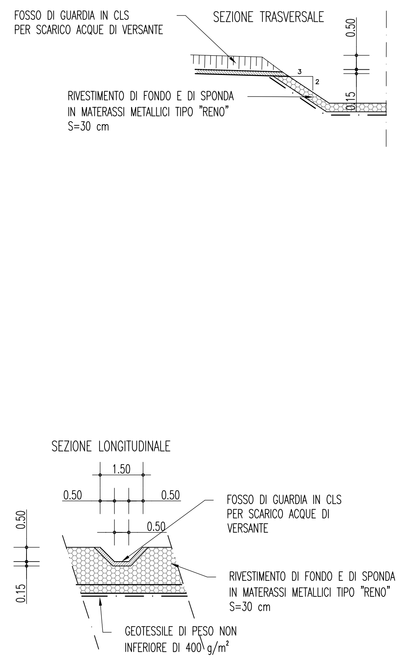

STRALCIO DEL PROFILO DI PROGETTO CON INDICAZIONE DELLE SEZIONI TIPOLOGICHE

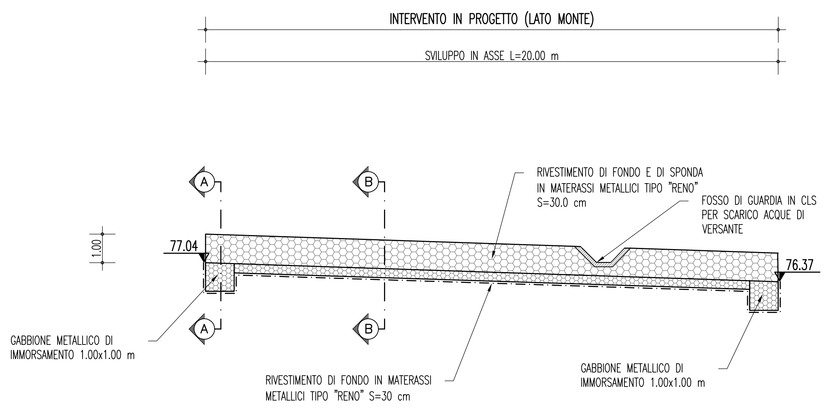

STRALCIO DEL PROFILO DI PROGETTO CON INDICAZIONE DELLE SEZIONI TIPOLOGICHE

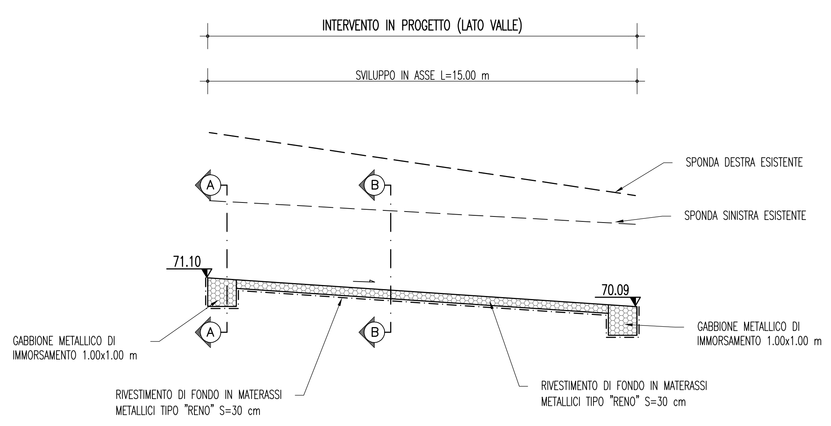

NOTE GENERALI

CARATTERISTICHE MATERIALI INALVEAZIONI FOSSI

GABBIONI

Gabbioni in rete metallica a doppia torsione con maglia esagonale 8 x 10 mm e filo di diametro 3 mm con rivestimento in lega zinco–alluminio–cerio–lantanio.

MATERASSI METALLICI

Materassi metallici a tasche costituiti da rete metallica a doppia torsione, maglia esagonale 6 x 8 mm e filo di diametro 2,2 mm con rivestimento polimerico con spessore pari a 30 cm .

RIEMPIMENTI GABBIONI E MATERASSI METALLICI

–Peso specifico > 2400 kg/m³

SPESSORE (cm)	PEZZATURA (mm)
30	120–150
50	200–250
100	200–400

GEOTESSILE

Geotessile di peso non inferiore di 400 g/m² e resistenza a trazione non inferiore a 18 kN/m

REINTERRO

Materiali di risulta degli scavi, compattato per strati di spessore massimo al finito pari a:
30 cm per materiali fini
50–80 cm per materiali grossolani

ELABORATI DI RIFERIMENTO :

- CG0700PR0CSCSITRA5000001B
- CG0700PP8DCSCSITRA5000001B
- CG0700PP8DCSCSITRA5000002B
- CG0700PFZDCSCSITRA5000001B
- CG0700PFZDCSCSITRA5000002B

N.B.: I DATI RELATIVI ALLA DG 87 RISULTANO INDICATIVI E DA VERIFICARE IN SITO

Stretto di Messina
Concessionaria per la progettazione, realizzazione e gestione del collegamento stabile tra la Sicilia e il Continente
Organismo di Diritto pubblico
(Legge n° 1158 del 17 dicembre 1971, modificata dal D.Lgs. n° 114 del 24 aprile 2003)

Eurolink

PONTE SULLO STRETTO DI MESSINA

PROGETTO DEFINITIVO

EUROLINK S.C.p.A.
IMPREGILO S.p.A. (Mandataria)
SOCIETA' ITALIANA PER CONDOTTE D'ACQUA S.p.A. (Mandante)
COOPERATIVA MURATORI E CEMENTISTI - C.M.C. di Ravenna Soc. Coop. a.r.l. (Mandante)
SACYR S.A.U. (Mandante)
ISHIKAWAJIMA - HARIMA HEAVY INDUSTRIES CO. Ltd. (Mandante)
A.C.I. S.C.P.A. - CONSORZIO STABILE (Mandante)

IL PROGETTISTA	IL CONTRAENTE GENERALE	STRETTO DI MESSINA	STRETTO DI MESSINA
SINA Dott. Ing. F. Collo Ordine Ingegneri Milano n° 20355 Eurolink Dott. Ing. E. Pagani Ordine Ingegneri Milano n° 15408	Project Manager (Ing. P.P. Marcheselli)	Direttore Generale e RUP Validazione (Ing. G. Fiammenghi)	Amministratore Delegato (Dott. P. Ciucci)

COLLEGAMENTI CALABRIA

CS0829_F0

INFRASTRUTTURE STRADALI OPERE CIVILI
SISTEMAZIONI IDRAULICHE
TORRENTE ACCIARELLO
SEZIONI TRASVERSALI DI PROGETTO, SEZIONI TIPO E PARTICOLARI

CODICE: CG0700PW9DCSCSITRA5000001F0 — SCALA: 1:200/1:100

REV.	DATA	DESCRIZIONE	REDATTO	VERIFICATO	APPROVATO
F0	20/06/2011	EMISSIONE FINALE	S.OSSESIA	F.BERTONI	T.COLLA

NOME DEL FILE: CS0829_F0.dwg