INQUADRAMENTO PLANIMETRICO CON LA DISPOSIZIONE DELLE CONDUTTURE

SCALA 1:1000

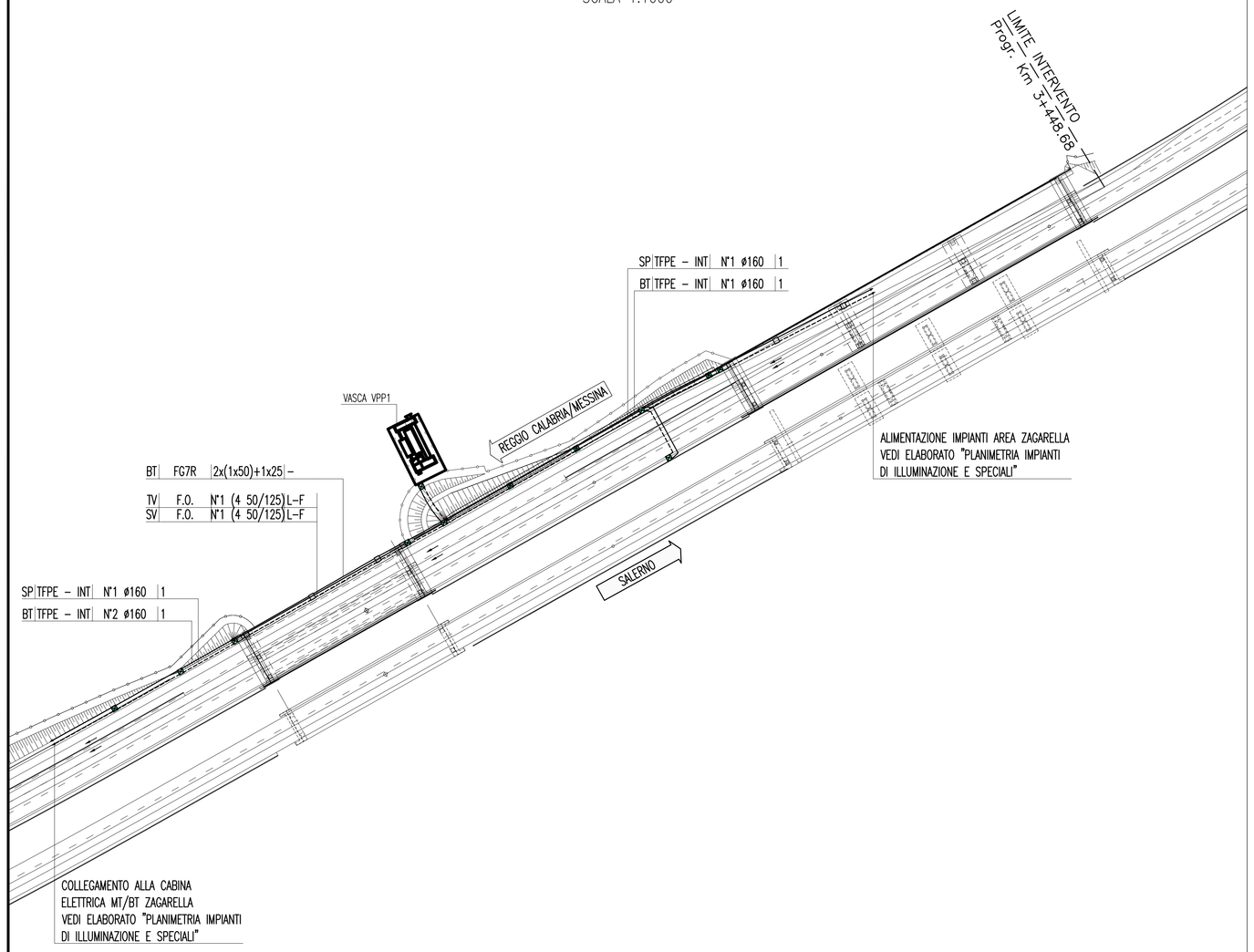

DETTAGLIO PLANIMETRICO CON LA DISPOSIZIONE DELLE CONDUTTURE E DEGLI IMPIANTI

SCALA 1:100

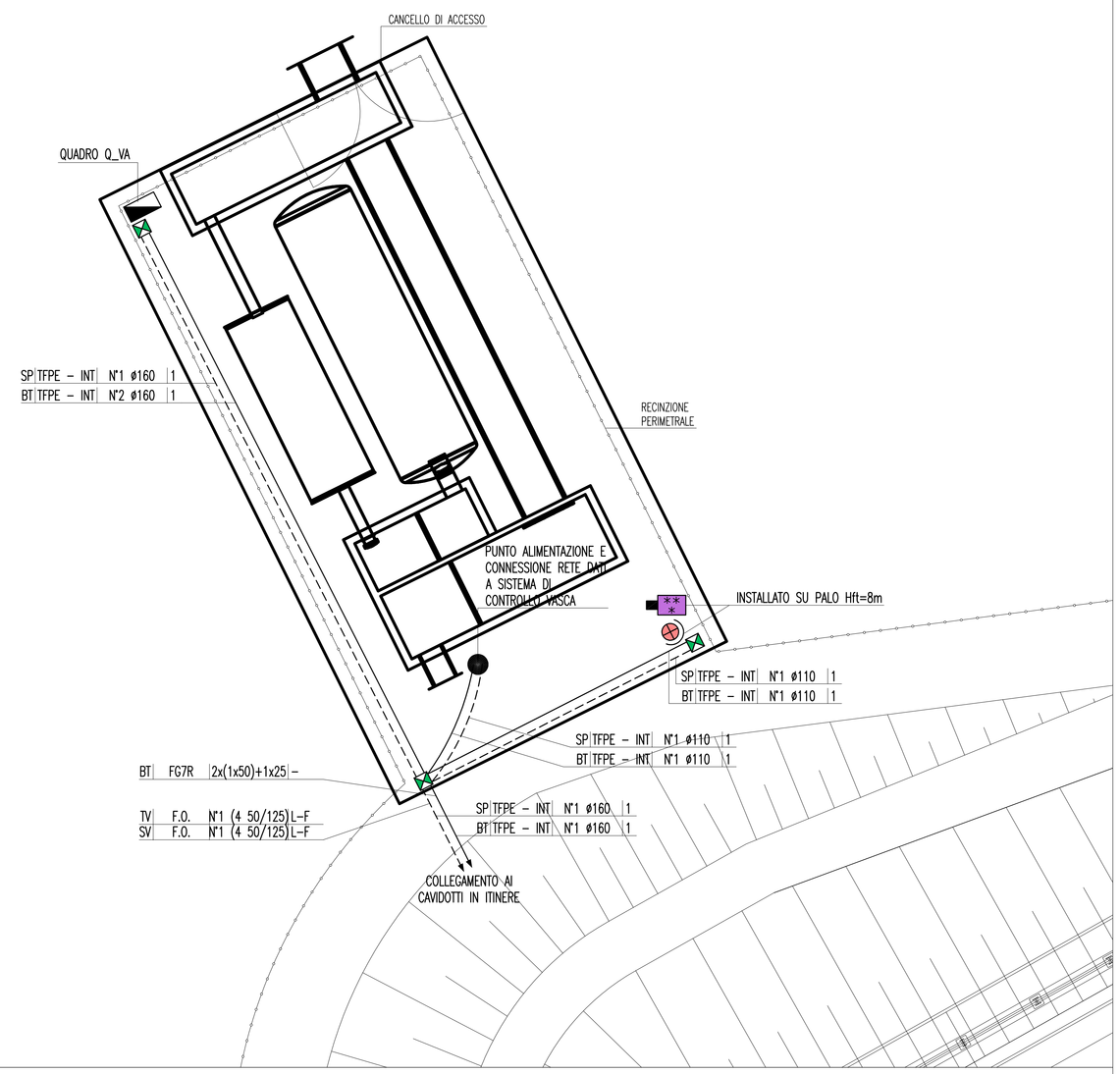

NOTE GENERALI

KEY–MAP

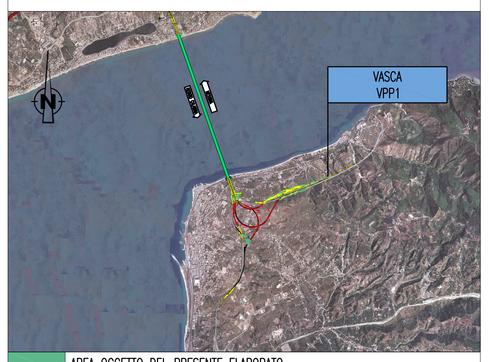

	AREA OGGETTO DEL PRESENTE ELABORATO
	TRATTO STRADALE IN GALLERIA
	TRATTO STRADALE ALL'APERTO
	CABINA ELETTRICA MT/BT

ELABORATI DI RIFERIMENTO

CG0700P4PDCSI00AS5C0000010	AREA DI SOSTA E CONTROLLO – ZAGARELLA PLANIMETRIA IMPIANTI DI ILLUMINAZIONE E SPECIALI TAVOLA 1 DI 6
CG0700P4PDCSI00AS5C0000020	AREA DI SOSTA E CONTROLLO – ZAGARELLA PLANIMETRIA IMPIANTI DI ILLUMINAZIONE E SPECIALI TAVOLA 2 DI 6
CG0700P4PDCSI00AS5C0000030	AREA DI SOSTA E CONTROLLO – ZAGARELLA PLANIMETRIA IMPIANTI DI ILLUMINAZIONE E SPECIALI TAVOLA 3 DI 6
CG0700P4PDCSI00AS5C0000040	AREA DI SOSTA E CONTROLLO – ZAGARELLA PLANIMETRIA IMPIANTI DI ILLUMINAZIONE E SPECIALI TAVOLA 4 DI 6
CG0700P4PDCSI00AS5C0000050	AREA DI SOSTA E CONTROLLO – ZAGARELLA PLANIMETRIA IMPIANTI DI ILLUMINAZIONE E SPECIALI TAVOLA 5 DI 6
CG0700P4PDCSI00AS5C0000060	AREA DI SOSTA E CONTROLLO – ZAGARELLA PLANIMETRIA IMPIANTI DI ILLUMINAZIONE E SPECIALI TAVOLA 6 DI 6
CG0700P2LDCSI00AS5C0000010	AREA DI SOSTA E CONTROLLO – ZAGARELLA PLANIMETRIA DI CABINA POSIZIONAMENTO APPARECCHIATURE ED IMPIANTI
CG0700P4ADCSI00AS5C0000010	AREA DI SOSTA E CONTROLLO – ZAGARELLA SCHEMA ELETTRICO QUADRO DI ALIMENTAZIONE IMPIANTI DELL'AREA DI SOSTA E DELLE RAMPE (Q_BT)

SCHEMA UNIFILARE QUADRO ELETTRICO VASCA – Q_VA

CARATTERISTICHE ELETTRICHE

TENSIONE DI ISOLAMENTO NOMINALE	690 V
TENSIONE DI FUNZIONAMENTO NOMINALE	230 V
FREQUENZA NOMINALE	50 Hz
SISTEMA ELETTRICO	TN–S
CORRENTE MASSIMA DI CORTO CIRCUITO PRESUNTA	≤400 A

CARATTERISTICHE MECCANICHE

FORMA DI SEGREGAZIONE		1
MATERIALE CARPENTERIA		VETRORESINA
GRADO DI PROTEZIONE	SULL'INVOLUCRO ESTERNO	IP54
	ALL'INTERNO DEL QUADRO A PORTE APERTE	IP20
ACCESSIBILITA' QUADRO		FRONTE
DIMENSIONI DI INGOMBRO (mm)		500 L 1250 H 320 P

CARATTERISTICHE DI SERVIZIO

RISPONDENZA ALLE NORME	CEI ITALIANE	17–13/1
	IEC INTERNAZIONALI	439–1

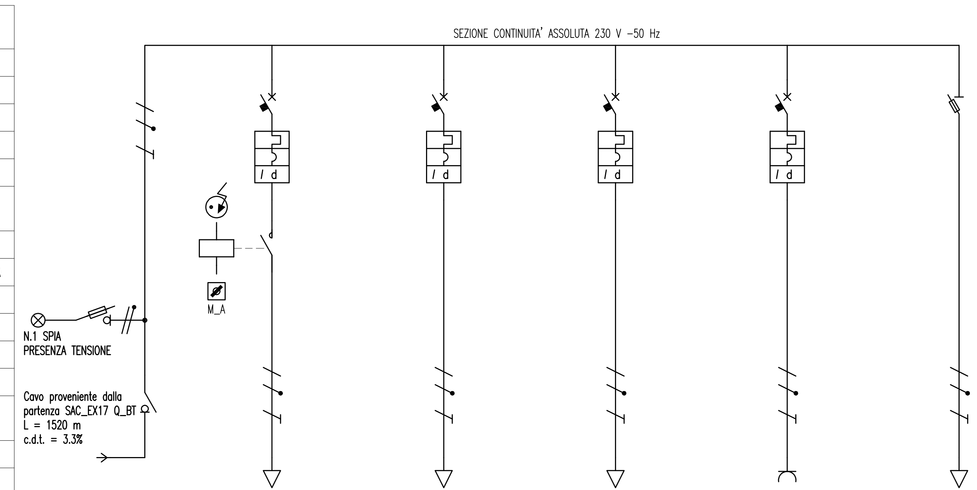

				ALIMENTAZIONE VASCHE		ILLUMINAZIONE PIAZZALE		ALIMENTAZIONE SISTEMA CONTROLLO		ALIMENTAZIONE TELECAMERA		ALIMENTAZIONE PRESA UNEL P30		AUSILIARI QUADRO ELETTRICO	
UTENZA	DENOMINAZIONE														
	SIGLA			IGN_VA		VA1		VA2		VA3		VA4		VA5	
	TIPO			TN–S/L1–N		TN–S/L1–N		TN–S/L1–N		TN–S/L1–N		TN–S/L1–N		TN–S/L1–N	
	POTENZA	kW	Ib A	1.00	4.83	0.45	2.17	0.3	1.44	0.1	0.48			0.15	0.72
	COSF. CONTEMP.		COS φ	1	0.9	1	0.9	1	0.9	1	0.9	1	0.9	1	0.9
INTERRUTTORE O SEZIONATORE	COSTRUTTORE			MERLIN GERIN		MERLIN GERIN		MERLIN GERIN		MERLIN GERIN		MERLIN GERIN		MERLIN GERIN	
	TIPO			I 40		C60N–B+Vigi C60 AC 0,03 A		C60N–B+Vigi C60 A 0,03 A		C60N–B+Vigi C60 A 0,03 A		C60N–B+Vigi C60 AC 0,03 A		STI	
	N.POLI		In A	2	40	2	10	2	10	2	10	2	16	2	20
	Ith	A	Idn A			10	0.03	10	0.03	10	0.03	16	0.03		
	Im (o curva)	A	Pdi kA		0.8	50	20	50	20	50	20	80	20		100
FUSIBILE	TIPO													3NW6–0 gG 2A	
	CALIBRO		A											10	
CONTATTORE	TIPO														
	In	A	Pn kW												
RELE' TERMICO	TIPO														
	TARATURA		A												
LINEA DI POTENZA	TIPO CAVO			FG7R 0.6/1 kV		FG70R 0.6/1 kV		FG70R 0.6/1 kV		FG70R 0.6/1 kV					
	FORMAZIONE			2x1x50+1x25		3G2.5		3G2.5		3G2.5					
	LUNGHEZZA		m	1520		30		30		30					
	Iz		A	101.3		30		30		30					
	C.d.T. a Ib	%	C.d.T. totale a Ib %		3.300	0.411	3.711	0.308	3.608	0.051	3.351				
	Zk	mΩ	Zs mΩ												
	Ik trifase/monof.	kA	Ik1 fase/terra kA	0.197	0.141										
	NUMERAZIONE MORSETTIERA														

FRONTE QUADRO – Q_VA

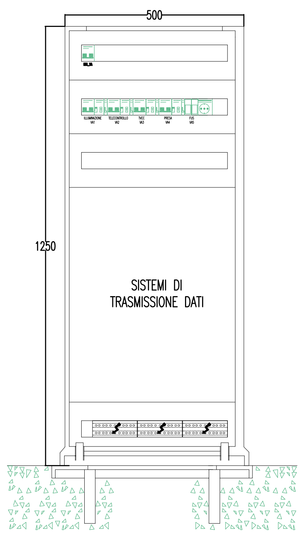

SCHEMA COLLEGAMENTI IMPIANTO TVcc E RETE DATI

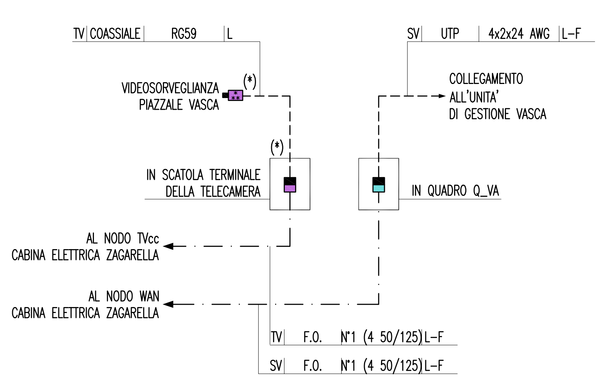

LEGENDA SIMBOLI

	QUADRO ELETTRICO
	POZZETTO PREFABBRICATO CON CHIUSINO IN GHISA – 600x600xh600 mm
	PROIETTORE CON N° 1 LAMPADA A IODURI METALLICI 400 W (230 V – 50 Hz)
	TELECAMERA FISSA A COLORI COMPLETA DI ILLUMINATORE
	CONVERTITORE DI SEGNALE: ELETTRICO–OTTICO PER TVCC
	CONVERTITORE DI SEGNALE: ELETTRICO–OTTICO PER RETE DATI
	INTERRUTTORE DI POTENZA AD APERTURA AUTOMATICA, MAGNETOTERMICO DIFFERENZIALE
	INTERRUTTORE DI MANOVRA SEZIONATORE
	SEZIONATORE CON FUSIBILE INCORPORATO
	SELETTORE A PIU' POSIZIONI (M_A: MANUALE_AUTOMATICO)
	CREPUSCOLARE
	CONTATTORE E BOBINA DI COMANDO

INDICATORE CAVIDOTTI

A B – C D E

A – LEGENDA RETI

BT BASSA TENSIONE
SP SPECIALI (GENERICO)
R RISERVA

B – LEGENDA TIPO

TFPE TUBO FLESSIBILE POLIETILENE
CAIF CANALE FORATO IN ACCIAIO INOX
TAI TUBO ACCIAIO INOX

C – LEGENDA POSA

INT INTERRATO O DIETRO PROFILO REDIRETTIVO
VIS A VISTA

D – N° E DIMENSIONI (in mm)

E – LEGENDA SEZIONI / NUMERO SETTI

1 TUBO A SEZIONE CIRCOLARE
2 CANALE/PASSERELLA CON COPERCHIO E SETTO SEPARATORE

INDICATORE CAVI ELETTRICI

A B C D

A – IMPIANTO

BT BASSA TENSIONE
SA SERVIZI AUSILIARI
SP SPECIALI (GENERICO)
SV SUPERVISIONE
TV TVCC

B – TIPO CAVO

C – FORMAZIONE CAVO

D – ULTERIORI INFORMAZIONI

L LSOH O A NORMA CEI 20–37
F FAST ETHERNET 100 Mb/s

NOTE:
(*) ALIMENTAZIONE PROVENIENTE DA Q_VA

Stretto di Messina

Concessionaria per la progettazione, realizzazione e gestione del collegamento stabile tra la Sicilia e il Continente
Organismo di Diritto pubblico
(Legge n° 1158 del 17 dicembre 1971, modificata dal D.Lgs. n° 114 del 24 aprile 2003)

EurolinK

PONTE SULLO STRETTO DI MESSINA

PROGETTO DEFINITIVO

EUROLINK S.C.p.A.
IMPREGILO S.p.A. (Mandataria)
SOCIETA' ITALIANA PER CONDOTTE D'ACQUA S.p.A. (Mandante)
COOPERATIVA MURATORI E CEMENTISTI - C.M.C. di Ravenna Soc. Coop. a.r.l. (Mandante)
SACYR S.A.U. (Mandante)
ISHIKAWAJIMA - HARIMA HEAVY INDUSTRIES CO. Ltd. (Mandante)
A.C.I. S.C.P.A. - CONSORZIO STABILE (Mandante)

IL PROGETTISTA
SINA — Dott. Ing. I. Barilli, Ordine Ingegneri V.C.O. n° 122
Eurolink — Dott. Ing. E. Pagani, Ordine Ingegneri Milano n° 15408

IL CONTRAENTE GENERALE
Project Manager
(Ing. P.P. Marchesell)

STRETTO DI MESSINA
Direttore Generale e
RUP Validazione
(Ing. G. Fiammenghi)

STRETTO DI MESSINA
Amministratore Delegato
(Dott. P. Ciucci)

COLLEGAMENTI CALABRIA

CS0862_F0

INFRASTRUTTURE STRADALI – IMPIANTI TECNOLOGICI
ELEMENTI DI CARATTERE GENERALE
GENERALE
IMPIANTI ELETTRICI DI POTENZA E SPECIALI
A SERVIZIO DELLA VASCA DI TRATTAMENTO VPP1

CODICE	SCALA:
CG0700P4PDCSI00G0000000001F0	–

REV.	DATA	DESCRIZIONE	REDATTO	VERIFICATO	APPROVATO
F0	20/06/2011	EMISSIONE FINALE	D. RE	C. LUPI	I. BARILLI

NOME DEL FILE: CS0862_F0.dwg