STRALCIO PLANIMETRICO TIPOLOGICO DEL PONTILE

SCALA 1:50

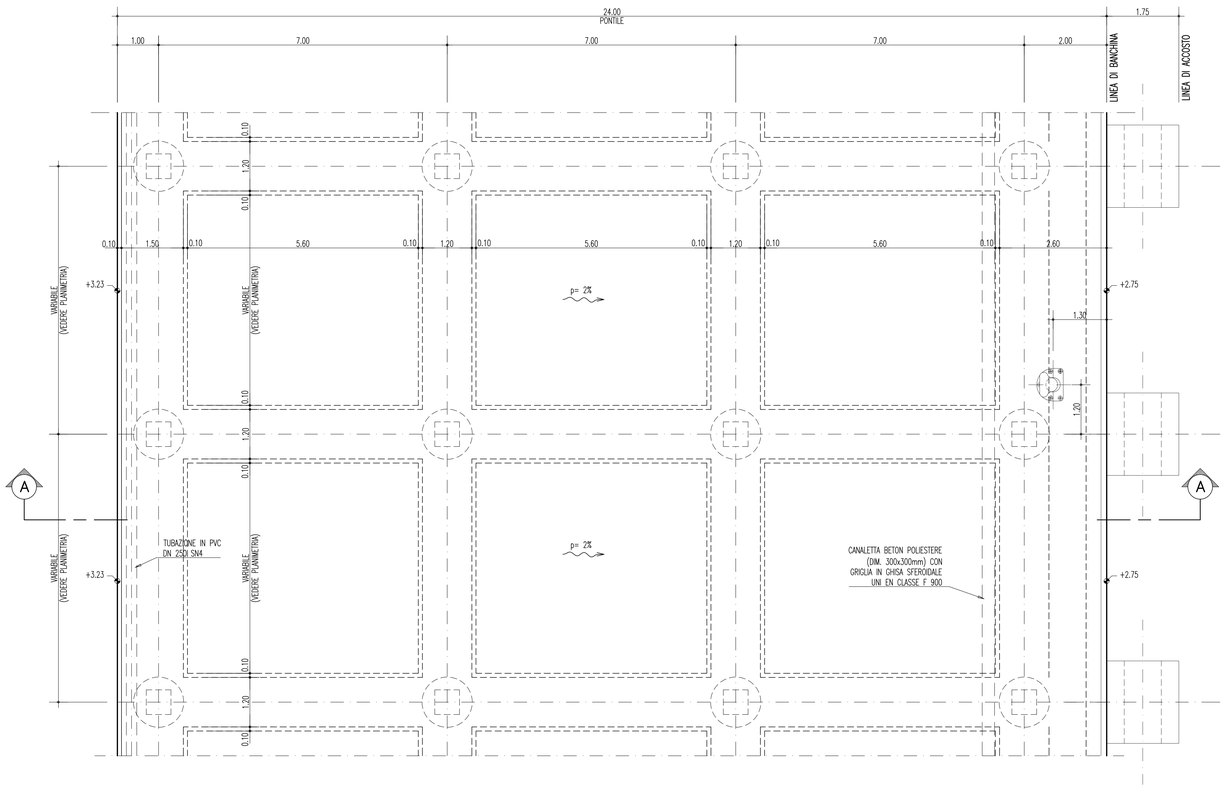

CASSERATURA A PERDERE DETTAGLIO TIPOLOGICO

VEDERE NOTA 3

SCALA 1:25

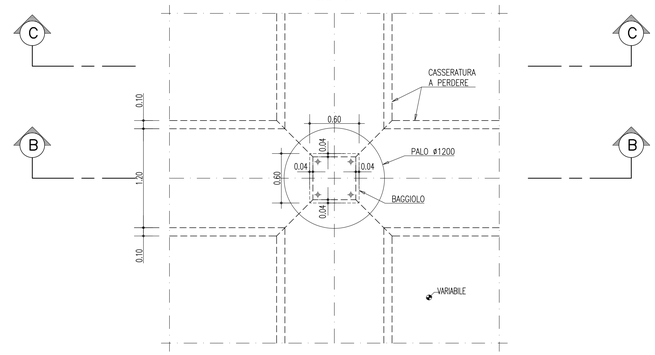

SEZIONE B–B

SCALA 1:25

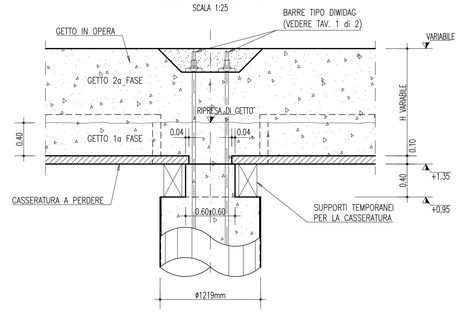

SEZIONE A–A

SCALA 1:50

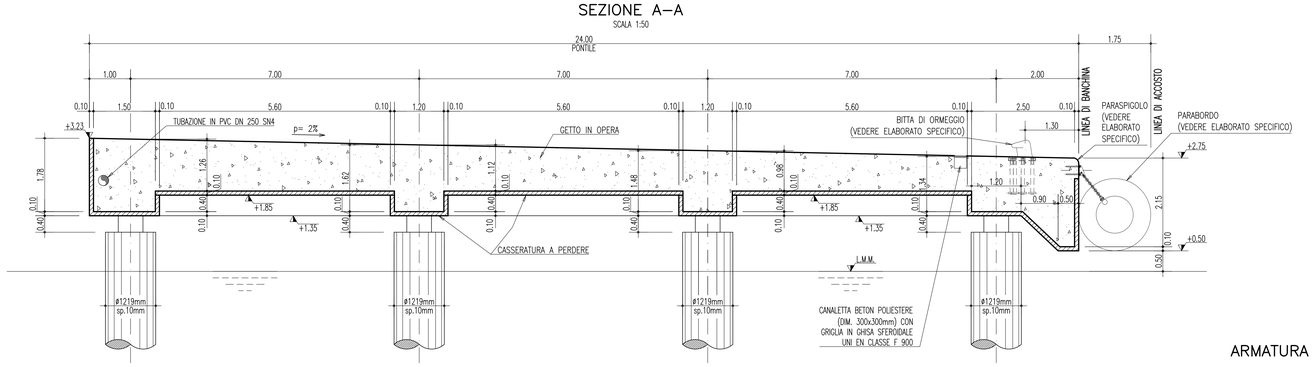

SEZIONE C–C

SCALA 1:25

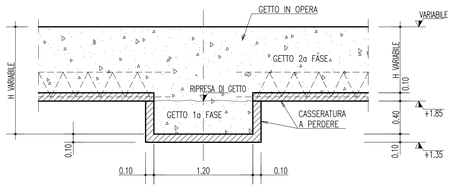

DETTAGLIO "1"
ARMATURA TIPOLOGICA TRAVE DI BORDO

SCALA 1:25

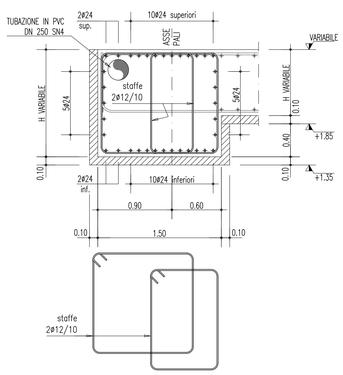

DETTAGLIO "2"
ARMATURA TIPOLOGICA TRAVE STANDARD

SCALA 1:25

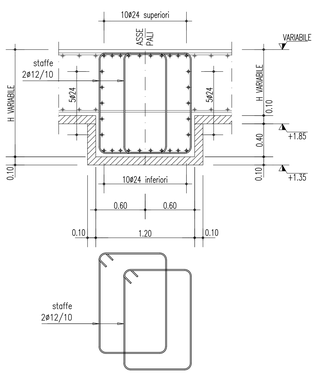

DETTAGLIO "3"
ARMATURA TIPOLOGICA SOLETTA

SCALA 1:25

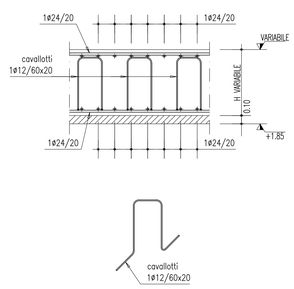

DETTAGLIO "4"
ARMATURA TIPOLOGICA TRAVE DI ACCOSTO

SCALA 1:25

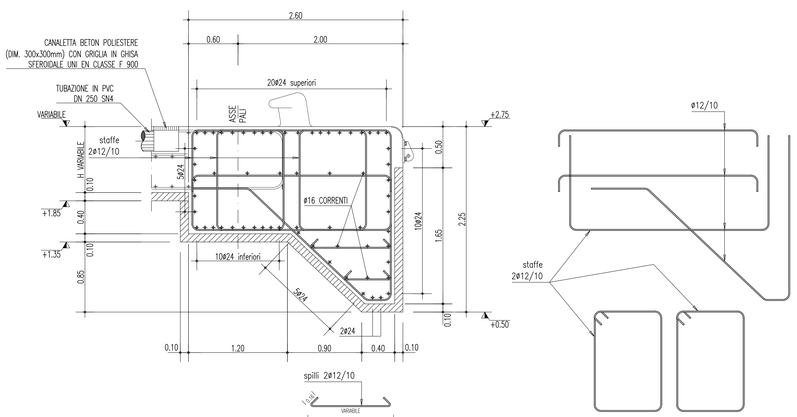

NOTE GENERALI

1 – TUTTE LE DIMENSIONI SONO ESPRESSE IN m SALVO DOVE DIVERSAMENTE SPECIFICATO

2 – TUTTE LE ELEVAZIONI SONO ESPRESSE IN m E SONO RIFERITE AL LIVELLO MEDIO DEL MARE (L.M.M.)

3 – LA TIPOLOGIA DI CASSERATURA A PERDERE RAPPRESENTATA E' PURAMENTE INDICATIVA. IN FASE DI PROGETTAZIONE ESECUTIVA POTRA' ESSERE SOSTITUITA CON DISPOSITIVI DALLE CARATTERISTICHE FUNZIONALI EQUIVALENTI.

DISEGNI DI RIFERIMENTO

1 – CARPENTERIA E ARMATURA DEGLI ELEMENTI STRUTTURALI – TAV. 1 di 2
CG2700PBZDPCZCHP080000001

CARATTERISTICHE DEI MATERIALI

CLS PER PALI DI FONDAZIONE

Classe di resistenza	**C35/45**
Resistenza caratteristica cubicaa compressione monoassiale	R_{ck} = 45 N/mm²
Resistenza caratteristicacilindrica a compressione monoassiale	f_{ck}= 35 N/mm²
Resistenza di calcolo a compressione	f_{cd} = 19,83 N/mm²
Resistenza media a trazione semplice	f_{ctm} = 3,21 N/mm²
Resistenza caratteristica a trazione semplice (fratile 5%)	$f_{ctk\ 0.05}$ = 2,25 N/mm²
Resistenza caratteristica a trazione semplie (fratile 95%)	$f_{ctk\ 0.95}$ = 4,815 N/mm²
Resistenza a trazione di calcolo	f_{ctd} = 1,41 N/mm²
Resistenza a compressione (comb. Rara)	σ_c =19,92 N/mm²
Resistenza a compressione (comb. Quasi permanente)	σ_c =14,94 N/mm²
Classe di esposizione	XS3
Classe di consistenza	S5

CLS PER IMPALCATO

Classe di resistenza	**C35/45**
Resistenza caratteristicacubica a compressione monoassiale	R_{ck} = 45 N/mm²
Resistenza caratteristica cilindrica a compressione monoassiale	f_{ck}= 35 N/mm²
Resistenza di calcolo a compressione	f_{cd} = 19,83 N/mm²
Resistenza media a trazione semplice	f_{ctm} = 3,21 N/mm²
Resistenza caratteristica a trazione semplice (fratile 5%)	$f_{ctk\ 0.05}$ = 2,25 N/mm²
Resistenza caratteristica a trazione semplie (fratile 95%)	$f_{ctk\ 0.95}$ = 4,815 N/mm²
Resistenza a trazione di calcolo	f_{ctd} = 1,41 N/mm²
Resistenza a compressione (comb. Rara)	σ_c =19,92 N/mm²
Resistenza a compressione (comb. Quasi permanente)	σ_c =14,94 N/mm²
Classe di esposizione	XS2
Classe di consistenza	S5

ACCIAIO PER ARMATURA LENTA

Per le armature metalliche si adottano tondini in acciaio del tipo B450C controllato in stabilimento, e caratterizzato da.

Tensione di snervamento caratteristica	$f_{yk} \geq$ 450 N/mm²
Tensione caratteristica a rottura	$f_{tk} \geq$ 540 N/mm²
Resistenza di calcolo	f_{yd} = 391,30 N/mm²
Deformazione caratteristica al carico massimo	ε_{uk} = 7,5 %
Deformazione di progetto	ε_{yd} = 6,75 %

ACCIAIO PER ARMATURA DA PRECOMPRESSIONE

Per le armature da precompressione si fa riferimento al sistema di precompressione a barre DYWIDAG. In particolare si adottano barre a filettatura continua del tipo 40WR aventi le seguenti caratteristiche:

Diametro nominale d_b (mm):	40
Sezione S_n(mm²):	1256
Peso nominale M (kg/m):	10,21
Passo filettatura c (mm):	20
Carico caratteristico di rottura F_{tk} (kN):	1320
Forza iniziale max. $F_{0,max}$= $S_n \times 0.8 \times f_{tk}$ (kN):	1056
Max. forza di sovratensione $F_{0,max}$ = $S_n \times 0.95 \times f_{tk}$ (kN):	1130

Stretto di Messina

Concessionaria per la progettazione, realizzazione e gestione del collegamento stabile tra la Sicilia e il Continente
Organismo di Diritto pubblico
(Legge n° 1158 del 17 dicembre 1971, modificata dal D.Lgs. n° 114 del 24 aprile 2003)

EurolinK

PONTE SULLO STRETTO DI MESSINA

PROGETTO DEFINITIVO

EUROLINK S.C.p.A.
(mandataria)
SOCIETA' ITALIANA PER CONDOTTE D'ACQUA S.p.A. (Mandante)
COOPERATIVA MURATORI E CEMENTISTI - C.M.C. di Ravenna Soc. Coop. a.r.l. (Mandante)
SACYR S.A.U. (Mandante)
ISHIKAWAJIMA - HARIMA HEAVY INDUSTRIES CO. Ltd. (Mandante)
A.C.I. S.C.P.A. - CONSORZIO STABILE (Mandante)

IL PROGETTISTA (mandataria)	IL CONTRAENTE GENERALE	STRETTO DI MESSINA	STRETTO DI MESSINA
Dott. Ing. M. Fedeli Ordine Ingegneri Milano n° A24156	Project Manager (Ing. P.P. Marcheselli)	Direttore Generale e RUP Validazione (Ing. G. Fiammenghi)	Amministratore Delegato (Dott. P. Ciucci)
Dott. Ing. E. Pagoni Ordine Ingegneri Milano n° 15408			

OPERA DI ATTRAVERSAMENTO CZ0259_F0

CANTIERI
MARITTIMO
PONTILI – PO.80. – Pontile Sicilia
SP1 – Carpenteria e armatura degli elementi strutturali – Tav. 2 di 2

CODICE: C G 2 7 0 0 P B Z D P C Z C H P O 8 0 0 0 0 0 0 0 2 F0 — SCALA: VARIE

REV.	DATA	DESCRIZIONE	REDATTO	VERIFICATO	APPROVATO
F0	20–06–2011	EMISSIONE FINALE	A.RESEMINI	M.FEDELI	S.SUSANI

NOME DEL FILE: CZ0259_F0.dwg