# DETTAGLI TIPOLOGICI ARREDO DI BANCHINA

VEDERE NOTA 3

## STRALCIO PLANIMETRICO DELLA BANCHINA

SCALA 1:25

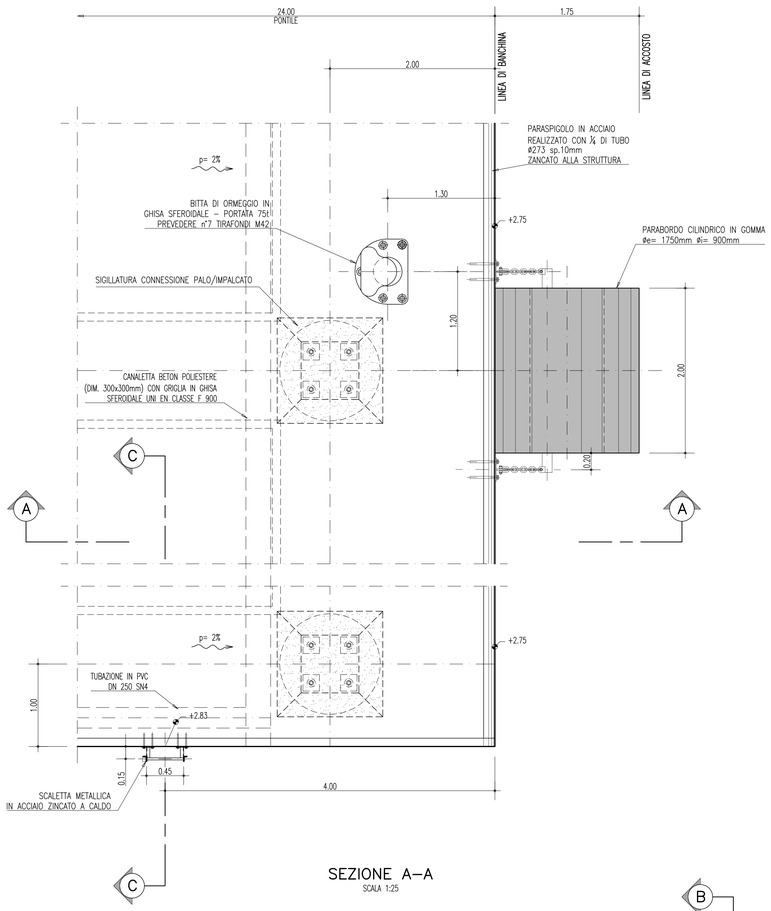


## SEZIONE C–C

SCALA 1:25

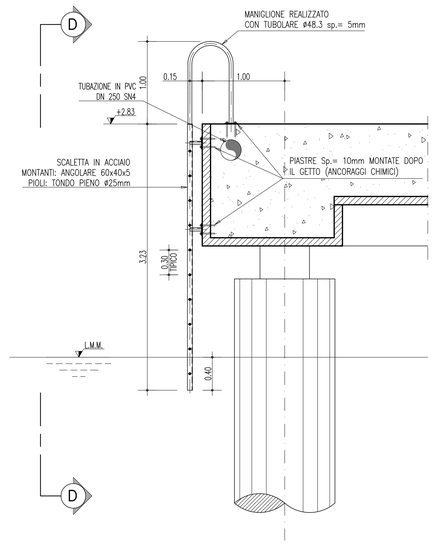


## VISTA D–D

SCALA 1:25

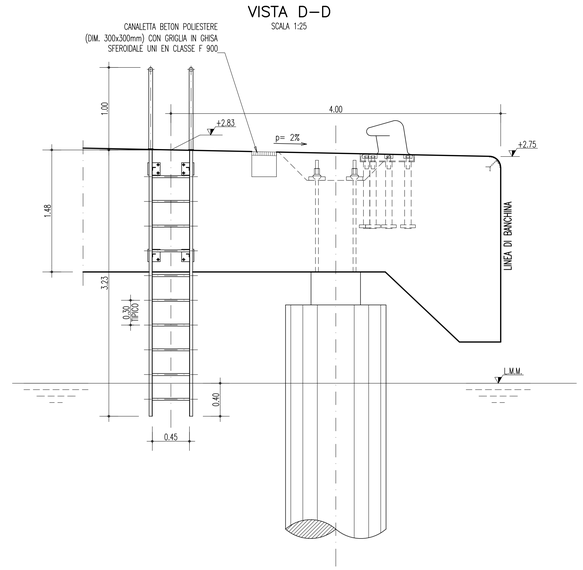


## TABELLA RIASSUNTIVA

| ELEMENTO | QUANTITA' |
|---|---|
| BITTA DI ORMEGGIO | n° 4 ELEMENTI |
| PARASPIGOLO IN ACCIAIO | L= 65.80m |
| PARABORDO CILINDRICO IN GOMMA L=2.00m | n° 20 ELEMENTI |
| SCALETTE METALLICHE | n° 2 ELEMENTI |

## SEZIONE A–A

SCALA 1:25

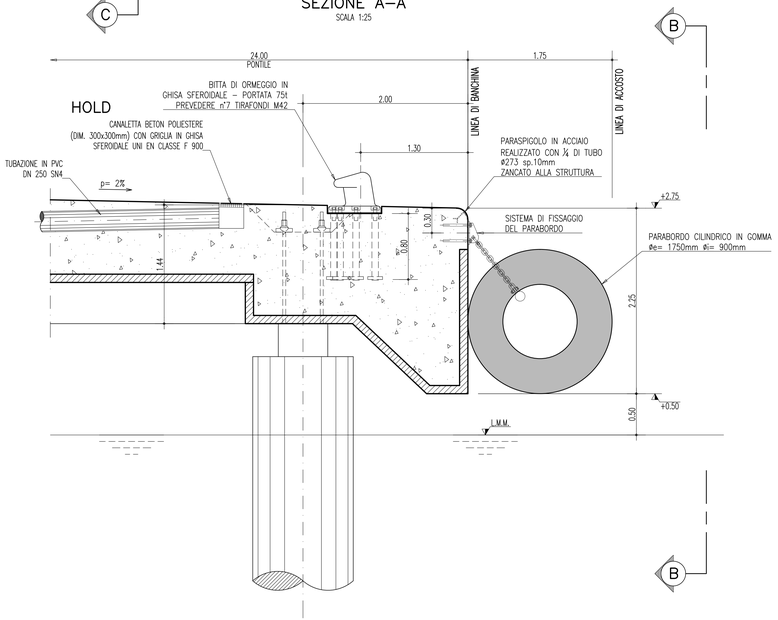


## VISTA B–B

SCALA 1:25

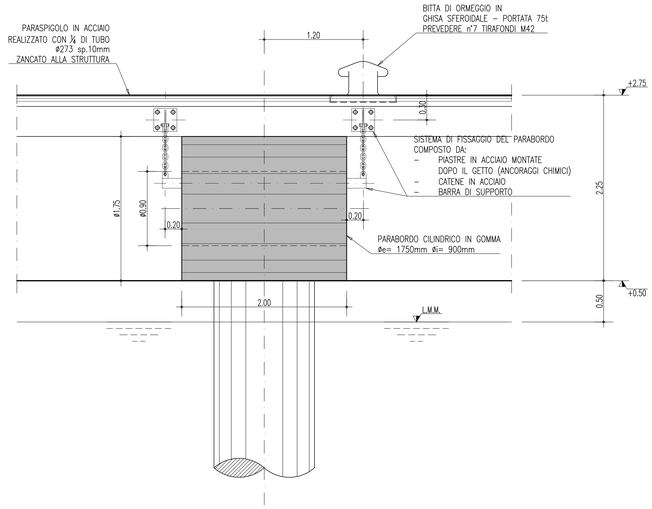


## NOTE GENERALI

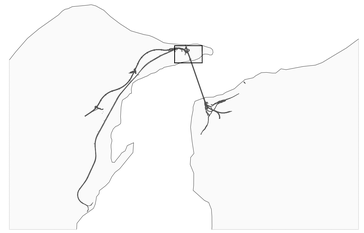

1 – TUTTE LE DIMENSIONI SONO ESPRESSE IN m SALVO DOVE DIVERSAMENTE SPECIFICATO

2 – TUTTE LE ELEVAZIONI SONO ESPRESSE IN m E SONO RIFERITE AL LIVELLO MEDIO DEL MARE (L.M.M.)

3 – TUTTI GLI ELEMENTI IN ACCIAIO SARANNO TRATTATI CON ZINCATURA A CALDO

4 – GLI ELEMENTI DI ARREDO RAPPRESENTATI SONO PURAMENTE INDICATIVI, IN FASE DI PROGETTAZIONE ESECUTIVA POTRANNO ESSERE SOSTITUITI CON DISPOSITIVI DALLE CARATTERISTICHE PRESTAZIONALI EQUIVALENTI O SUPERIORI.

## DISEGNI DI RIFERIMENTO

1 – PLANIMETRIA GENERALE IMPALCATO CG2700PP9DPCZCHP080000001

2 – SEZIONI CG2700PWADPCZCHP080000001

## CARATTERISTICHE DEI MATERIALI

### CLS PER PALI DI FONDAZIONE

| Classe di resistenza | **C35/45** |
|---|---|
| Resistenza caratteristica cubicaa compressione monoassiale | $R_{ck}$ = 45 N/mm² |
| Resistenza caratteristacilindrica a compressione monoassiale | $f_{ck}$= 35 N/mm² |
| Resistenza di calcolo a compressione | $f_{cd}$ = 19,83 N/mm² |
| Resistenza media a trazione semplice | $f_{ctm}$ = 3,21 N/mm² |
| Resistenza caratteristica a trazione semplice (fratile 5%) | $f_{ctk\ 0.05}$ = 2,25 N/mm² |
| Resistenza caratteristica a trazione semplie (fratile 95%) | $f_{ctk\ 0.95}$ = 4,815 N/mm² |
| Resistenza a trazione di calcolo | $f_{ctd}$ = 1,41 N/mm² |
| Resistenza a compressione (comb. Rara) | $\sigma_c$ =19,92 N/mm² |
| Resistenza a compressione (comb. Quasi permanente) | $\sigma_c$ =14,94 N/mm² |
| Classe di esposizione | XS3 |
| Classe di consistenza | S5 |

### CLS PER IMPALCATO

| Classe di resistenza | **C35/45** |
|---|---|
| Resistenza caratteristicacubica a compressione monoassiale | $R_{ck}$ = 45 N/mm² |
| Resistenza caratteristica cilindrica a compressione monoassiale | $f_{ck}$= 35 N/mm² |
| Resistenza di calcolo a compressione | $f_{cd}$ = 19,83 N/mm² |
| Resistenza media a trazione semplice | $f_{ctm}$ = 3,21 N/mm² |
| Resistenza caratteristica a trazione semplice (fratile 5%) | $f_{ctk\ 0.05}$ = 2,25 N/mm² |
| Resistenza caratteristica a trazione semplie (fratile 95%) | $f_{ctk\ 0.95}$ = 4,815 N/mm² |
| Resistenza a trazione di calcolo | $f_{ctd}$ = 1,41 N/mm² |
| Resistenza a compressione (comb. Rara) | $\sigma_c$ =19,92 N/mm² |
| Resistenza a compressione (comb. Quasi permanente) | $\sigma_c$ =14,94 N/mm² |
| Classe di esposizione | XS2 |
| Classe di consistenza | S5 |

### ACCIAIO PER ARMATURA LENTA

Per le armature metalliche si adottano tondini in acciaio del tipo B450C controllato in stabilimento, e caratterizzato da.

| | |
|---|---|
| Tensione di snervamento caratteristica | $f_{yk} \geq 450$ N/mm² |
| Tensione caratteristica a rottura | $f_{tk} \geq 540$ N/mm² |
| Resistenza di calcolo | $f_{yd}$ = 391,30 N/mm² |
| Deformazione caratteristica al carico massimo | $\varepsilon_{uk}$ = 7,5 % |
| Deformazione di progetto | $\varepsilon_{ud}$ = 6,75 % |

### ACCIAIO PER ARMATURA DA PRECOMPRESSIONE

Per le armature da precompressione si fa riferimento al sistema di precompressione a barre DYWIDAG. In particolare si adottano barre a filettatura continua del tipo 40WR aventi le seguenti caratteristiche:

| | |
|---|---|
| Diametro nominale $d_b$ (mm): | 40 |
| Sezione $S_n$(mm2): | 1256 |
| Peso nominale M (kg/m): | 10,21 |
| Passo filettatura c (mm): | 20 |
| Carico caratteristico di rottura $F_{tk}$ (kN) | 1320 |
| Forza iniziale max. $F_{m0,max}$= $S_n$ x 0.8 x $f_{tk}$ (kN) | 1056 |
| Max. forza di sovratensione $P_{m0,max}$ = $S_n$ x 0.95 x $f_{pk,0}$(kN) | 1130 |

Stretto di Messina

Concessionaria per la progettazione, realizzazione e gestione del collegamento stabile tra la Sicilia e il Continente
Organismo di Diritto pubblico
(Legge n° 1158 del 17 dicembre 1971, modificata dal D.Lgs. n° 114 del 24 aprile 2003)

EurolinK

# PONTE SULLO STRETTO DI MESSINA

## PROGETTO DEFINITIVO

EUROLINK S.C.p.A.
IMPREGILO S.p.A. (Mandataria)
SOCIETA' ITALIANA PER CONDOTTE D'ACQUA S.p.A. (Mandante)
COOPERATIVA MURATORI E CEMENTISTI - C.M.C. di Ravenna Soc. Coop. a.r.l. (Mandante)
SACYR S.A.U. (Mandante)
ISHIKAWAJIMA - HARIMA HEAVY INDUSTRIES CO. Ltd. (Mandante)
A.C.I. S.C.P.A. - CONSORZIO STABILE (Mandante)

| IL PROGETTISTA | IL CONTRAENTE GENERALE | STRETTO DI MESSINA | STRETTO DI MESSINA |
|---|---|---|---|
| mmt S.p.A. Dott. Ing. M. Fedeli Ordine Ingegneri Milano n° A24156 | Project Manager (Ing. P.P. Marchesell) | Direttore Generale e RUP Validazione (Ing. G. Fiammenghi) | Amministratore Delegato (Dott. P. Ciucci) |
| Eurolink Dott. Ing. E. Pagoni Ordine Ingegneri Milano n° 15408 | | | |

OPERA DI ATTRAVERSAMENTO CZ0260_F0

CANTIERI

MARITTIMO

PONTILI – PO.80. – Pontile Sicilia

SP1 – Strutture di ormeggio e arredo marino

CODICE: C G 2 7 0 0 P B Z D P C Z C H P O 8 0 0 0 0 0 0 3 F0 — SCALA: VARIE

| REV. | DATA | DESCRIZIONE | REDATTO | VERIFICATO | APPROVATO |
|---|---|---|---|---|---|
| F0 | 20-06-2011 | EMISSIONE FINALE | A.RESEMINI | M.FEDELI | A.RESEMINI |

NOME DEL FILE: CZ0260_F0.dwg