PIANTA DI RIFERIMENTO

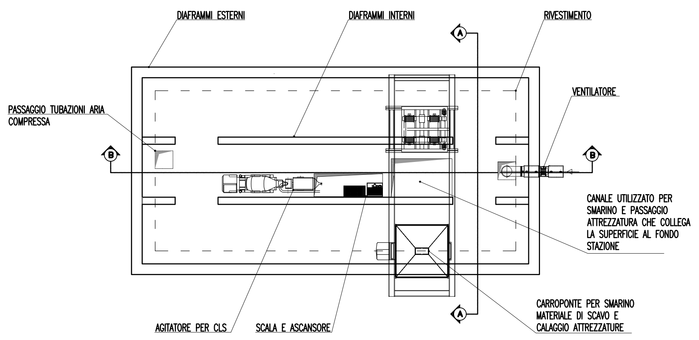


1° FASE

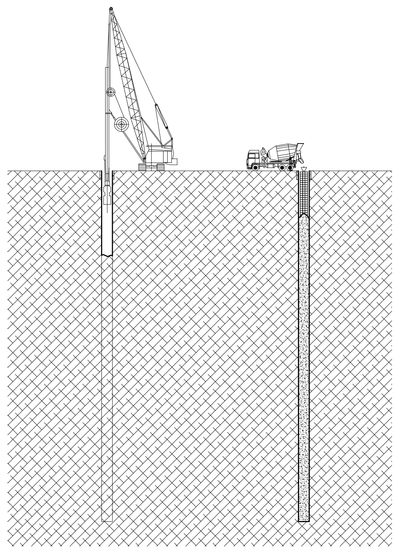

PRIMA FASE – Formazione di diaframmi esterni

2° FASE

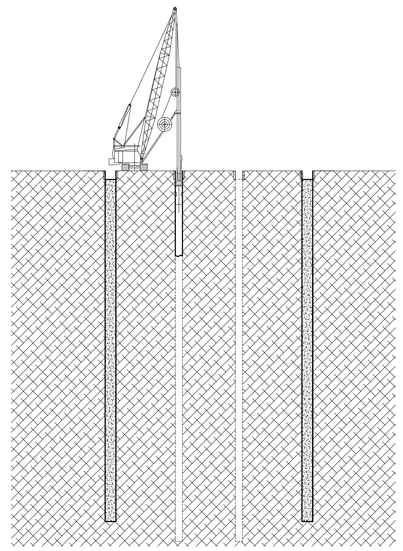

SECONDA FASE – Formazione di diaframmi interni

3° FASE

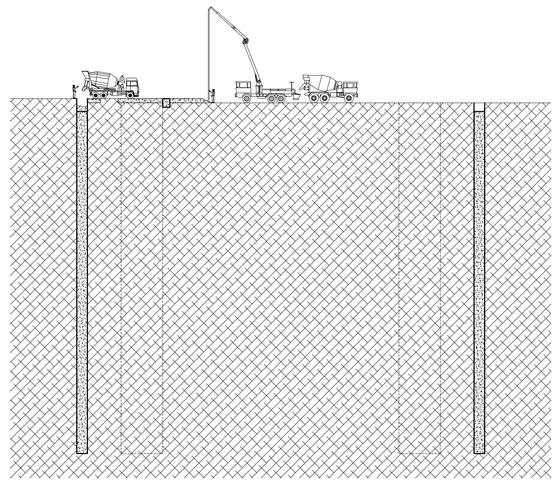

TERZA FASE – Armatura e getto soletta di copertura

4° FASE

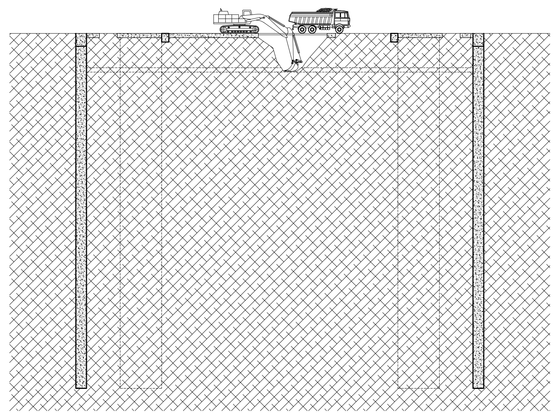

QUARTA FASE – Primo scavo con escavatore a cucchiaio rovescio per formazione nicchia di calaggio macchine

5° FASE

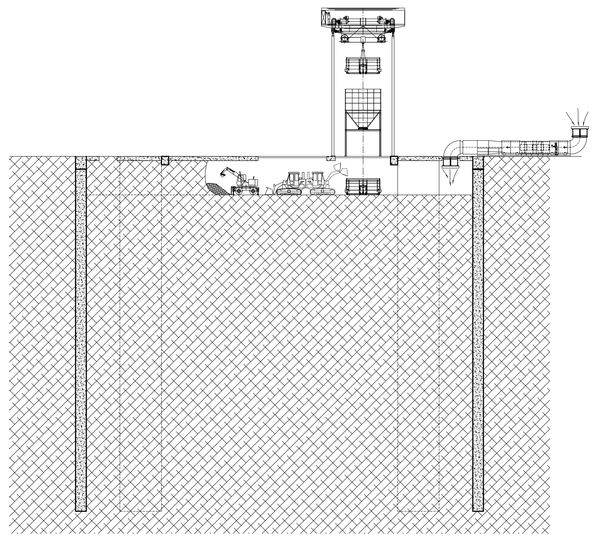

QUINTA FASE – Sscavo tra i diaframmi fino alla quota sottotravi del 5° livello, con escavatore e pala e smarino con benna.Il materiale viene scaricato in tramoggia e portato a discarica con camion

6° FASE

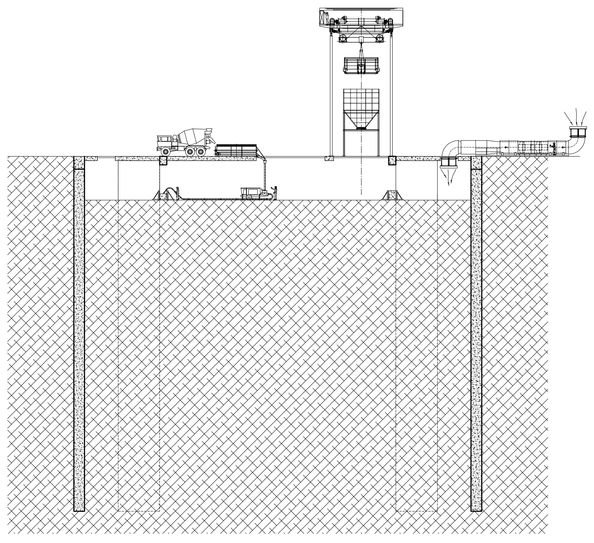

SESTA FASE – Armatura e getto travi 5° livello.

7° FASE

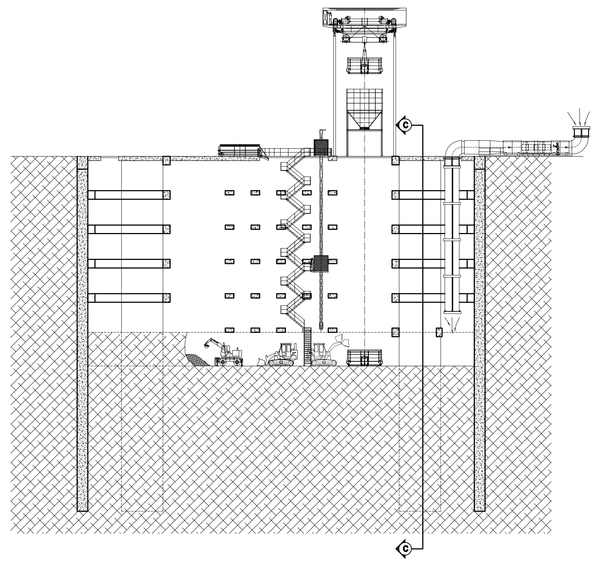

SETTIMA FASE – Sequenze di scavo materiale e getto travi per tutti i piani fino al raggiungimento del piano sotto banchina

7° FASE

SEZ. C–C

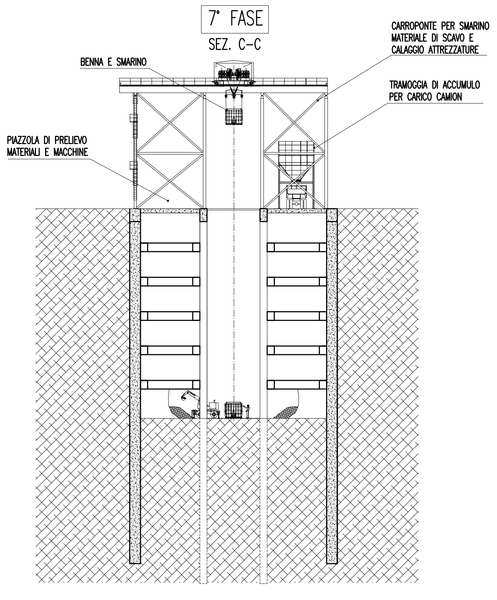


SETTIMA FASE – Sequenze di scavo materiale e getto travi per tutti i piani fino al raggiungimento del piano sotto banchina

8° FASE

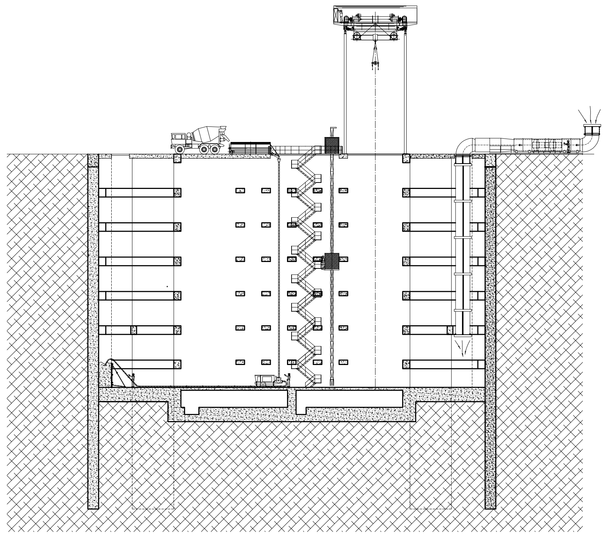

OTTAVA FASE – Getti di rivestimento conto diaframmi esterni fino al solaio livello banchina

9° FASE

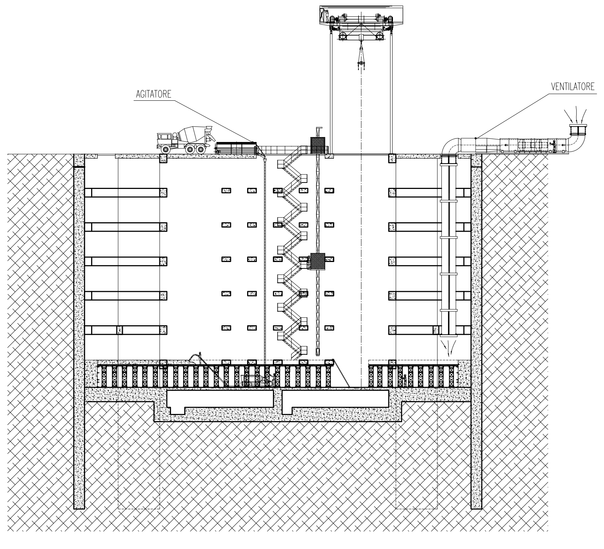


NONA FASE – Armatura e getto del solaio livello banchina

10° FASE

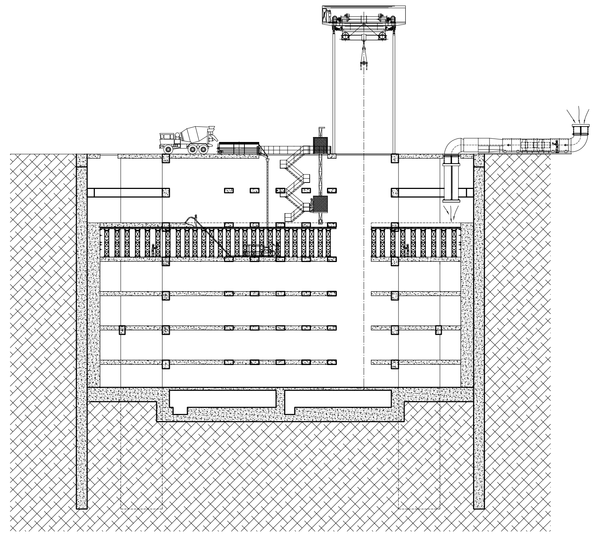

DECIMA FASE – SEQUENZE SUCCESSIVE DI GETTO MURI CONTRO DIAFRAMMI ESTERNI E SOLAI FINO AL RAGGIUNGIMENTO DELLA SOMMITA' DELLA STAZIONE

NOTE GENERALI

NOTA: METODO DI SCAVO E RIVESTIMENTO E' VALIDO ANCHE PER LE STAZIONI SS1 "PAPARDO" – SS2 "ANNUNZIATA"

| N. OSSERVAZIONE | DESCRIZIONE | COMMENTO/AZIONI |
|---|---|---|
| 12789<br>12790<br>12791 | Non è fatto riferimento al pozzo di accesso e canali di servizio di collegamento tra la superficie e l'area di lavoro sotterraneo. | VEDI METODOLOGIA ILLUSTRATA. |

Stretto di Messina

Concessionaria per la progettazione, realizzazione e gestione del collegamento stabile tra la Sicilia e il Continente
Organismo di Diritto pubblico
(Legge n° 1158 del 17 dicembre 1971, modificata dal D.Lgs. n° 114 del 24 aprile 2003)

EurolinK

# PONTE SULLO STRETTO DI MESSINA

## PROGETTO DEFINITIVO

EUROLINK S.C.p.A.
IMPREGILO S.p.A. (Mandataria)
SOCIETA' ITALIANA PER CONDOTTE D'ACQUA S.p.A. (Mandante)
COOPERATIVA MURATORI E CEMENTISTI - C.M.C. di Ravenna Soc. Coop. a.r.l. (Mandante)
SACYR S.A.U. (Mandante)
ISHIKAWAJIMA - HARIMA HEAVY INDUSTRIES CO. Ltd. (Mandante)
A.C.I. S.C.P.A. - CONSORZIO STABILE (Mandante)

| IL PROGETTISTA | IL CONTRAENTE GENERALE | STRETTO DI MESSINA | STRETTO DI MESSINA |
|---|---|---|---|
| EurolinK<br>Dott. Ing. E. Pagoni<br>Ordine Ingegneri Milano<br>n° 15408 | Project Manager<br>(Ing. P.P. Marcheselli) | Direttore Generale e<br>RUP Validazione<br>(Ing. G. Fiammenghi) | Amministratore Delegato<br>(Dott. P. Ciucci) |

COLLEGAMENTI VERSANTE SICILIA
CANTIERI
OPERATIVI – LOGISTICI
CANTIERI OPERATIVI – CO.77. – EUROPA
SS3 – STAZIONE – METODO DI SCAVO E RIVESTIMENTO

CZ0401_F0

CODICE C G 0 0 0 0 P S Z D S C Z C 3 C 0 7 7 0 0 0 0 0 1 F0 SCALA: 1:400

| REV. | DATA | DESCRIZIONE | REDATTO | VERIFICATO | APPROVATO |
|---|---|---|---|---|---|
| F0 | 20/06/2011 | EMISSIONE FINALE | ORGFINO | FARINA | PAGANI |

NOME DEL FILE: CZ0401–F0.dwg