PLANIMETRIA
SCALA 1:100

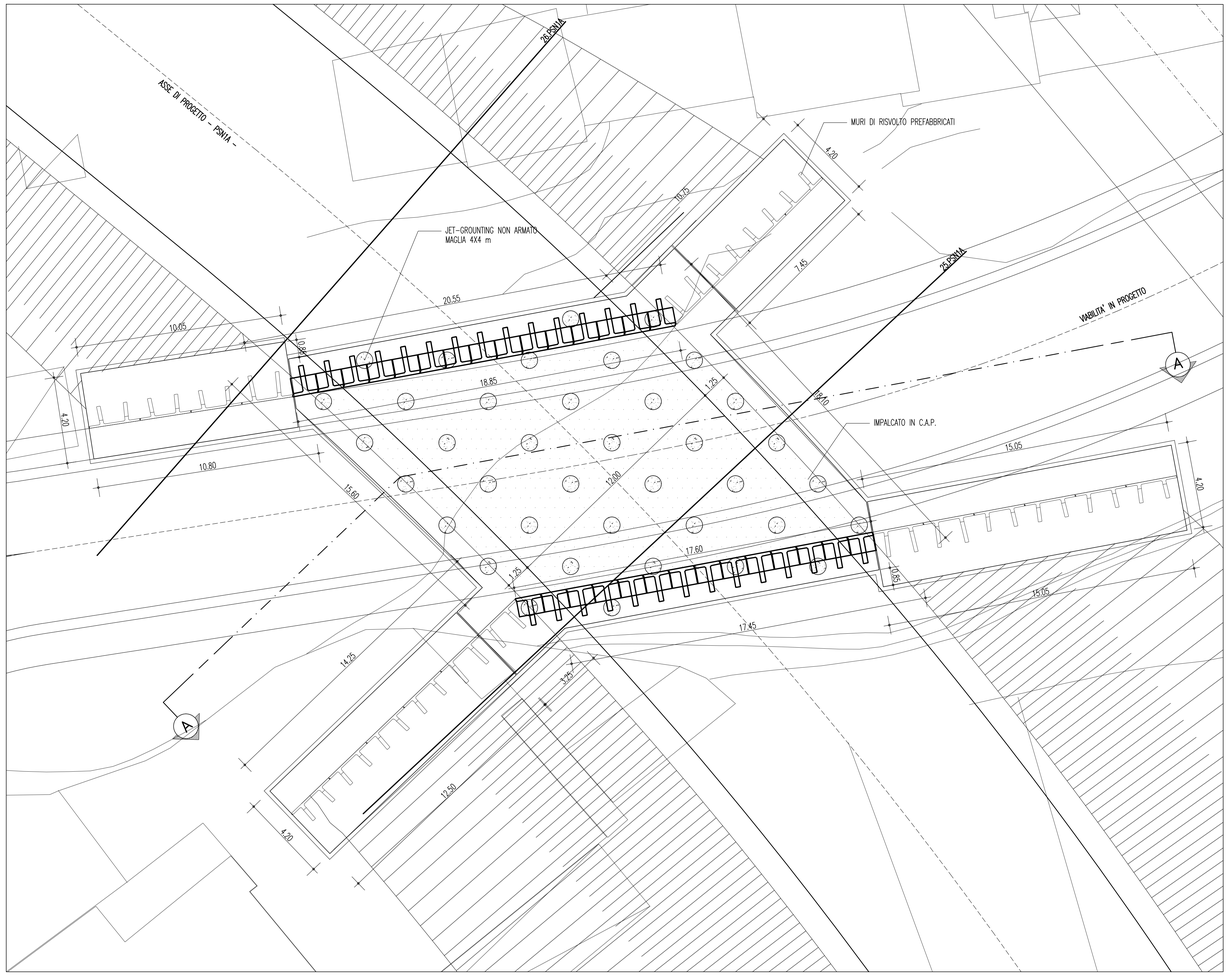

SEZIONE TIPO IMPALCATO IN C.A.P.
SCALA 1:50

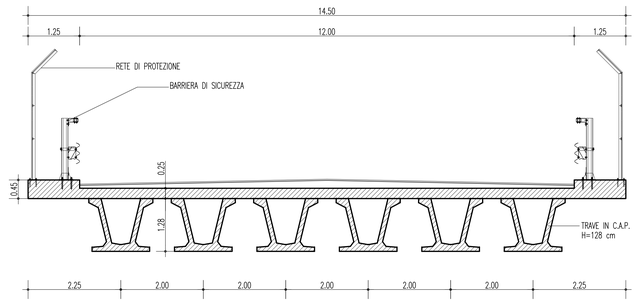

CARPENTERIE MURI DI RISVOLTO PREFABBRICATI
SCALA 1:50

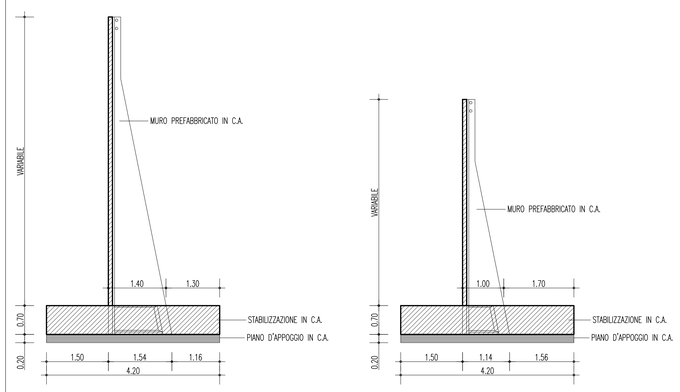

NOTE GENERALI

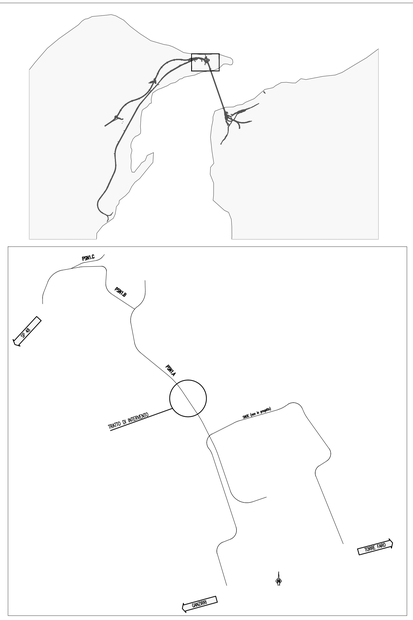

TABELLINO MATERIALI

CALCESTRUZZO MAGRO
- Classe di esposizione ambientale: X0 (UNI 11104 e UNI EN 206-1)
- Classe di resistenza: CLASSE C12/15

CONGLOMERATO CEMENTIZIO PER SOLETTA
- Classe di esposizione ambientale: XC4-XS1-XF2 (UNI 11104 e UNI EN 206-1)
- Classe di resistenza: CLASSE C32/40
- Rapporto A/C massimo: 0,50
- Classe di consistenza: S4
- Diametro massimo degli aggregati: 32 mm

CONGLOMERATO CEMENTIZIO PER TRAVI PREFABBRICATE IN C.A.P.
- Classe di esposizione ambientale: XF1-XS1 (UNI 11104 e UNI EN 206-1)
- Classe di resistenza: CLASSE C45/55
- Rapporto A/C massimo: 0,40
- Classe di consistenza: S4
- Diametro massimo degli aggregati: 20 mm

CONGLOMERATO CEMENTIZIO PER GETTI IN OPERA
- Classe di esposizione ambientale: XC2 (UNI 11104 e UNI EN 206-1)
- Classe di resistenza: CLASSE C25/30
- Rapporto A/C massimo: 0,50
- Classe di consistenza: S4
- Diametro massimo degli aggregati: 32 mm

CONGLOMERATO CEMENTIZIO ELEMENTI PREFABBRICATI
- Classe di esposizione ambientale: XS1-XF2 (UNI 11104 e UNI EN 206-1)
- Classe di resistenza: CLASSE C35/45
- Rapporto A/C massimo: 0,50
- Classe di consistenza: S4
- Diametro massimo degli aggregati: 20 mm

ACCIAIO PER CONGLOMERATO CEMENTIZIO ARMATO PRECOMPRESSO

Si adottano trefoli da 0,6" in acciaio controllato in stabilimento che presentano le seguenti caratteristiche:
- Tensione caratteristica allo 0,1% di deformazione residua $f_{p(0,1)k}$ = 1600 N/mm²
- Tensione caratteristica allo 1% di deformazione totale $f_{p(1)k}$ = 1670 N/mm²
- Tensione caratteristica a rottura f_{tk} = 1860 N/mm²
- Resistenza di calcolo $f_{pd} = f_{p(0,1)k}/\gamma_s = 1600/1,15 = 1391,30$ N/mm²
- Deformazione caratteristica al carico massimo ε_{uk} = 3,5 %
- Area nominale A_{nom} = 139 mm²

ACCIAIO PER CONGLOMERATO CEMENTIZIO ARMATO

Per le armature metalliche si adottano tondini in acciaio del tipo B450C controllato in stabilimento che presentano le seguenti caratteristiche:
- Tensione di snervamento caratteristic f_{yk} = 450 N/mm²
- Tensione caratteristica a rottura f_{tk} = 540 N/mm²
- Resistenza di calcolo $f_{yd} = f_{yk}/\gamma_s = 450/1,15 = 391,30$ N/mm²
- Deformazione caratteristica al carico massimo ε_{uk} = 7,5 %
- Deformazione di progetto ε_{ud} = 6,75 %

COPRIFERRO
- TRAVI PREFABBRICATE : Copriferro minimo (Cmin) = 40 mm
- FONDAZIONE : Copriferro minimo (Cmin) = 40 mm
- PREFABBRICATI : Copriferro minimo (Cmin) = 40 mm
- SOLETTA IMPALCATO : Copriferro minimo (Cmin) = 40 mm

SEZIONE A–A
SCALA 1:100

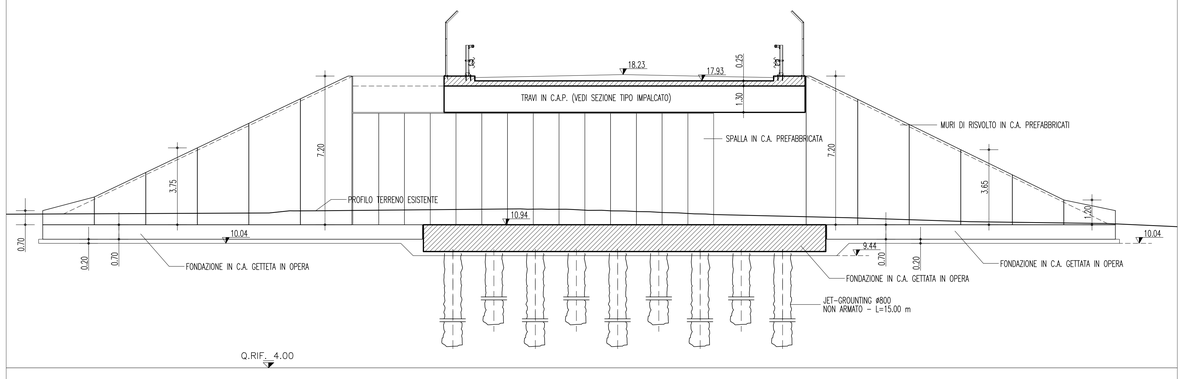

PROFILO LONGITUDINALE
SCALA 1:100

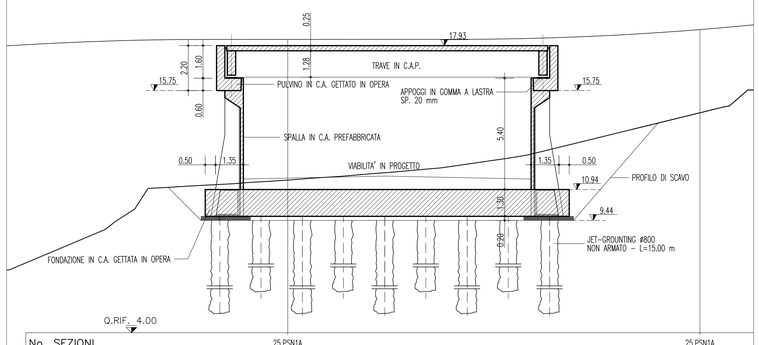

No. SEZIONI	25.PSN1A	25.PSN1A
DISTANZE PROGRESSIVE	480.00	500.00

Stretto di Messina

Concessionaria per la progettazione, realizzazione e gestione del collegamento stabile tra la Sicilia e il Continente
Organismo di Diritto pubblico
(Legge n° 1158 del 17 dicembre 1971, modificata dal D.Lgs. n° 114 del 24 aprile 2003)

EurolinK

PONTE SULLO STRETTO DI MESSINA

PROGETTO DEFINITIVO

EUROLINK S.C.p.A.
IMPREGILO S.p.A. (Mandataria)
SOCIETA' ITALIANA PER CONDOTTE D'ACQUA S.p.A. (Mandante)
COOPERATIVA MURATORI E CEMENTISTI - C.M.C. di Ravenna Soc. Coop. a.r.l. (Mandante)
SACYR S.A.U. (Mandante)
ISHIKAWAJIMA - HARIMA HEAVY INDUSTRIES CO. Ltd. (Mandante)
A.C.I. S.C.P.A. - CONSORZIO STABILE (Mandante)

IL PROGETTISTA	IL CONTRAENTE GENERALE	STRETTO DI MESSINA	STRETTO DI MESSINA
EurolinK Dott. Ing. E. Pagani Ordine Ingegneri Milano n° 15408	Project Manager (Ing. P.P. Marchesell)	Direttore Generale e RUP Validazione (Ing. G. Fiammenghi)	Amministratore Delegato (Dott. P. Ciucci)

OPERA DI ATTRAVERSAMENTO **CZ0480_F0**

CANTIERI

ITINERARI

NUOVI ITINERARI – NI.83.

P–SN1 – SOVRAPPASSO ALLA PK 0+480.00 – PSN1A – CARPENTERIE

CODICE: C G 0 0 0 0 P B Z D P C Z C 2 N I 8 3 0 0 0 0 0 3 F0 — SCALA: VARIE

REV.	DATA	DESCRIZIONE	REDATTO	VERIFICATO	APPROVATO
F0	20-06-2011	EMISSIONE FINALE	PUGLIESE	FARINA	PAGANI

NOME DEL FILE: CZ0480_F0.dwg