P–SN8 PROGETTO

SEZIONI TRASVERSALI Tratto 1 – Tav 1/3

SCALA 1:200

SCAVI E BONIFICHE
STERRO 2.911 mq
SOVRASTRUTTURA STRADALE
CASSONETTO 4.240 m

SEZIONE N. : 1
QT. PROGETTO : 42.946
DIST.PROG. : 0.000
DIST.SUCC. : 10.594

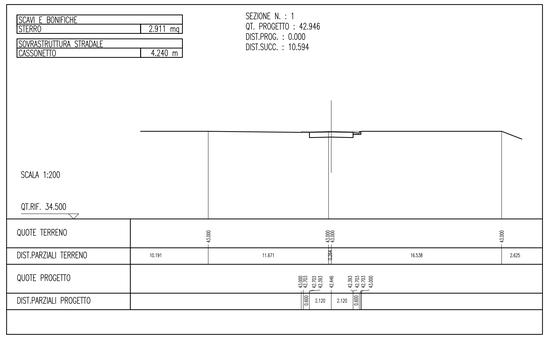

SCAVI E BONIFICHE
STERRO 24.492 mq
SOVRASTRUTTURA STRADALE
CASSONETTO 4.240 m

SEZIONE N. : 5
QT. PROGETTO : 49.900
DIST.PROG. : 50.000
DIST.PREC. : 2.127
DIST.SUCC. : 25.000

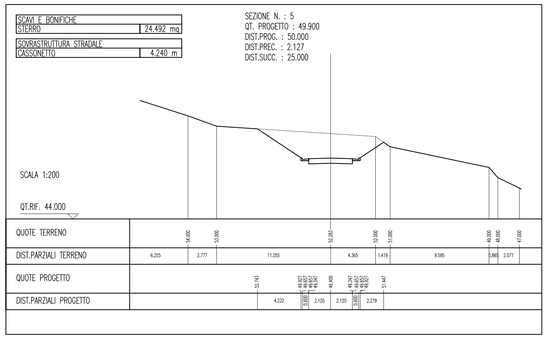

SCAVI E BONIFICHE
STERRO 0.752 mq
RILEVATI
RILEVATO 36.918 mq
SOVRASTRUTTURA STRADALE
CASSONETTO 4.240 m

SEZIONE N. : 9
QT. PROGETTO : 52.800
DIST.PROG. : 115.466
DIST.PREC. : 15.466
DIST.SUCC. : 9.534

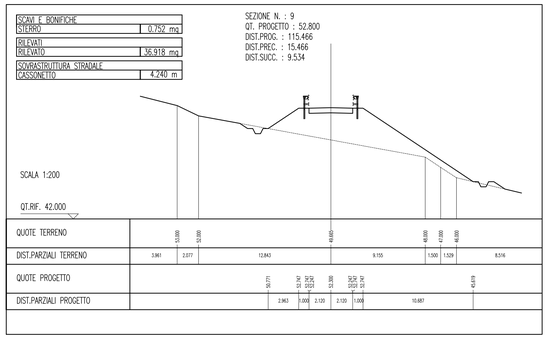

SCAVI E BONIFICHE
STERRO 0.065 mq
FOSSO 0.752 mq
RILEVATI
RILEVATO 1.504 mq
SOVRASTRUTTURA STRADALE
CASSONETTO 4.240 m

SEZIONE N. : 2
QT. PROGETTO : 44.507
DIST.PROG. : 10.594
DIST.PREC. : 10.594
DIST.SUCC. : 14.406

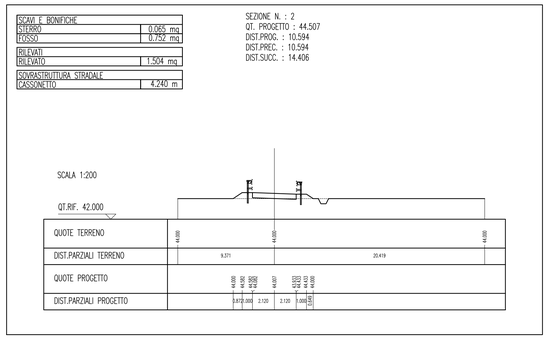

SCAVI E BONIFICHE
STERRO 7.462 mq
SOVRASTRUTTURA STRADALE
CASSONETTO 4.240 m

SEZIONE N. : 6
QT. PROGETTO : 51.100
DIST.PROG. : 75.000
DIST.PREC. : 25.000
DIST.SUCC. : 10.153

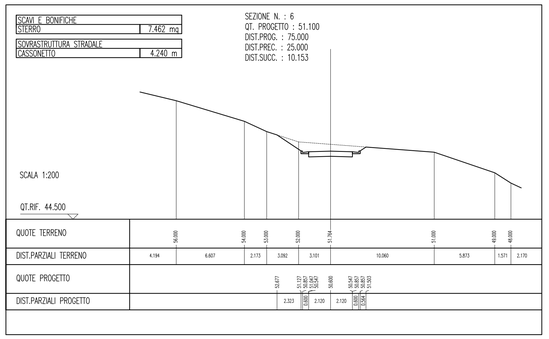

SCAVI E BONIFICHE
FOSSO 0.937 mq
RILEVATI
RILEVATO 56.257 mq
SOVRASTRUTTURA STRADALE
CASSONETTO 4.240 m

SEZIONE N. : 10
QT. PROGETTO : 53.300
DIST.PROG. : 125.000
DIST.PREC. : 9.534
DIST.SUCC. : 21.143

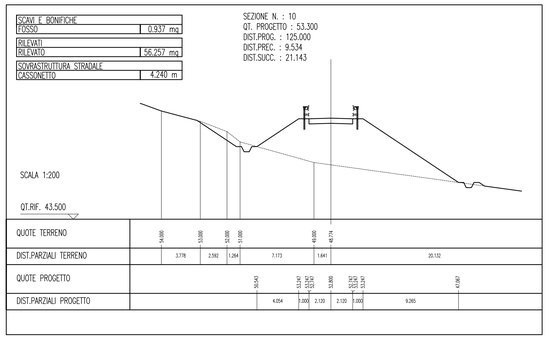

SCAVI E BONIFICHE
FOSSO 0.752 mq
RILEVATI
RILEVATO 2.415 mq
SOVRASTRUTTURA STRADALE
CASSONETTO 4.240 m

SEZIONE N. : 3
QT. PROGETTO : 46.630
DIST.PROG. : 25.000
DIST.PREC. : 14.406
DIST.SUCC. : 22.873

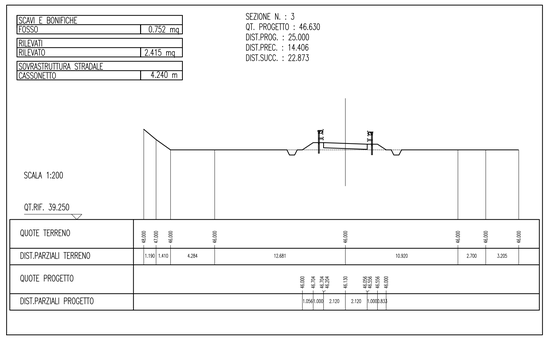

SCAVI E BONIFICHE
STERRO 0.395 mq
FOSSO 0.740 mq
RILEVATI
RILEVATO 1.836 mq
SOVRASTRUTTURA STRADALE
CASSONETTO 4.240 m

SEZIONE N. : 7
QT. PROGETTO : 51.600
DIST.PROG. : 85.153
DIST.PREC. : 10.153
DIST.SUCC. : 14.847

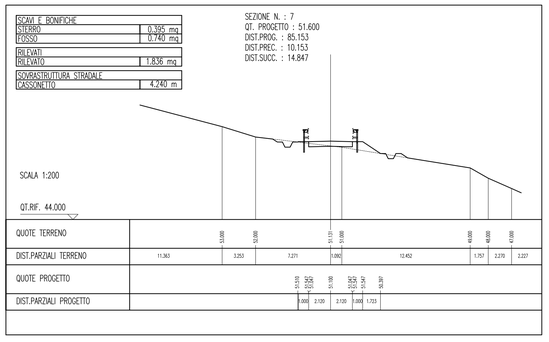

SCAVI E BONIFICHE
STERRO 1.471 mq
RILEVATI
RILEVATO 36.099 mq
SOVRASTRUTTURA STRADALE
CASSONETTO 4.240 m

SEZIONE N. : 11
QT. PROGETTO : 54.000
DIST.PROG. : 146.143
DIST.PREC. : 21.143
DIST.SUCC. : 3.857

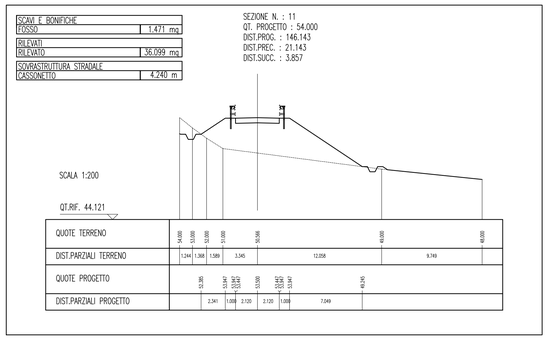

SCAVI E BONIFICHE
STERRO 27.380 mq
SOVRASTRUTTURA STRADALE
CASSONETTO 4.240 m

SEZIONE N. : 4
QT. PROGETTO : 49.700
DIST.PROG. : 47.873
DIST.PREC. : 22.873
DIST.SUCC. : 2.127

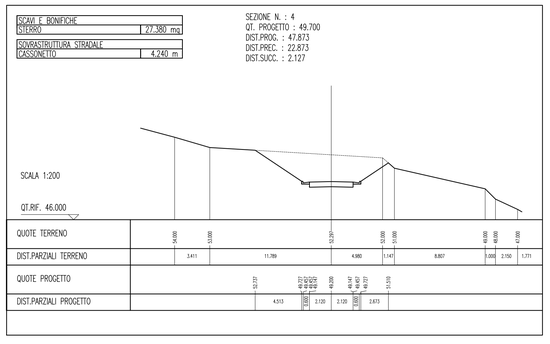

SCAVI E BONIFICHE
FOSSO 0.768 mq
RILEVATI
RILEVATO 20.366 mq
SOVRASTRUTTURA STRADALE
CASSONETTO 4.240 m

SEZIONE N. : 8
QT. PROGETTO : 52.200
DIST.PROG. : 100.000
DIST.PREC. : 14.847
DIST.SUCC. : 15.466

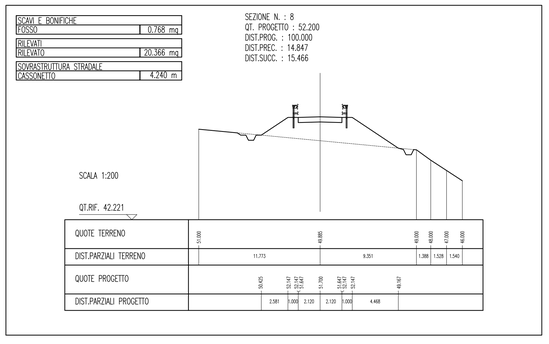

SCAVI E BONIFICHE
FOSSO 0.756 mq
RILEVATI
RILEVATO 59.564 mq
SOVRASTRUTTURA STRADALE
CASSONETTO 4.240 m

SEZIONE N. : 12
QT. PROGETTO : 54.200
DIST.PROG. : 150.000
DIST.PREC. : 3.857
DIST.SUCC. : 26.820

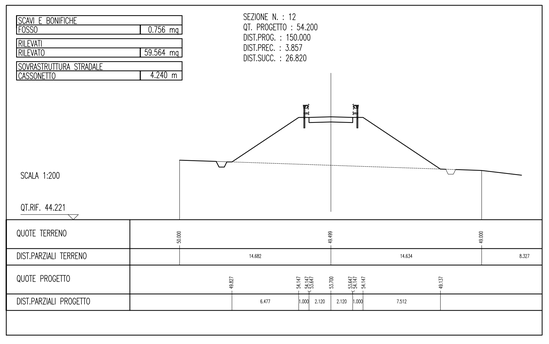

NOTE GENERALI

Stretto di Messina
Concessionaria per la progettazione, realizzazione e gestione del collegamento stabile tra la Sicilia e il Continente
Organismo di Diritto pubblico
(Legge n° 1158 del 17 dicembre 1971, modificata dal D.Lgs. n° 114 del 24 aprile 2003)

EurolinK

PONTE SULLO STRETTO DI MESSINA

PROGETTO DEFINITIVO

EUROLINK S.C.p.A.
IMPREGILO S.p.A. (Mandataria)
SOCIETA' ITALIANA PER CONDOTTE D'ACQUA S.p.A. (Mandante)
COOPERATIVA MURATORI E CEMENTISTI - C.M.C. di Ravenna Soc. Coop. a.r.l. (Mandante)
SACYR S.A.U. (Mandante)
ISHIKAWAJIMA - HARIMA HEAVY INDUSTRIES CO. Ltd. (Mandante)
A.C.I. S.C.P.A. - CONSORZIO STABILE (Mandante)

IL PROGETTISTA	IL CONTRAENTE GENERALE	STRETTO DI MESSINA	STRETTO DI MESSINA
Studio PGARR Associati s.r.l. Dott. Ing. F. Cavallaro Ordine Ingegneri Messina n° 1110 Dott. Ing. E. Pagani Ordine Ingegneri Milano n° 15408	Project Manager (Ing. P.P. Marchesell)	Direttore Generale e RUP Validazione (Ing. G. Fiammenghi)	Amministratore Delegato (Dott. P. Giucci)

COLLEGAMENTI VERSANTE SICILIA

CZ0510_F0

CANTIERI
ITINERARI
NUOVI ITINERARI – NI.82
P–SN8 – SEZIONI TRASVERSALI TRATTO 1 – TAV 1/3

CODICE: C G 2 8 0 0 P W 9 D S C Z C 2 N I 8 2 0 0 0 0 2 8 F0
SCALA: 1:200

REV.	DATA	DESCRIZIONE	REDATTO	VERIFICATO	APPROVATO
F0	20–06–2011	EMISSIONE FINALE	CHIOVETTA	FLERES	RUGOLO

NOME DEL FILE: CZ0510_F0.dwg