P–SN8 PROGETTO

SEZIONI TRASVERSALI Tratto 1 – Tav 3/3

SCALA 1:200

SCAVI E BONIFICHE	
STERRO	2.565 mq
SBANCAMENTO MURO	0.208 mq
SCAVO A SEZIONE OBBLIGATA	1.193 mq
RILEVATI	
RILEVATO	0.200 mq
SOVRASTRUTTURA STRADALE	
CASSONETTO	4.240 m
MURI	
MURO	2.100 m

SEZIONE N. : 25
QT. PROGETTO : 59.300
DIST.PROG. : 400.000
DIST.PREC. : 25.000
DIST.SUCC. : 11.532

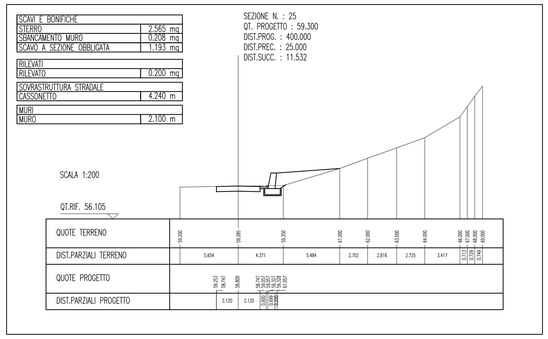

SCAVI E BONIFICHE	
STERRO	2.332 mq
RILEVATI	
RILEVATO	0.017 mq
SOVRASTRUTTURA STRADALE	
CASSONETTO	4.240 m

SEZIONE N. : 29
QT. PROGETTO : 59.220
DIST.PROG. : 429.158
DIST.PREC. : 4.158
DIST.SUCC. : 20.842

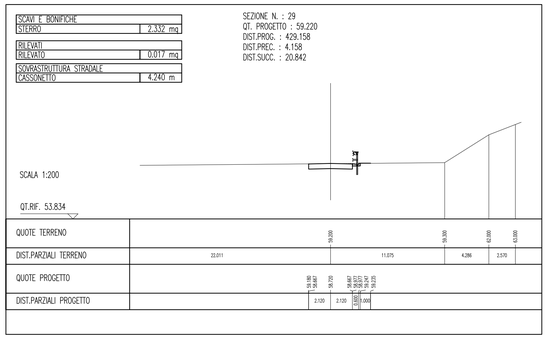

SCAVI E BONIFICHE	
STERRO	0.658 mq
FOSSO	0.376 mq
RILEVATI	
RILEVATO	2.619 mq
SOVRASTRUTTURA STRADALE	
CASSONETTO	4.240 m

SEZIONE N. : 33
QT. PROGETTO : 59.220
DIST.PROG. : 520.966
DIST.PREC. : 20.966

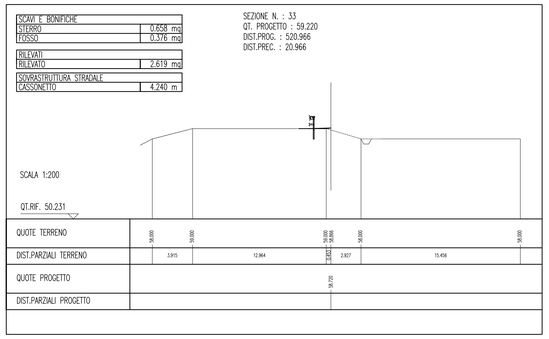

SCAVI E BONIFICHE	
STERRO	1.945 mq
FOSSO	0.350 mq
RILEVATI	
RILEVATO	0.082 mq
SOVRASTRUTTURA STRADALE	
CASSONETTO	4.240 m

SEZIONE N. : 26
QT. PROGETTO : 59.200
DIST.PROG. : 411.532
DIST.PREC. : 11.532
DIST.SUCC. : 8.813

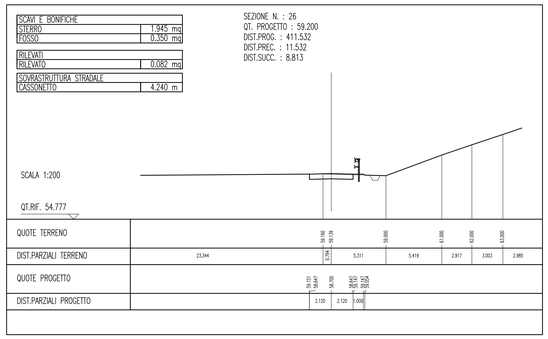

SCAVI E BONIFICHE	
STERRO	1.892 mq
FOSSO	0.358 mq
RILEVATI	
RILEVATO	0.117 mq
SOVRASTRUTTURA STRADALE	
CASSONETTO	4.240 m

SEZIONE N. : 30
QT. PROGETTO : 59.220
DIST.PROG. : 450.000
DIST.PREC. : 20.842
DIST.SUCC. : 25.000

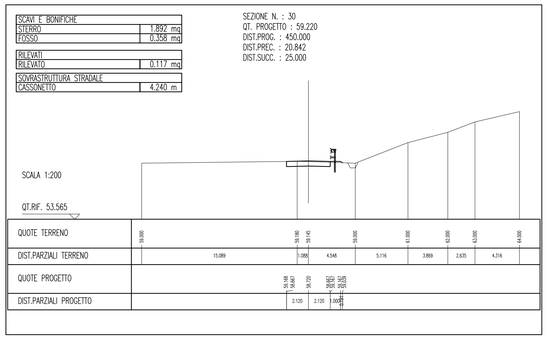

SCAVI E BONIFICHE	
STERRO	2.224 mq
RILEVATI	
RILEVATO	0.057 mq
SOVRASTRUTTURA STRADALE	
CASSONETTO	4.240 m

SEZIONE N. : 27
QT. PROGETTO : 59.220
DIST.PROG. : 420.345
DIST.PREC. : 8.813
DIST.SUCC. : 4.655

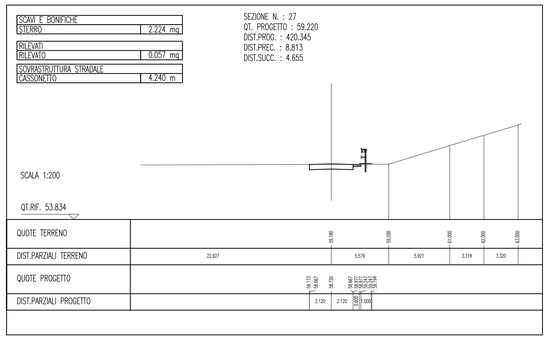

SCAVI E BONIFICHE	
STERRO	2.016 mq
FOSSO	0.630 mq
RILEVATI	
RILEVATO	0.058 mq
SOVRASTRUTTURA STRADALE	
CASSONETTO	4.240 m

SEZIONE N. : 31
QT. PROGETTO : 59.220
DIST.PROG. : 475.000
DIST.PREC. : 25.000
DIST.SUCC. : 25.000

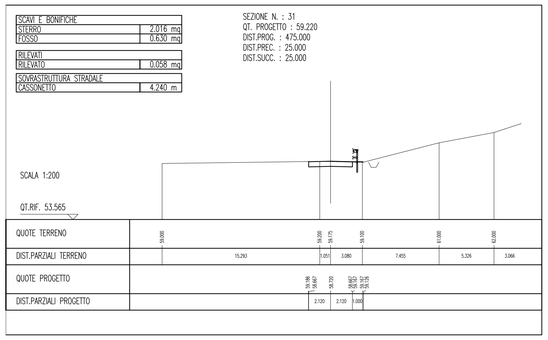

SCAVI E BONIFICHE	
STERRO	2.154 mq
RILEVATI	
RILEVATO	0.079 mq
SOVRASTRUTTURA STRADALE	
CASSONETTO	4.240 m

SEZIONE N. : 28
QT. PROGETTO : 59.220
DIST.PROG. : 425.000
DIST.PREC. : 4.655
DIST.SUCC. : 4.158

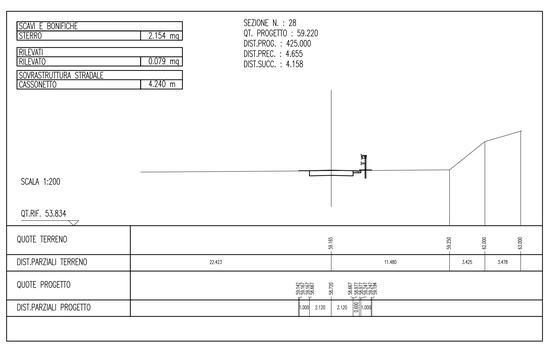

SCAVI E BONIFICHE	
STERRO	1.302 mq
FOSSO	0.376 mq
RILEVATI	
RILEVATO	0.376 mq
SOVRASTRUTTURA STRADALE	
CASSONETTO	4.240 m

SEZIONE N. : 32
QT. PROGETTO : 59.220
DIST.PROG. : 500.000
DIST.PREC. : 25.000
DIST.SUCC. : 20.966

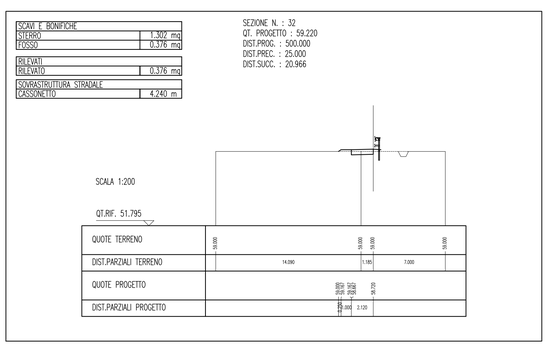

NOTE GENERALI

Stretto di Messina

Concessionaria per la progettazione, realizzazione e gestione del collegamento stabile tra la Sicilia e il Continente
Organismo di Diritto pubblico
(Legge n° 1158 del 17 dicembre 1971, modificata dal D.Lgs. n° 114 del 24 aprile 2003)

EurolinK

PONTE SULLO STRETTO DI MESSINA

PROGETTO DEFINITIVO

EUROLINK S.C.p.A.
IMPREGILO S.p.A. (Mandataria)
SOCIETA' ITALIANA PER CONDOTTE D'ACQUA S.p.A. (Mandante)
COOPERATIVA MURATORI E CEMENTISTI - C.M.C. di Ravenna Soc. Coop. a.r.l. (Mandante)
SACYR S.A.U. (Mandante)
ISHIKAWAJIMA - HARIMA HEAVY INDUSTRIES CO. Ltd. (Mandante)
A.C.I. S.C.P.A. - CONSORZIO STABILE (Mandante)

IL PROGETTISTA	IL CONTRAENTE GENERALE	STRETTO DI MESSINA	STRETTO DI MESSINA
Studio PORRI Associati s.r.l. Dott. Ing. F. Cavallaro Ordine Ingegneri Messina n° 1110 Dott. Ing. E. Pagani Ordine Ingegneri Milano n° 15408	Project Manager (Ing. P.P. Marcheselli)	Direttore Generale e RUP Validazione (Ing. G. Fiammenghi)	Amministratore Delegato (Dott. P. Giucci)

COLLEGAMENTI VERSANTE SICILIA **CZ0512_F0**

CANTIERI
ITINERARI
NUOVI ITINERARI – NI.82
P–SN8 – SEZIONI TRASVERSALI TRATTO 1 – TAV 3/3

CODICE: C G 2 8 0 0 P W 9 D S C Z C 2 N I 8 2 0 0 0 0 3 0 F0
SCALA: 1:200

REV.	DATA	DESCRIZIONE	REDATTO	VERIFICATO	APPROVATO
F0	20-06-2011	EMISSIONE FINALE	CHIOVETTA	FLERES	RUGOLO

NOME DEL FILE: CZ0512_F0.dwg