P–SN8 PROGETTO

SEZIONI TRASVERSALI Tratto 5 – Tav 2/3

SCALA 1:200

SCAVI E BONIFICHE	
STERRO	26.264 mq
FOSSO	0.824 mq
RILEVATI	
RILEVATO	242.410 mq
SOVRASTRUTTURA STRADALE	
CASSONETTO	34.000 m

SEZIONE N. : 13
QT. PROGETTO : 20.746
DIST.PROG. : 138.385
DIST.PREC. : 3.877
DIST.SUCC. : 11.615

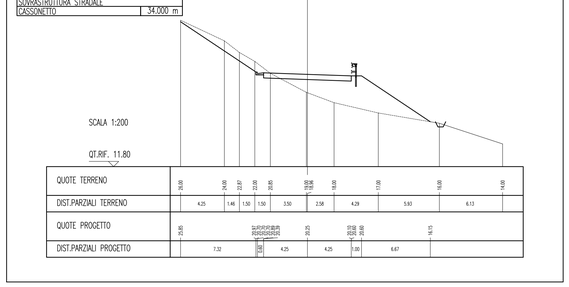

SCAVI E BONIFICHE	
FOSSO	1.712 mq
RILEVATI	
RILEVATO	894.610 mq
SOVRASTRUTTURA STRADALE	
CASSONETTO	34.000 m

SEZIONE N. : 17
QT. PROGETTO : 31.433
DIST.PROG. : 225.000
DIST.PREC. : 25.000
DIST.SUCC. : 25.000

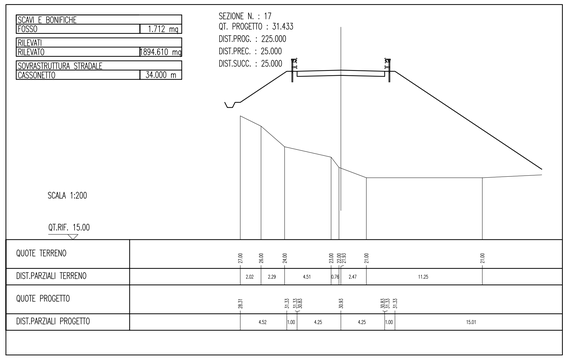

SCAVI E BONIFICHE	
FOSSO	3.028 mq
RILEVATI	
RILEVATO	355.260 mq
SOVRASTRUTTURA STRADALE	
CASSONETTO	34.000 m

SEZIONE N. : 21
QT. PROGETTO : 40.691
DIST.PROG. : 283.186
DIST.PREC. : 8.186
DIST.SUCC. : 16.814

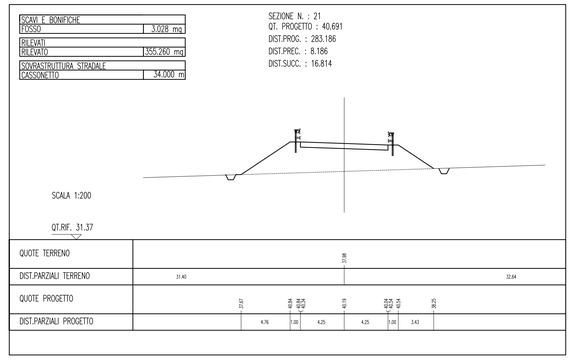

SCAVI E BONIFICHE	
FOSSO	4.472 mq
RILEVATI	
RILEVATO	505.830 mq
SOVRASTRUTTURA STRADALE	
CASSONETTO	34.000 m

SEZIONE N. : 14
QT. PROGETTO : 20.379
DIST.PROG. : 150.000
DIST.PREC. : 11.615
DIST.SUCC. : 25.000

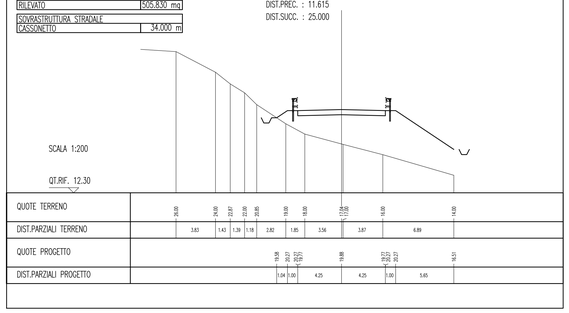

SCAVI E BONIFICHE	
FOSSO	3.076 mq
RILEVATI	
RILEVATO	197.370 mq
SOVRASTRUTTURA STRADALE	
CASSONETTO	34.000 m

SEZIONE N. : 18
QT. PROGETTO : 35.411
DIST.PROG. : 250.000
DIST.PREC. : 25.000
DIST.SUCC. : 9.592

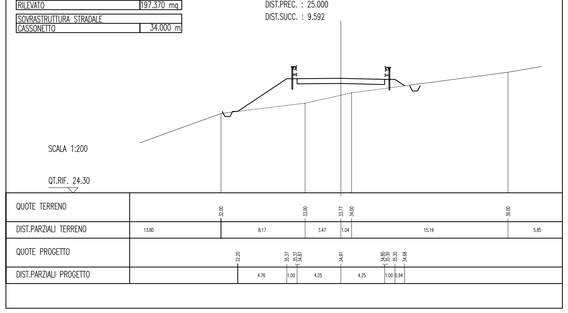

SCAVI E BONIFICHE	
FOSSO	3.532 mq
RILEVATI	
RILEVATO	148.590 mq
SOVRASTRUTTURA STRADALE	
CASSONETTO	34.000 m

SEZIONE N. : 22
QT. PROGETTO : 43.367
DIST.PROG. : 300.000
DIST.PREC. : 16.814
DIST.SUCC. : 6.780

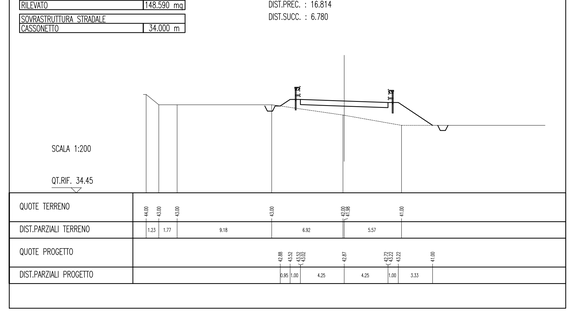

SCAVI E BONIFICHE	
FOSSO	5.052 mq
RILEVATI	
RILEVATO	885.180 mq
SOVRASTRUTTURA STRADALE	
CASSONETTO	34.000 m

SEZIONE N. : 15
QT. PROGETTO : 23.478
DIST.PROG. : 175.000
DIST.PREC. : 25.000
DIST.SUCC. : 25.000

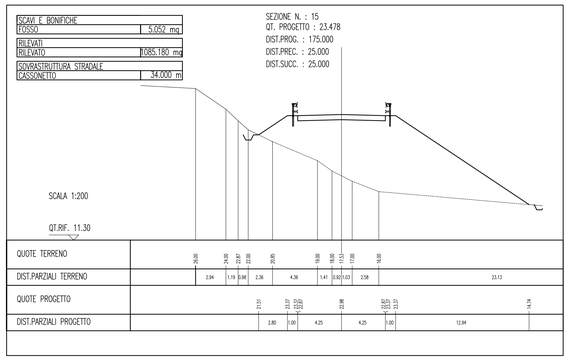

SCAVI E BONIFICHE	
FOSSO	3.056 mq
RILEVATI	
RILEVATO	341.020 mq
SOVRASTRUTTURA STRADALE	
CASSONETTO	34.000 m

SEZIONE N. : 19
QT. PROGETTO : 36.937
DIST.PROG. : 259.592
DIST.PREC. : 9.592
DIST.SUCC. : 15.408

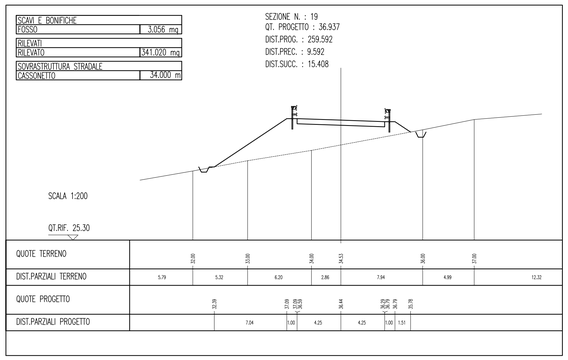

SCAVI E BONIFICHE	
FOSSO	2.624 mq
RILEVATI	
RILEVATO	121.360 mq
SOVRASTRUTTURA STRADALE	
CASSONETTO	34.000 m

SEZIONE N. : 23
QT. PROGETTO : 44.445
DIST.PROG. : 306.780
DIST.PREC. : 6.780
DIST.SUCC. : 18.220

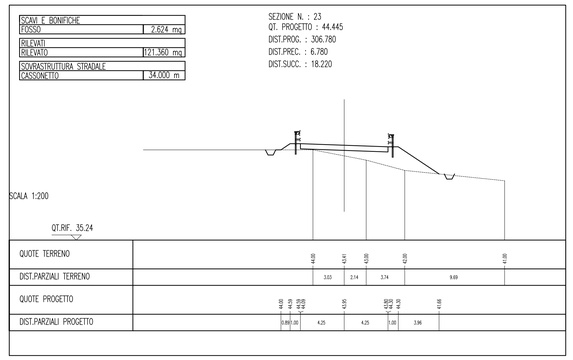

SCAVI E BONIFICHE	
FOSSO	1.264 mq
RILEVATI	
RILEVATO	312.530 mq
SOVRASTRUTTURA STRADALE	
CASSONETTO	34.000 m

SEZIONE N. : 16
QT. PROGETTO : 27.456
DIST.PROG. : 200.000
DIST.PREC. : 25.000
DIST.SUCC. : 25.000

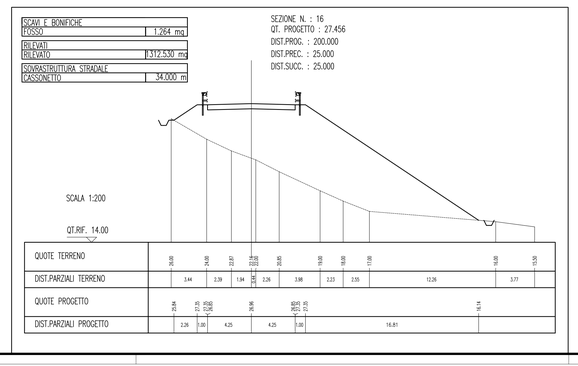

SCAVI E BONIFICHE	
FOSSO	2.708 mq
RILEVATI	
RILEVATO	523.380 mq
SOVRASTRUTTURA STRADALE	
CASSONETTO	34.000 m

SEZIONE N. : 20
QT. PROGETTO : 39.389
DIST.PROG. : 275.000
DIST.PREC. : 15.408
DIST.SUCC. : 8.186

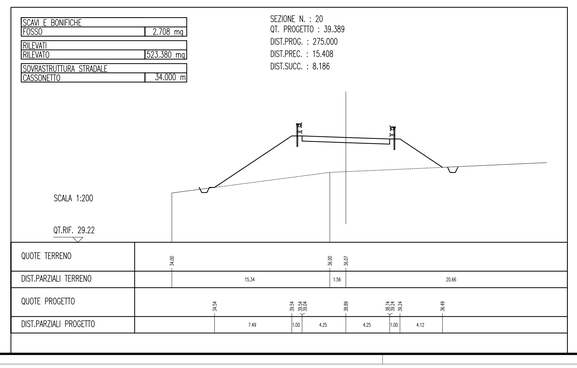

SCAVI E BONIFICHE	
STERRO	1.968 mq
FOSSO	3.548 mq
RILEVATI	
RILEVATO	16.010 mq
SOVRASTRUTTURA STRADALE	
CASSONETTO	34.000 m

SEZIONE N. : 24
QT. PROGETTO : 47.344
DIST.PROG. : 325.000
DIST.PREC. : 18.220
DIST.SUCC. : 25.000

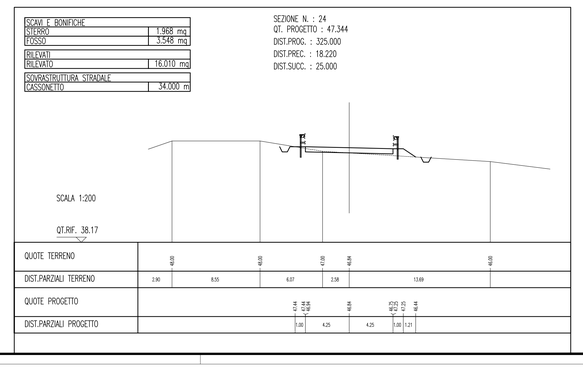

NOTE GENERALI

Stretto di Messina

Concessionaria per la progettazione, realizzazione e gestione del collegamento stabile tra la Sicilia e il Continente
Organismo di Diritto pubblico
(Legge n° 1158 del 17 dicembre 1971, modificata dal D.Lgs. n° 114 del 24 aprile 2003)

EurolinK

PONTE SULLO STRETTO DI MESSINA

PROGETTO DEFINITIVO

EUROLINK S.C.p.A.
IMPREGILO S.p.A. (Mandataria)
SOCIETA' ITALIANA PER CONDOTTE D'ACQUA S.p.A. (Mandante)
COOPERATIVA MURATORI E CEMENTISTI - C.M.C. di Ravenna Soc. Coop. a.r.l. (Mandante)
SACYR S.A.U. (Mandante)
ISHIKAWAJIMA - HARIMA HEAVY INDUSTRIES CO. Ltd. (Mandante)
A.C.I. S.C.P.A. - CONSORZIO STABILE (Mandante)

IL PROGETTISTA	IL CONTRAENTE GENERALE	STRETTO DI MESSINA	STRETTO DI MESSINA
Studio ITALSTRI Associati s.r.l. Dott. Ing. F. Cavallaro Ordine Ingegneri Messina n° 1110 Dott. Ing. E. Pagani Ordine Ingegneri Milano n° 15408	Project Manager (Ing. P.P. Marcheselli)	Direttore Generale ai RUP Validazione (Ing. G. Fiammenghi)	Amministratore Delegato (Dott. P. Ciucci)

COLLEGAMENTI VERSANTE SICILIA **CZ0526_F0**

CANTIERI
ITINERARI
NUOVI ITINERARI – NI.82
P–SN8 – SEZIONI TRASVERSALI TRATTO 5 – TAV 2/3

CODICE: C G 2 8 0 0 P W 9 D S C Z C 2 N I 8 2 0 0 0 0 4 4 F0 — SCALA: 1:200

REV.	DATA	DESCRIZIONE	REDATTO	VERIFICATO	APPROVATO
F0	20-06-2011	EMISSIONE FINALE	CHIOVETTA	FLERES	RUGOLO

NOME DEL FILE: CZ0526_F0.dwg