Vasca nastri silos - scala 1:100

Pianta

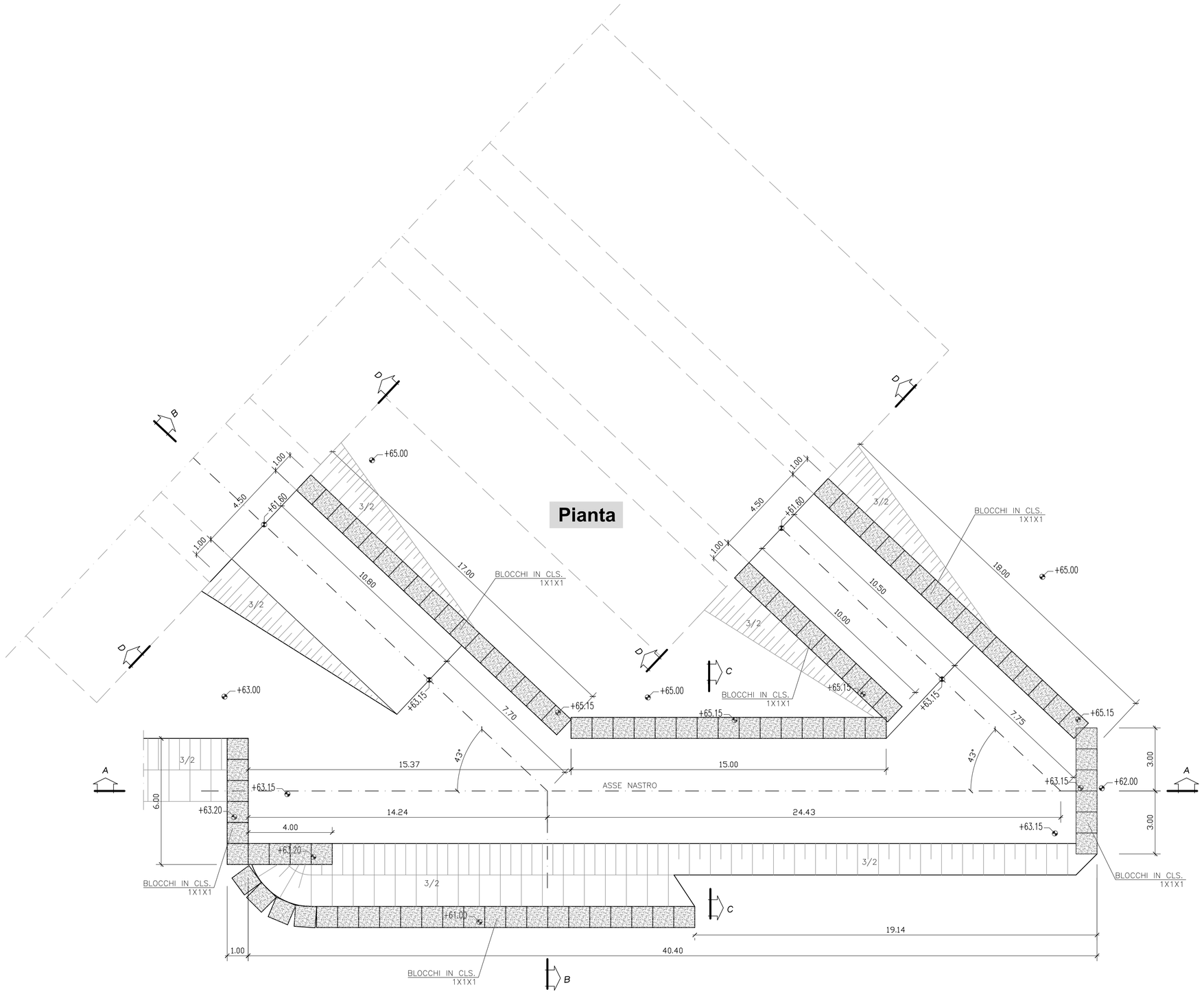

Sezione A-A

Sezione C-C

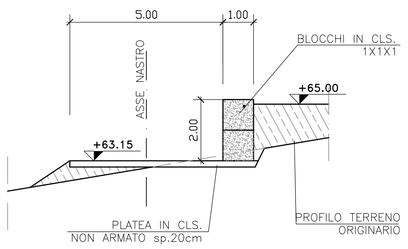

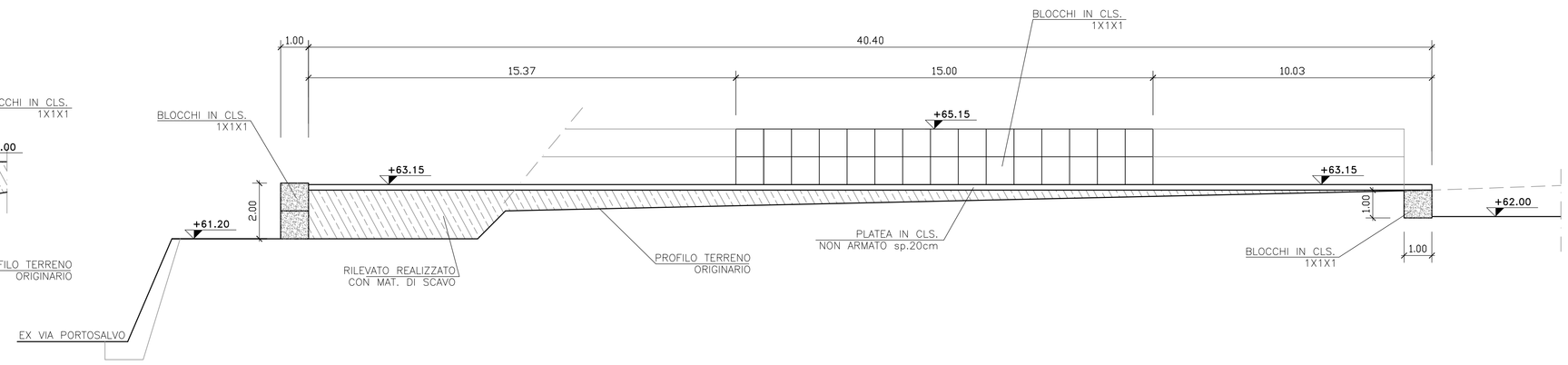

Sezione B-B

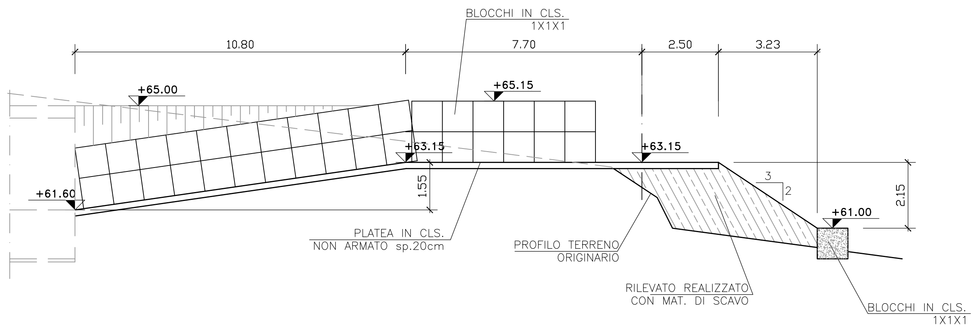

Sezione D-D

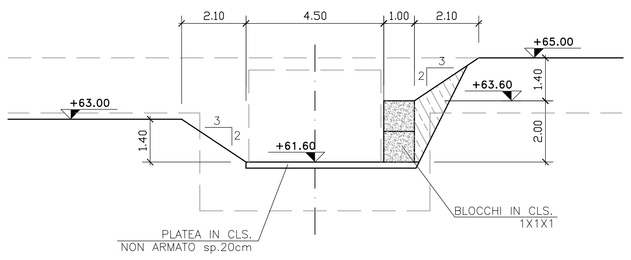

NOTE GENERALI

TABELLA MATERIALI

CALCESTRUZZO MAGRO DI SOTTOFONDAZIONE
- Contenuto minimo di cemento 150 Kg/mc
  Tipo di cemento CEM I-V

Stretto di Messina

Concessionaria per la progettazione, realizzazione e gestione del collegamento stabile tra la Sicilia e il Continente
Organismo di Diritto pubblico
(Legge n° 1158 del 17 dicembre 1971, modificata dal D.Lgs. n° 114 del 24 aprile 2003)

Eurolink

PONTE SULLO STRETTO DI MESSINA

PROGETTO DEFINITIVO

ALTERNATIVA AI SITI DI DEPOSITO

(Richiesta CTVA del 22/12/2011 Prot. CTVA/2011/453 e del 16/03/2012 Prot. CTVA/2012/1012

EUROLINK S.C.p.A.
IMPREGILO S.p.A. (Mandataria)
SOCIETA' ITALIANA PER CONDOTTE D'ACQUA S.p.A. (Mandante)
COOPERATIVA MURATORI E CEMENTISTI - C.M.C. di Ravenna Soc. Coop. a.r.l. (Mandante)
SACYR S.A.U. (Mandante)
ISHIKAWAJIMA - HARIMA HEAVY INDUSTRIES CO. Ltd. (Mandante)
A.C.I. S.C.P.A. - CONSORZIO STABILE (Mandante)

Firmato digitalmente ai sensi dell'Art. 21 del D.Lgs. 82/2005

IL PROGETTISTA	IL CONTRAENTE GENERALE	STRETTO DI MESSINA	STRETTO DI MESSINA
Eurolink Dott. Ing. E. Pagani Ordine Ingegneri Milano n° 15408	Project Manager (Ing. P.P. Marcheselli)	Direttore Generale e RUP Validazione (Ing. G. Fiammenghi)	Amministratore Delegato (Dott. P. Ciucci)

COLLEGAMENTI VERSANTE CALABRIA

CANTIERI
OPERATIVI – LOGISTICI
CANTIERI OPERATIVI

CZV0654_F0

CI1 – INTEGRAZIONE SITI DI DEPOSITO ALTERNATIVI – Nastri uscita silos – Opera di contenimento–Carpenteria

CODICE: C G 0 0 0 0 P B A V C C Z C 3 C O 1 2 0 0 0 0 0 1 F0
SCALA: 1:100

REV.	DATA	DESCRIZIONE	REDATTO	VERIFICATO	APPROVATO
F0	31/05/2012	EMISSIONE FINALE	ORDFINO	FARINA	PAGANI

NOME DEL FILE: CZV0654_F0.dwg